

EDELSTAHL KERNSORTIMENT

für Türen und Fenster

Ausgabe 2026



blaugelb®

Die Kundenmarke.

We care
Social Responsibility

- ✓ Auf FSC®-zertifiziertem Papier gedruckt
- ✓ Vollständige CO_2-Kompensation

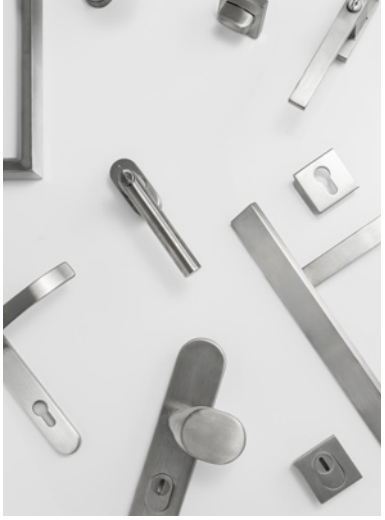

EDELSTAHL KERNSORTIMENT
für Türen und Fenster

INHALTSVERZEICHNIS

TÜRBESCHLAG — **ab Seite 4**

blaugelb Türgriffe	ab Seite 4
blaugelb Rahmentürdrücker	ab Seite 16
blaugelb Rosetten	ab Seite 23
blaugelb Sperroliven	ab Seite 28
blaugelb Drückergarnituren	ab Seite 30
blaugelb Schutzgarnituren	ab Seite 53

FENSTERBESCHLAG — **ab Seite 56**

blaugelb Fenstergriffe 90°-Form	ab Seite 56
blaugelb Fenstergriffe 1758	ab Seite 65
blaugelb Fenstergriffe U-Form	ab Seite 66
blaugelb Balkongarnituren	ab Seite 71
blaugelb Hebe-Schiebetürgriffe	ab Seite 73

Für Druckfehler keine Haftung.



blaugelb

Türgriff gerade Stütze 90°

Die schlichte und elegante Lösung an jeder Tür.



Der blaugelb Türgriff gerade Stütze 90° aus Edelstahl ist zur einseitigen oder paarweisen Befestigung an Türen geeignet. Er besteht aus einem Edelstahlrohr mit einem Durchmesser von 32 mm, das in Längen von 350 - 2.000 mm verfügbar ist. Die blaugelb Türgriffe werden mit geraden Stützen geliefert.

Der Türgriff gerade Stütze 90° kann ohne Probleme an den folgenden Türarten verwendet werden:

- an Aluminiumtüren
- an Kunststofftüren
- an Holztüren

Produktvorteile:

- Hochwertige, gleichmäßig gebürstete Edelstahloberfläche
- Angenehmes haptisches Erlebnis bei der Benutzung
- 100% Materialgarantie
- Robuste und hochbeständige Türgriffkonstruktion
- Edelstahlrohr mit Zylinderschliff veredelt
- Verschweißte Deckel an den Edelstahlrohrenden

Technische Daten:

Material 1:	Edelstahlrohr
Material 2:	Edelstahl 1.4301
Oberfläche:	Edelstahl gebürstet, fein matt
Ausführung:	Stützen gerade, 90°
Durchmesser Griffstange:	32 mm
Befestigung:	nicht im Lieferumfang enthalten
Verpackungseinheit:	1 Stück

Artikelname	VE	Art-Nr.
blaugelb Türgriff gerade Stütze 90° Edelstahl fein matt 210 / 350 mm	1 Stück	9052789
blaugelb Türgriff gerade Stütze 90° Edelstahl fein matt 200 / 400 mm	1 Stück	9052790
blaugelb Türgriff gerade Stütze 90° Edelstahl fein matt 210 / 400 mm	1 Stück	9052791
blaugelb Türgriff gerade Stütze 90° Edelstahl fein matt 300 / 400 mm	1 Stück	9052792

Artikelname	VE	Art-Nr.
blaugelb Türgriff gerade Stütze 90° Edelstahl fein matt 300 / 500 mm	1 Stück	9052793
blaugelb Türgriff gerade Stütze 90° Edelstahl fein matt 400 / 600 mm	1 Stück	9052844
blaugelb Türgriff gerade Stütze 90° Edelstahl fein matt 600 / 800 mm	1 Stück	9052845
blaugelb Türgriff gerade Stütze 90° Edelstahl fein matt 800 / 1000 mm	1 Stück	9052846
blaugelb Türgriff gerade Stütze 90° Edelstahl fein matt 1000 / 1200 mm	1 Stück	9052847
blaugelb Türgriff gerade Stütze 90° Edelstahl fein matt 1200 / 1400 mm	1 Stück	9052848
blaugelb Türgriff gerade Stütze 90° Edelstahl fein matt 1400 / 1600 mm	1 Stück	9052849
blaugelb Türgriff gerade Stütze 90° Edelstahl fein matt 1600 / 1800 mm	1 Stück	9052850
blaugelb Türgriff gerade Stütze 90° Edelstahl fein matt 1800 / 2000 mm	1 Stück	9052851

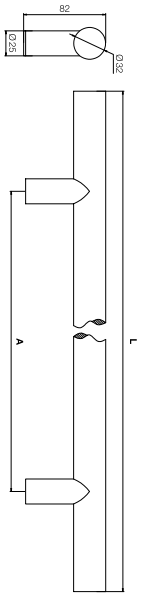

Passende Befestigung?



SEITE 06

blaugelb
Türgriff schräge Stütze 45°
Die schlichte und elegante Lösung an jeder Tür.



Der blaugelb Türgriff schräge Stütze 45° aus Edelstahl ist zur einseitigen oder paarweisen Befestigung an Türen geeignet. Er besteht aus einem Edelstahlrohr mit einem Durchmesser von 32 mm, das in Längen von 350 - 2.000 mm verfügbar ist. Die blaugelb Türgriffe werden mit schrägen Stützen geliefert.

Der blaugelb Türgriff schräge Stütze 45° kann ohne Probleme an den folgenden Türarten verwendet werden:

- an Aluminiumtüren
- an Kunststofftüren
- an Holztüren

Produktvorteile:

- Hochwertige, gleichmäßig gebürstete Edelstahloberfläche
- Angenehmes haptisches Erlebnis bei der Benutzung
- 100% Materialgarantie
- Robuste und hochbeständige Türgriffkonstruktion
- Edelstahlrohr mit Zylinderschliff veredelt
- Verschweißte Deckel an den Edelstahlrohrenden

Technische Daten:

Material 1:	Edelstahlrohr
Material 2:	Edelstahl 1.4301
Oberfläche:	Edelstahl gebürstet, fein matt
Ausführung:	Stützen schräg, 45°
Durchmesser Griffstange:	32 mm
Befestigung:	nicht im Lieferumfang enthalten
Verpackungseinheit:	1 Stück

Artikelname	VE	Art-Nr.
blaugelb Türgriff schräge Stütze 45° Edelstahl fein matt 210 / 350 mm	1 Stück	9052852
blaugelb Türgriff schräge Stütze 45° Edelstahl fein matt 200 / 400 mm	1 Stück	9052853
blaugelb Türgriff schräge Stütze 45° Edelstahl fein matt 210 / 400 mm	1 Stück	9052854
blaugelb Türgriff schräge Stütze 45° Edelstahl fein matt 300 / 400 mm	1 Stück	9052855

Artikelname	VE	Art-Nr.
blaugelb Türgriff schräge Stütze 45° Edelstahl fein matt 300 / 500 mm	1 Stück	9052856
blaugelb Türgriff schräge Stütze 45° Edelstahl fein matt 400 / 600 mm	1 Stück	9052857
blaugelb Türgriff schräge Stütze 45° Edelstahl fein matt 600 / 800 mm	1 Stück	9052858
blaugelb Türgriff schräge Stütze 45° Edelstahl fein matt 800 / 1000 mm	1 Stück	9052859
blaugelb Türgriff schräge Stütze 45° Edelstahl fein matt 1000 / 1200 mm	1 Stück	9052860
blaugelb Türgriff schräge Stütze 45° Edelstahl fein matt 1200 / 1400 mm	1 Stück	9052861
blaugelb Türgriff schräge Stütze 45° Edelstahl fein matt 1400 / 1600 mm	1 Stück	9052862
blaugelb Türgriff schräge Stütze 45° Edelstahl fein matt 1600 / 1800 mm	1 Stück	9052863
blaugelb Türgriff schräge Stütze 45° Edelstahl fein matt 1800 / 2000 mm	1 Stück	9052864

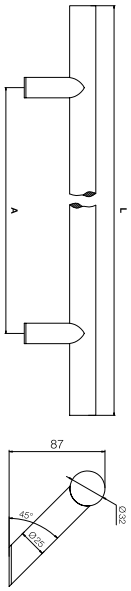

Passende Befestigung?



SEITE 06

Befestigungsset T01

Passend für blaugelb Türgriff gerade Stütze 90° und schräge Stütze 45°.

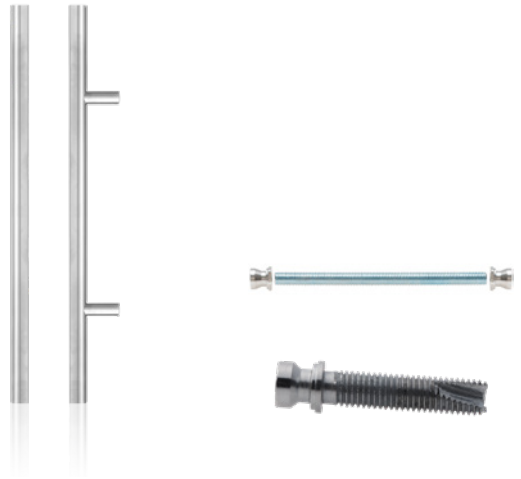

für blaugelb Türgriff gerade Stütze 90°

Die Befestigung ist abhängig von der ausgewählten Tür.
Türarten und passendes Befestigungszubehör:

Befestigungszubehör	Aluminiumtür	Kunststofftür	Holztür	Bohrung
Befestigung T01/10 K/H/A M10x25 mm, einseitig **Art-Nr. 9077560**	■	■	■	Ø 8,5 mm
Befestigung T01/10 K/H/A M10x30 mm, einseitig **Art-Nr. 9065449**	■	■	■	Ø 8,5 mm
Befestigung T01/10 K/H/A M10x35 mm, einseitig **Art-Nr. 9052865**	■	■	■	Ø 8,5 mm
Befestigung T01/10 K/H/A M10x46 mm, einseitig **Art-Nr. 9052866**	■	■	■	Ø 8,5 mm
Befestigung T01/12 K/H/A M12x25 mm, einseitig **Art-Nr. 9128304**	■	■	■	Ø 10,5 mm
Befestigung T01/12 K/H/A M12x35 mm, einseitig **Art-Nr. 9128305**	■	■	■	Ø 10,5 mm
Befestigung T01/12 K/H/A M12x46 mm, einseitig **Art-Nr. 9128306**	■	■	■	Ø 10,5 mm
Befestigung paarweise* T01 K/H/A TS 10-15 2 Adapter, Gewindestange M10x30 mm **Art-Nr. 9052867**	■	■	■	Ø 10,0 mm
Befestigung paarweise T01 K/H/A TS 60-70 2 Adapter, Gewindestange M10x85 mm **Art-Nr. 9052868**	■	■	■	Ø 10,0 mm
Befestigung paarweise T01 K/H/A TS 80-90 2 Adapter, Gewindestange M10x105 mm **Art-Nr. 9052869**	■	■	■	Ø 10,0 mm
Befestigung paarweise T01 K/H/A TS 95-110 2 Adapter, Gewindestange M10x120 mm **Art-Nr. 9052870**	■	■	■	Ø 10,0 mm

*** Für die Befestigung an Glastüren ist zusätzlich die blaugelb Distanzscheibe rund Art-Nr. 9076800 erforderlich**

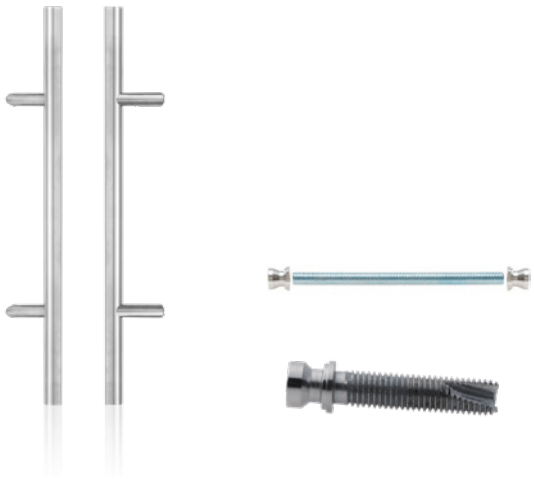

für blaugelb Türgriff schräge Stütze 45°

Die Befestigung ist abhängig von der ausgewählten Tür.
Türarten und passendes Befestigungszubehör:

Befestigungszubehör	Aluminiumtür	Kunststofftür	Holztür	Bohrung
Befestigung T01/10 K/H/A M10x25 mm, einseitig **Art-Nr. 9077560**	■	■	■	Ø 8,5 mm
Befestigung T01/10 K/H/A M10x30 mm, einseitig **Art-Nr. 9065449**	■	■	■	Ø 8,5 mm
Befestigung T01/10 K/H/A M10x35 mm, einseitig **Art-Nr. 9052865**	■	■	■	Ø 8,5 mm
Befestigung T01/10 K/H/A M10x46 mm, einseitig **Art-Nr. 9052866**	■	■	■	Ø 8,5 mm
Befestigung T01/12 K/H/A M12x25 mm, einseitig **Art-Nr. 9128304**	■	■	■	Ø 10,5 mm
Befestigung T01/12 K/H/A M12x35 mm, einseitig **Art-Nr. 9128305**	■	■	■	Ø 10,5 mm
Befestigung T01/12 K/H/A M12x46 mm, einseitig **Art-Nr. 9128306**	■	■	■	Ø 10,5 mm
Befestigung paarweise* T01 K/H/A TS 10-15 2 Adapter, Gewindestange M10x30 mm **Art-Nr. 9052867**	■	■	■	Ø 10,0 mm
Befestigung paarweise T01 K/H/A TS 60-70 2 Adapter, Gewindestange M10x85 mm **Art-Nr. 9052868**	■	■	■	Ø 10,0 mm
Befestigung paarweise T01 K/H/A TS 80-90 2 Adapter, Gewindestange M10x105 mm **Art-Nr. 9052869**	■	■	■	Ø 10,0 mm
Befestigung paarweise T01 K/H/A TS 95-110 2 Adapter, Gewindestange M10x120 mm **Art-Nr. 9052870**	■	■	■	Ø 10,0 mm

*** Für die Befestigung an Glastüren ist zusätzlich die blaugelb Distanzscheibe oval Art-Nr. 9076802 erforderlich**

blaugelb
Türgriff ⅓ flach gerade Stütze 90°
Die schlichte und elegante Lösung an jeder Tür.



Artikelname	VE	Art-Nr.
blaugelb Türgriff ⅓ flach gerade Stütze 90° 400 / 210 mm	1 Stück	9399509
blaugelb Türgriff ⅓ flach gerade Stütze 90° 600 / 400 mm	1 Stück	9399510
blaugelb Türgriff ⅓ flach gerade Stütze 90° 800 / 600 mm	1 Stück	9399511
blaugelb Türgriff ⅓ flach gerade Stütze 90° 1000 / 800 mm	1 Stück	9399512
blaugelb Türgriff ⅓ flach gerade Stütze 90° 1200 / 1000 mm	1 Stück	9399513
blaugelb Türgriff ⅓ flach gerade Stütze 90° 1400 / 1200 mm	1 Stück	9399584
blaugelb Türgriff ⅓ flach gerade Stütze 90° 1600 / 1400 mm	1 Stück	9399585
blaugelb Türgriff ⅓ flach gerade Stütze 90° 1800 / 1600 mm	1 Stück	9399586
blaugelb Türgriff ⅓ flach gerade Stütze 90° 2000 / 1800 mm	1 Stück	9399587

Der blaugelb Türgriff ⅓ flach gerade Stütze 90° ist zur einseitigen oder paarweisen Befestigung an Türen geeignet. Er besteht aus einem halbrunden Edelstahlrohr mit den Abmessungen 40 x 20 mm und ist in den Längen 400 - 2000 mm verfügbar. Die blaugelb Türgriffe werden mit geraden Stützen geliefert.

Der blaugelb Türgriff ⅓ flach gerade Stütze 90° überzeugt durch die gewohnt angenehme Haptik eines Rundrohrtürgriffs. Die halbkreisförmig abgerundete Rückseite sorgt dabei für ein besonders weiches und komfortables Griffgefühl. Fachgerecht an Haus- oder alternativen Türarten montiert, zeigt der Türgriff auch bei langfristiger Nutzung keine Ermüdungserscheinungen.

Keine Lockerung der Sockel an der Griffstange, kein Wackeln an der Tür sind überzeugende Argumente für die blaugelb Türgriffe.

In Kombination mit den montagefreundlichen und sicheren blaugelb Befestigungssystemen können die blaugelb Türgriffe problemlos auf den folgenden Türarten verwendet werden:

- an Aluminiumtüren
- an Kunststofftüren
- an Holztüren
- an Glastüren

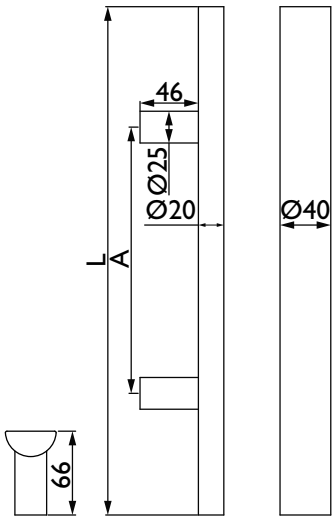

Produktvorteile:

- Trendgerechtes flaches Design in der Frontansicht
- Angenehme runde Haptik auf der Rückseite
- 100% Materialgarantie
- Robuste und hochbeständige Türgriffkonstruktion
- Feinstrukturierte Oberfläche für angenehmere Haptik, erhöhte Schmutzresistenz und Langlebigkeit

Technische Daten:

Material:	Edelstahl
Oberfläche:	fein matt
Ausführung:	Stützen gerade, 90°
Abmessung Griffstange:	40 mm x 20 mm
Befestigung:	je 2 Adapter und je 2 Bohrschrauben 6,3 x 60 mm
Verpackungseinheit:	1 Stück

Passende Befestigung?



SEITE 09

blaugelb

Türgriff ⅓ flach schräge Stütze 45°

Die schlichte und elegante Lösung an jeder Tür.



Artikelname	VE	Art-Nr.
blaugelb Türgriff ⅓ flach schräge Stütze 45° 400 / 210 mm	1 Stück	9399588
blaugelb Türgriff ⅓ flach schräge Stütze 45° 600 / 400 mm	1 Stück	9399589
blaugelb Türgriff ⅓ flach schräge Stütze 45° 800 / 600 mm	1 Stück	9399590
blaugelb Türgriff ⅓ flach schräge Stütze 45° 1000 / 800 mm	1 Stück	9399591
blaugelb Türgriff ⅓ flach schräge Stütze 45° 1200 / 1000 mm	1 Stück	9399592
blaugelb Türgriff ⅓ flach schräge Stütze 45° 1400 / 1200 mm	1 Stück	9399593
blaugelb Türgriff ⅓ flach schräge Stütze 45° 1600 / 1400 mm	1 Stück	9399594
blaugelb Türgriff ⅓ flach schräge Stütze 45° 1800 / 1600 mm	1 Stück	9399595
blaugelb Türgriff ⅓ flach schräge Stütze 45° 2000 / 1800 mm	1 Stück	9399596

Der blaugelb Türgriff ⅓ flach schräge Stütze 45° ist zur einseitigen oder paarweisen Befestigung an Türen geeignet. Er besteht aus einem halbrunden Edelstahlrohr mit den Abmessungen 40 x 20 mm und ist in den Längen 400 - 2000 mm verfügbar. Die blaugelb Türgriffe werden mit schrägen Stützen geliefert.

Der blaugelb Türgriff ⅓ flach schräge Stütze 45° überzeugt durch die gewohnt angenehme Haptik eines Rundrohrtürgriffs. Die halbkreisförmig abgerundete Rückseite sorgt dabei für ein besonders weiches und komfortables Griffgefühl. Fachgerecht an Haus- oder alternativen Türarten montiert, zeigt der Türgriff auch bei langfristiger Nutzung keine Ermüdungserscheinungen. Keine Lockerung der Sockel an der Griffstange, kein Wackeln an der Tür sind überzeugende Argumente für die blaugelb Türgriffe.

In Kombination mit den montagefreundlichen und sicheren blaugelb Befestigungssystemen können die blaugelb Türgriffe problemlos auf den folgenden Türarten verwendet werden:

- an Aluminiumtüren
- an Kunststofftüren
- an Holztüren

Produktvorteile:

- Trendgerechtes flaches Design in der Frontansicht
- Angenehme runde Haptik auf der Rückseite
- 100% Materialgarantie
- Robuste und hochbeständige Türgriffkonstruktion
- Feinstrukturierte Oberfläche für angenehmere Haptik, erhöhte Schmutzresistenz und Langlebigkeit

Technische Daten:

Material:	Edelstahl
Oberfläche:	fein matt
Ausführung:	Stützen schräg, 45°
Abmessung Griffstange:	40 mm x 20 mm
Befestigung:	je 2 Adapter und je 2 Bohrschrauben 6,3 x 60 mm
Verpackungseinheit:	1 Stück

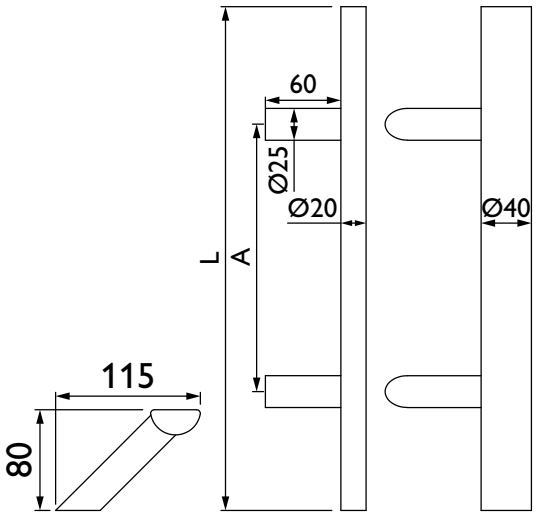

Passende Befestigung?



SEITE 09

blaugelb

Befestigungsset T05

Passend für blaugelb Türgriff ⅓ flach gerade Stütze 90° und schräge Stütze 45°.

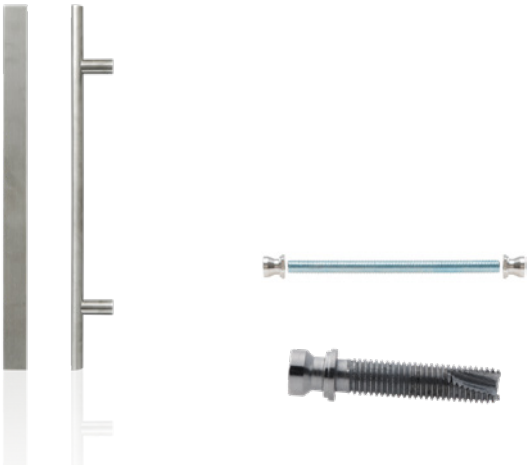

für blaugelb Türgriffe ⅓ flach gerade Stütze 90°

Die Befestigung ist abhängig von der ausgewählten Tür.
Türarten und passendes Befestigungszubehör:

Befestigungszubehör	Aluminium	Kunststoff	Holz	Glas	Bohrung
Befestigung T05/08 M8x25 mm, einseitig **Art-Nr. 9279634**	■				Ø 7 mm
Befestigung T05/08 M8x50 mm, einseitig **Art-Nr. 9279635**	■	■			Ø 7 mm
Befestigung T05/12 M12x25 mm, einseitig **Art-Nr. 9279636**	■				Ø 11 mm
Befestigung T05/12 M12x45 mm, einseitig **Art-Nr. 9279637**	■	■			Ø 11 mm
Befestigung T05/08 M8x25 mm, einseitig, inkl. Rampa-Muffe 14,5x25 mm **Art-Nr. 9338416**			■		Ø 11 mm
Befestigung T05 paarweise M8x70 mm, TS 40-55 **Art-Nr. 9403673**	■	■	■		Ø 13 mm
Befestigung T05 paarweise M8x90 mm, TS 56-75 **Art-Nr. 9403694**	■	■	■		Ø 13 mm
Befestigung T05 paarweise M8x110 mm, TS 76-95 **Art-Nr. 9403695**	■	■	■		Ø 13 mm
Befestigung T05 Glastür paarweise M8x40 mm Distanzbuchse Ø 12 mm Unterlegscheibe Ø 25 mm **Art-Nr. 9279638**				■	Ø 13 mm
Befestigung T05 Glastür einseitig, sichtbar M8x40 mm Flachkopfmutter Ø 25 mm Unterlegscheibe Ø 25 mm **Art-Nr. 9403672**				■	Ø 10 mm

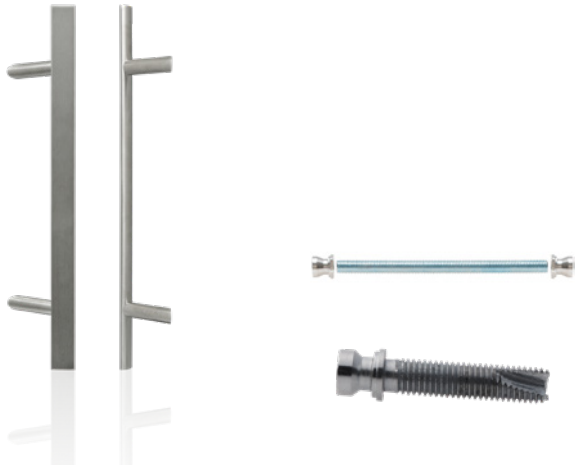

für blaugelb Türgriffe ⅓ flach schräge Stütze 45°

Die Befestigung ist abhängig von der ausgewählten Tür.
Türarten und passendes Befestigungszubehör:

Befestigungszubehör	Aluminium	Kunststoff	Holz	Glas	Bohrung
Befestigung T05/08 M8x25 mm, einseitig **Art-Nr. 9279634**	■				Ø 7 mm
Befestigung T05/08 M8x50 mm, einseitig **Art-Nr. 9279635**	■	■			Ø 7 mm
Befestigung T05/12 M12x25 mm, einseitig **Art-Nr. 9279636**	■				Ø 11 mm
Befestigung T05/12 M12x45 mm, einseitig **Art-Nr. 9279637**	■	■			Ø 11 mm
Befestigung T05/08 M8x25 mm, einseitig, inkl. Rampa-Muffe 14,5x25 mm **Art-Nr. 9338416**			■		Ø 11 mm
Befestigung T05 paarweise M8x70 mm, TS 40-55 **Art-Nr. 9403673**	■	■	■		Ø 13 mm
Befestigung T05 paarweise M8x90 mm, TS 56-75 **Art-Nr. 9403694**	■	■	■		Ø 13 mm
Befestigung T05 paarweise M8x110 mm, TS 76-95 **Art-Nr. 9403695**	■	■	■		Ø 13 mm

blaugelb

Türgriff flach 40x10 mm gerade Stütze 90°

Die schlichte und elegante Lösung an jeder Tür.



Artikelname	VE	Art-Nr.
blaugelb Türgriff flach 40 x 10 mm gerade Stütze 90° 400 / 300 mm	1 Stück	9399606
blaugelb Türgriff flach 40 x 10 mm gerade Stütze 90° 600 / 400 mm	1 Stück	9399607
blaugelb Türgriff flach 40 x 10 mm gerade Stütze 90° 800 / 600 mm	1 Stück	9399608
blaugelb Türgriff flach 40 x 10 mm gerade Stütze 90° 1000 / 800 mm	1 Stück	9399609
blaugelb Türgriff flach 40 x 10 mm gerade Stütze 90° 1200 / 1000 mm	1 Stück	9399610
blaugelb Türgriff flach 40 x 10 mm gerade Stütze 90° 1400 / 1200 mm	1 Stück	9399611
blaugelb Türgriff flach 40 x 10 mm gerade Stütze 90° 1600 / 1400 mm **(3 Stützen)**	1 Stück	9399612
blaugelb Türgriff flach 40 x 10 mm gerade Stütze 90° 1800 / 1600 mm **(3 Stützen)**	1 Stück	9399613
blaugelb Türgriff flach 40 x 10 mm gerade Stütze 90° 2000 / 1800 mm **(3 Stützen)**	1 Stück	9399614

Der blaugelb Türgriff flach 40x10 mm gerade Stütze 90° ist zur einseitigen oder paarweisen Befestigung an Türen geeignet. Er besteht aus einem flachen Edelstahlgriff mit den Abmessungen 40 x 10 mm und ist in den Längen 400 - 2000 mm verfügbar. Die blaugelb Türgriffe werden mit geraden Stützen geliefert.

Der blaugelb Türgriff flach 40x10 mm gerade Stütze 90° überzeugt durch den bewusst reduzierten Abstand zur Türoberfläche. Ganz im Sinne modernster Designansprüche verschmilzt der flache Edelstahlgriff nahezu gänzlich mit der Oberfläche. Fachgerecht an Haus- oder alternativen Türarten montiert, zeigt der Türgriff auch bei langfristiger Nutzung keine Ermüdungserscheinungen. Keine Lockerung der Sockel an der Griffstange, kein Wackeln an der Tür sind überzeugende Argumente für die blaugelb Türgriffe. In Kombination mit den montagefreundlichen und sicheren blaugelb Befestigungssystemen können die blaugelb Türgriffe problemlos auf den folgenden Türarten verwendet werden:

- an Aluminiumtüren
- an Kunststofftüren
- an Holztüren
- an Glastüren

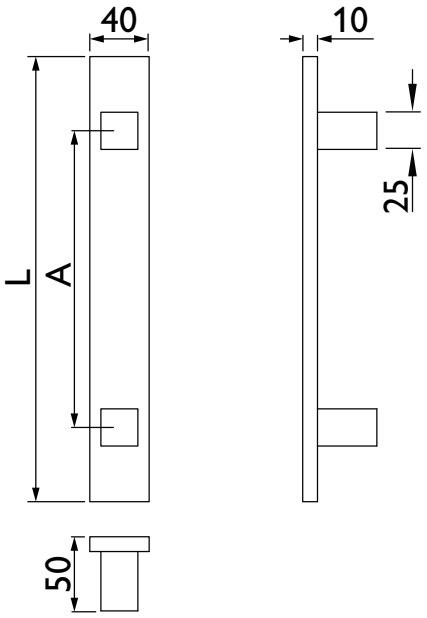

Produktvorteile:

- Trendgerechtes flaches Design in der Frontansicht
- Angenehmes haptisches Erlebnis bei der Benutzung
- 100% Materialgarantie
- Robuste und hochbeständige Türgriffkonstruktion
- Feinstrukturierte Oberfläche für angenehmere Haptik, erhöhte Schmutzresistenz und Langlebigkeit

Technische Daten:

Material:	Edelstahl
Oberfläche:	fein matt
Ausführung:	Stützen gerade, 90°
Abmessung Griffstange:	40 mm x 10 mm
Befestigung:	**2 Stützen:** je 2 Adapter und 2 Bohrschrauben 6,3 x 60 mm **3 Stützen:** je 3 Adapter und 3 Bohrschrauben 6,3 x 60 mm
Verpackungseinheit:	1 Stück

Passende Befestigung?



SEITE 12

blaugelb
Türgriff flach 40x10 mm schräge Stütze 45°
Die schlichte und elegante Lösung an jeder Tür.



Artikelname	VE	Art-Nr.
blaugelb Türgriff flach 40 x 10 mm schräge Stütze 45° 400 / 300 mm	1 Stück	9399615
blaugelb Türgriff flach 40 x 10 mm schräge Stütze 45° 600 / 400 mm	1 Stück	9399616
blaugelb Türgriff flach 40 x 10 mm schräge Stütze 45° 800 / 600 mm	1 Stück	9399617
blaugelb Türgriff flach 40 x 10 mm schräge Stütze 45° 1000 / 800 mm	1 Stück	9399618
blaugelb Türgriff flach 40 x 10 mm schräge Stütze 45° 1200 / 1000 mm	1 Stück	9399619
blaugelb Türgriff flach 40 x 10 mm schräge Stütze 45° 1400 / 1200 mm	1 Stück	9399620
blaugelb Türgriff flach 40 x 10 mm schräge Stütze 45° 1600 / 1400 mm **(3 Stützen)**	1 Stück	9399621
blaugelb Türgriff flach 40 x 10 mm schräge Stütze 45° 1800 / 1600 mm **(3 Stützen)**	1 Stück	9399622
blaugelb Türgriff flach 40 x 10 mm schräge Stütze 45° 2000 / 1800 mm **(3 Stützen)**	1 Stück	9399623

Der blaugelb Türgriff flach 40x10 mm schräge Stütze 45° ist zur einseitigen oder paarweisen Befestigung an Türen geeignet. Er besteht aus einem flachen Edelstahlgriff mit den Abmessungen 40 x 10 mm und ist in den Längen 400 – 2000 mm verfügbar. Die blaugelb Türgriffe werden mit geraden Stützen geliefert.

Der blaugelb Türgriff flach 40x10 mm schräge Stütze 45° überzeugt durch den bewusst reduzierten Abstand zur Türoberfläche. Ganz im Sinne modernster Designansprüche verschmilzt der flache Edelstahlgriff nahezu gänzlich mit der Oberfläche. Fachgerecht an Haus- oder alternativen Türarten montiert, zeigt der Türgriff auch bei langfristiger Nutzung keine Ermüdungserscheinungen. Keine Lockerung der Sockel an der Griffstange, kein Wackeln an der Tür sind überzeugende Argumente für die blaugelb Türgriffe.

In Kombination mit den montagefreundlichen und sicheren blaugelb Befestigungssystemen können die blaugelb Türgriffe problemlos auf den folgenden Türarten verwendet werden:

- an Aluminiumtüren
- an Kunststofftüren
- an Holztüren

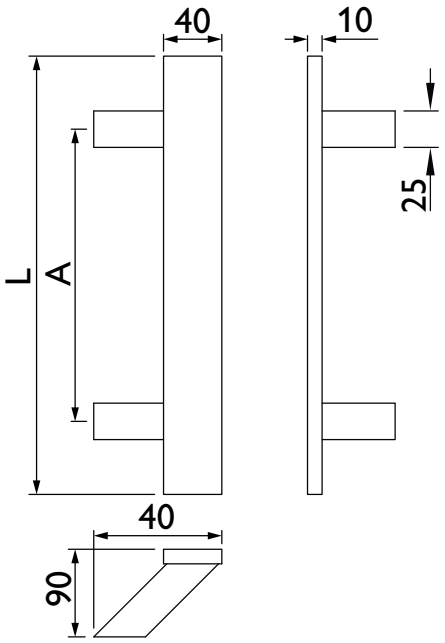

Produktvorteile:

- Trendgerechtes flaches Design in der Frontansicht
- Angenehmes haptisches Erlebnis bei der Benutzung
- 100% Materialgarantie
- Robuste und hochbeständige Türgriffkonstruktion
- Feinstrukturierte Oberfläche für angenehmere Haptik, erhöhte Schmutzresistenz und Langlebigkeit

Technische Daten:

Material:	Edelstahl
Oberfläche:	fein matt
Ausführung:	Stützen schräg, 45°
Abmessung Griffstange:	40 mm x 10 mm
Befestigung:	**2 Stützen:** je 2 Adapter und 2 Bohrschrauben 6,3 x 60 mm **3 Stützen:** je 3 Adapter und 3 Bohrschrauben 6,3 x 60 mm
Verpackungseinheit:	1 Stück

Passende Befestigung?



SEITE 12

Befestigungsset T05

Passend für blaugelb Türgriff flach 40x10 mm gerade Stütze 90° und schräge Stütze 45°.

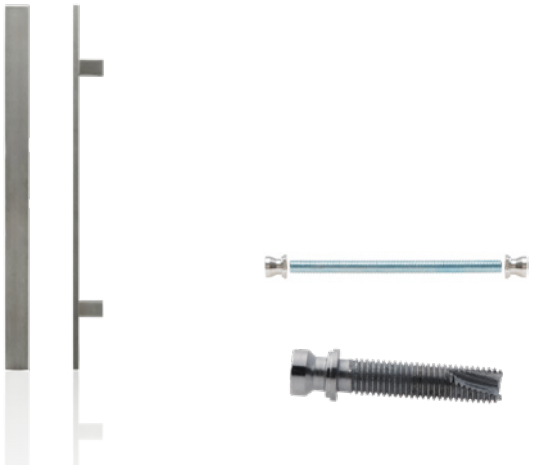

für blaugelb Türgriffe flach 40x10 mm gerade Stütze 90°

Die Befestigung ist abhängig von der ausgewählten Tür.
Türarten und passendes Befestigungszubehör:

Befestigungszubehör	Aluminium	Kunststoff	Holz	Glas	Bohrung
Befestigung T05/08 M8x25 mm, einseitig **Art-Nr. 9279634**	■				Ø 7 mm
Befestigung T05/08 M8x50 mm, einseitig **Art-Nr. 9279635**	■	■			Ø 7 mm
Befestigung T05/12 M12x25 mm, einseitig **Art-Nr. 9279636**	■				Ø 11 mm
Befestigung T05/12 M12x45 mm, einseitig **Art-Nr. 9279637**	■	■			Ø 11 mm
Befestigung T05/08 M8x25 mm, einseitig, inkl. Rampa-Muffe 14,5x25 mm **Art-Nr. 9338416**			■		Ø 11 mm
Befestigung T05 **paarweise** M8x70 mm, TS 40-55 **Art-Nr. 9403673**	■	■	■		Ø 13 mm
Befestigung T05 **paarweise** M8x90 mm, TS 56-75 **Art-Nr. 9403694**	■	■	■		Ø 13 mm
Befestigung T05 **paarweise** M8x110 mm, TS 76-95 **Art-Nr. 9403695**	■	■	■		Ø 13 mm
Befestigung T05 Glastür **paarweise** M8x40 mm Distanzbuchse Ø 12 mm Unterlegscheibe 25x25 mm **Art-Nr. 9406684**				■	Ø 13 mm

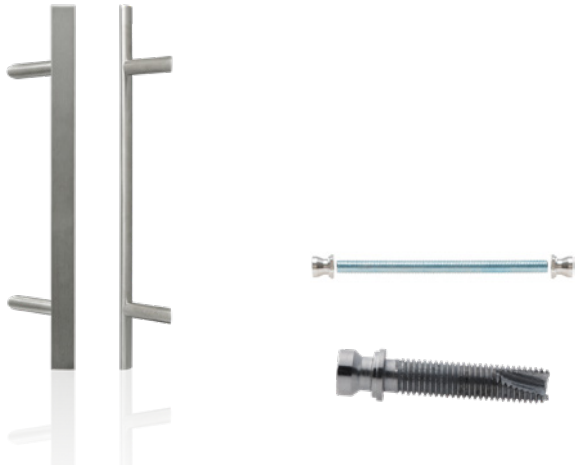

für blaugelb Türgriffe flach 40x10 mm schräge Stütze 45°

Die Befestigung ist abhängig von der ausgewählten Tür.
Türarten und passendes Befestigungszubehör:

Befestigungszubehör	Aluminium	Kunststoff	Holz	Glas	Bohrung
Befestigung T05/08 M8x25 mm, einseitig **Art-Nr. 9279634**	■				Ø 7 mm
Befestigung T05/08 M8x50 mm, einseitig **Art-Nr. 9279635**	■	■			Ø 7 mm
Befestigung T05/12 M12x25 mm, einseitig **Art-Nr. 9279636**	■				Ø 11 mm
Befestigung T05/12 M12x45 mm, einseitig **Art-Nr. 9279637**	■	■			Ø 11 mm
Befestigung T05/08 M8x25 mm, einseitig, inkl. Rampa-Muffe 14,5x25 mm **Art-Nr. 9338416**			■		Ø 11 mm
Befestigung T05 **paarweise** M8x70 mm, TS 40-55 **Art-Nr. 9403673**	■	■	■		Ø 13 mm
Befestigung T05 **paarweise** M8x90 mm, TS 56-75 **Art-Nr. 9403694**	■	■	■		Ø 13 mm
Befestigung T05 **paarweise** M8x110 mm, TS 76-95 **Art-Nr. 9403695**	■	■	■		Ø 13 mm

blaugelb
Türgriff ⅓ flach gerade Endstütze 90°
Die schlichte und elegante Lösung an jeder Tür.



Artikelname	VE	Art-Nr.
blaugelb Türgriff ⅓ flach gerade Endstütze 90° 420 / 400 mm	1 Stück	9399597
blaugelb Türgriff ⅓ flach gerade Endstütze 90° 620 / 600 mm	1 Stück	9399598
blaugelb Türgriff ⅓ flach gerade Endstütze 90° 820 / 800 mm	1 Stück	9399599
blaugelb Türgriff ⅓ flach gerade Endstütze 90° 1020 / 1000 mm	1 Stück	9399600
blaugelb Türgriff ⅓ flach gerade Endstütze 90° 1220 / 1200 mm	1 Stück	9399601
blaugelb Türgriff ⅓ flach gerade Endstütze 90° 1420 / 1400 mm	1 Stück	9399602
blaugelb Türgriff ⅓ flach gerade Endstütze 90° 1620 / 1600 mm	1 Stück	9399603
blaugelb Türgriff ⅓ flach gerade Endstütze 90° 1820 / 1800 mm	1 Stück	9399604
blaugelb Türgriff ⅓ flach gerade Endstütze 90° 2020 / 2000 mm	1 Stück	9399605

Der blaugelb Türgriff ⅓ flach gerade Endstütze 90° ist zur einseitigen oder paarweisen Befestigung an Türen geeignet. Er besteht aus einem halbrunden Edelstahlrohr mit den Abmessungen 40 x 20 mm und ist in den Längen 420 - 2020 mm verfügbar. Die blaugelb Türgriffe werden mit geraden Stützen geliefert.

Der blaugelb Türgriff ⅓ flach gerade Endstütze 90° überzeugt durch die gewohnt angenehme Haptik eines Rundrohrtürgriffs. Die halbkreisförmig abgerundete Rückseite sorgt dabei für ein besonders weiches und komfortables Griffgefühl. Fachgerecht an Haus- oder alternativen Türarten montiert, zeigt der Türgriff auch bei langfristiger Nutzung keine Ermüdungserscheinungen. Keine Lockerung der Sockel an der Griffstange, kein Wackeln an der Tür sind überzeugende Argumente für die blaugelb Türgriffe.

In Kombination mit den montagefreundlichen und sicheren blaugelb Befestigungssystemen können die blaugelb Türgriffe problemlos auf den folgenden Türarten verwendet werden:

- an Aluminiumtüren
- an Kunststofftüren
- an Holztüren

Produktvorteile:

- Trendgerechtes flaches Design in der Frontansicht
- Angenehme runde Haptik auf der Rückseite
- 100% Materialgarantie
- Robuste und hochbeständige Türgriffkonstruktion
- Feinstrukturierte Oberfläche für angenehmere Haptik, erhöhte Schmutzresistenz und Langlebigkeit

Technische Daten:

Material:	Edelstahl
Oberfläche:	fein matt
Ausführung:	Stützen gerade, 90°
Abmessung Griffstange:	40 mm x 20 mm
Befestigung:	je 2 Adapter und je 2 Bohrschrauben 4,5 x 38 mm
Verpackungseinheit:	1 Stück

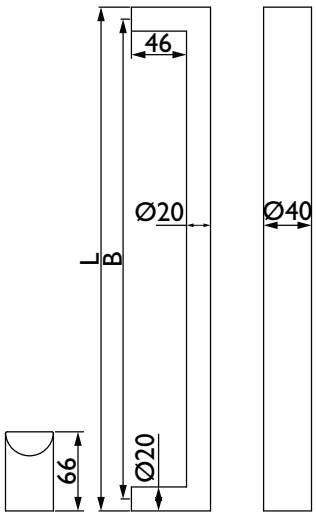

Passende Befestigung?



SEITE 14

Befestigungsset T06

Passend für blaugelb Türgriff ⅓ flach gerade Endstütze 90°.



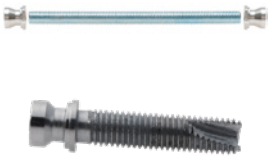

für blaugelb Türgriffe ⅓ flach gerade Endstütze 90°

Die Befestigung ist abhängig von der ausgewählten Tür.
Türarten und passendes Befestigungszubehör:

Befestigungszubehör	Aluminium	Kunststoff	Holz	Glas	Bohrung
Befestigung T06/08 M8x25 mm, einseitig **Art-Nr. 9373579**	■				Ø 7 mm
Befestigung T06/08 M8x50 mm, einseitig **Art-Nr. 9373580**	■	■			Ø 7 mm
Befestigung T06/12 M12x25 mm, einseitig **Art-Nr. 9373581**	■				Ø 11 mm
Befestigung T06/12 M12x45 mm, einseitig **Art-Nr. 9373582**	■	■			Ø 11 mm
Befestigung T06/08 M8x25 mm, einseitig, inkl. Rampa-Muffe 14,5x25 mm **Art-Nr. 9373583**			■		Ø 11 mm
Befestigung T05 paarweise M6x70 mm, TS 40-55 **Art-Nr. 9403696**	■	■	■		Ø 10 mm
Befestigung T05 paarweise M6x90 mm, TS 56-75 **Art-Nr. 9403697**	■	■	■		Ø 10 mm
Befestigung T05 paarweise M6x110 mm, TS 76-95 **Art-Nr. 9403698**	■	■	■		Ø 10 mm

blaugelb
Türgriffrohr, kürzbar
Die variable und elegante Lösung für jede Tür.



Artikelname	VE	Art-Nr.
blaugelb Türgriffrohr, kürzbar 2700 mm	1 Stück	9400710
blaugelb Stütze 90° für Türgriffrohr	1 Paar	9400711

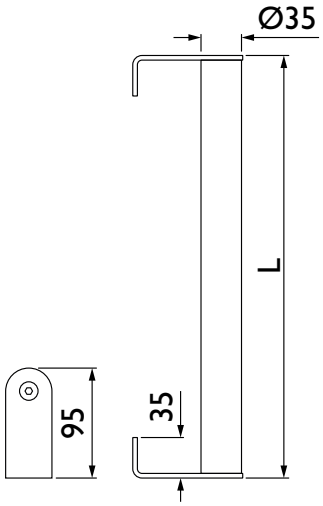

Das blaugelb Türgriffrohr, kürzbar aus hochwertigem Edelstahl bietet eine flexible Lösung für individuelle Griffabmessungen und kann entsprechend auf Maß zugeschnitten werden. Das Edelstahlrohr hat einen Durchmesser von 35 mm und eine Länge von 2.700 mm. Für die Wand- und Türbefestigung des blaugelb Türgriffsystems sind separat erhältliche Stützen erforderlich.

Das blaugelb Türgriffrohr, kürzbar überzeugt durch die gewohnt angenehme Haptik eines Rundrohrtürgriffs. Die stabile Konstruktion in Verbindung mit den passgenauen Stützelementen gewährleistet eine dauerhaft sichere Befestigung. Fachgerecht an Haus- oder alternativen Türarten montiert, zeigt der Türgriff auch bei langfristiger Nutzung keine Ermüdungserscheinungen. Keine Lockerung der Sockel an der Griffstange, kein Wackeln auf der Tür sind glasklare Argumente für die blaugelb Türgriffe.

Das blaugelb Türgriffrohr, kürzbar kann in Verbindung mit den passenden Stützen problemlos auf den folgenden Türarten verwendet werden:

- an Aluminiumtüren
- an Kunststofftüren
- an Holztüren

Produktvorteile:

- Hochwertige, gleichmäßig gebürstete Edelstahloberfläche
- Angenehmes haptisches Erlebnis bei der Benutzung
- 100% Materialgarantie
- Robuste und hochbeständige Türgriffkonstruktion

Technische Daten:

Material:	Edelstahl
Oberfläche:	fein matt
Ausführung:	ohne Stützen
Durchmesser Griffstange:	35 mm
Länge Griffstange:	2700 mm
Befestigung:	separat erhältlich
Verpackungseinheit:	1 Stück

Rahmentürdrücker 90°-Form Klasse 4

Der formschöne, elegante Rahmentürdrücker für Aluminium- und Kunststofftüren.

Klasse 4
DIN EN 1906

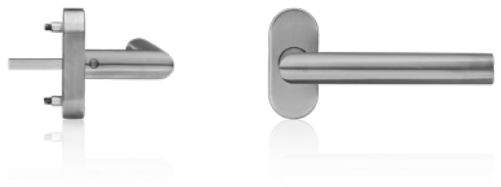

Artikelname	VE	Art-Nr.
blaugelb Rahmentürdrücker 90°-Form Kl. 4 Edelstahl fein matt	1 Stück	9131119
blaugelb Cliprosette PZ oval 14 mm Edelstahl fein matt	1 Stück	9163925

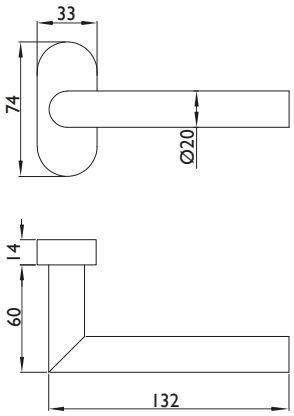

Der blaugelb Rahmentürdrücker 90°-Form Kl. 4 auf ovaler Rosette ist für Aluminium- und Kunststofftüren geeignet. Die Prüfung der Garnituren ist nach der Vorgabe der DIN 1906 paarweise erfolgt. Der Rahmentürdrücker weist ein wartungsfreies Gleitlager auf und durch die eingesetzte Hochhaltefeder ist eine exakte Drückerposition garantiert. Der formschöne, elegante Rahmentürdrücker aus hochwertigem Edelstahl wird mittels verdeckter Verschraubung befestigt. Die mitgelieferte Befestigungslösung für Aluminiumtüren besteht aus Blindnietmuttern und den dazu passenden metrischen Schrauben, die einen sicheren Sitz am Türflügel gewährleisten. Für die Befestigung an Kunststofftüren muss auf eine eigene Befestigungslösung zurückgegriffen werden.

Die blaugelb Cliprosette PZ oval (Art.-Nr. 9163925) ist separat erhältlich.

Produktvorteile:

- Hochwertige Materialien
- Geprüft nach DIN EN 1906:2012
- Wartungsfreies Gleitlager und Hochhaltefeder für einen exakten Stand
- Links/rechts verwendbar
- Elegantes Erscheinungsbild an der Tür
- Verdeckte Verschraubung

Technische Daten:

Material:	Edelstahl fein matt
Drückerlagerung:	fest/drehbar, mit Hochhaltefeder, wartungsfreies Gleitlager
Drücker-Innenvierkant:	8 mm
DIN-Richtung:	DIN links/rechts, beidseitig verwendbar mit Doppelfedersystem
Klassifizierungsschlüssel: **DIN EN 1906: 2012**	**4 | 7 | - | B1 | 1 | 5 | 0 | B**
Eignung nach DIN EN 1906:	ja
Rosettenmaße:	33 x 74 mm (B x H)
Rosettenhöhe:	14 mm
Befestigung:	verdeckte Verschraubung Inhalt Befestigungsset: 1 x Vierkantstift 8x70 mm 2 x Schraube M5x25 mm A2, TX25 2 x Blindnietmutter Flachkopf M5x13 mm
Bohrdurchmesser für Blindnietmuttern:	7,1 mm
Verpackungseinheit:	1 Stück (inklusive Befestigung)

Zubehör:

Artikelname	VE	Art-Nr.
blaugelb Drückervierkantstift 8 x 120 mm TS 18 - 70 mm, gekröpft 50 - 70 mm	1 Stück	9272083
blaugelb Drückervierkantstift 8 x 140 mm TS 38 - 90 mm, gekröpft 70 - 90 mm	1 Stück	9272084
blaugelb Drückervierkantstift 8 x 150 mm TS 48 - 100 mm, gekröpft 80 - 100 mm	1 Stück	9272085
blaugelb Drückervierkantstift 8 x 180 mm TS 78 - 130 mm, gekröpft 110 - 130 mm	1 Stück	9272086

blaugelb

Rahmentürdrücker U-45°-Form Klasse 4

Der formschöne, elegante Rahmentürdrücker für Aluminium- und Kunststofftüren.

Klasse 4
DIN EN 1906



Artikelname	VE	Art-Nr.
blaugelb Rahmentürdrücker U-45°-Form Kl. 4 Edelstahl fein matt	1 Stück	9131129
blaugelb Cliprosette PZ oval 14 mm Edelstahl fein matt	1 Stück	9163925

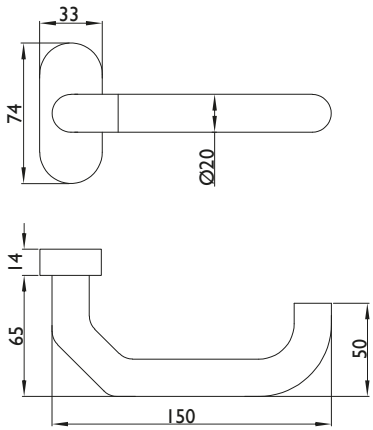

Der blaugelb Rahmentürdrücker U-45°-Form Kl. 4 auf ovaler Rosette ist für Aluminium- und Kunststofftüren geeignet. Die Prüfung der Garnituren ist nach der Vorgabe der DIN 1906 paarweise erfolgt. Der Rahmentürdrücker weist ein wartungsfreies Gleitlager auf und durch die eingesetzte Hochhaltefeder ist eine exakte Drückerposition garantiert.

Der formschöne, elegante Rahmentürdrücker aus hochwertigem Edelstahl wird mittels verdeckter Verschraubung befestigt. Die mitgelieferte Befestigungslösung für Aluminiumtüren besteht aus Blindnietmuttern und den dazu passenden metrischen Schrauben, die einen sicheren Sitz am Türflügel gewährleisten. Für die Befestigung an Kunststofftüren muss auf eine eigene Befestigungslösung zurückgegriffen werden. Die blaugelb Cliprosette PZ oval (Art.-Nr. 9163925) ist separat erhältlich.

Produktvorteile:

- Hochwertige Materialien
- Geprüft nach DIN EN 1906:2012
- Wartungsfreies Gleitlager und Hochhaltefeder für einen exakten Stand
- Links/rechts verwendbar
- Elegantes Erscheinungsbild an der Tür
- Verdeckte Verschraubung

Technische Daten:

Material:	Edelstahl fein matt
Drückerlagerung:	fest/drehbar, mit Hochhaltefeder, wartungsfreies Gleitlager
Drücker-Innenvierkant:	8 mm
DIN-Richtung:	DIN links/rechts, beidseitig verwendbar mit Doppelfedersystem
Klassifizierungsschlüssel: **DIN EN 1906: 2012**	**4 | 7 | - | B1 | 1 | 5 | 0 | B**
Eignung nach DIN EN 1906:	ja
Rosettenmaße:	33 x 74 mm (B x H)
Rosettenhöhe:	14 mm
Befestigung:	verdeckte Verschraubung Inhalt Befestigungsset: 1 x Vierkantstift 8x70 mm 2 x Schraube M5x25 mm A2, TX25 2 x Blindnietmutter Flachkopf M5x13 mm
Bohrdurchmesser für Blindnietmuttern:	7,1 mm
Verpackungseinheit:	1 Stück (inklusive Befestigung)

Zubehör:

Artikelname	VE	Art-Nr.
blaugelb Drückervierkantstift 8 x 120 mm TS 18 - 70 mm, gekröpft 50 - 70 mm	1 Stück	9272083
blaugelb Drückervierkantstift 8 x 140 mm TS 38 - 90 mm, gekröpft 70 - 90 mm	1 Stück	9272084
blaugelb Drückervierkantstift 8 x 150 mm TS 48 - 100 mm, gekröpft 80 - 100 mm	1 Stück	9272085
blaugelb Drückervierkantstift 8 x 180 mm TS 78 - 130 mm, gekröpft 110 - 130 mm	1 Stück	9272086

Rahmentürdrücker U-Form gekröpft Feuerschutz & Antipanik

Geprüfte Sicherheit für Feuer-, Rauch- und Fluchtwegtüren.

Klasse 4 DIN EN 1906 | FS DIN 18273 | DIN EN 179



Befestigung:	verdeckte Verschraubung Inhalt Befestigungsset: 1 x Vierkantstift 9x70 mm 2 x Schraube M5x25 mm A2, TX25 2 x Blindnietmutter Flachkopf M5x13 mm
Bohrdurchmesser für Blindnietmuttern:	7,1 mm
Verpackungseinheit:	1 Stück (inklusive Befestigung)

Artikelname	VE	Art-Nr.
blaugelb Rahmentürdrücker U-Form gekröpft FS & AP Edelstahl fein matt	1 Stück	9131144
blaugelb Cliprosette PZ oval 14 mm Edelstahl fein matt	1 Stück	9163925

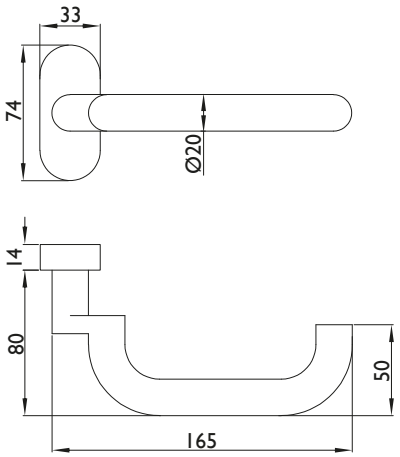

Der blaugelb Rahmentürdrücker U-Form gekröpft FS & AP auf ovaler Rosette ist für Fluchtwegtüren nach DIN EN 179 (Notausgangstüren) sowie für Feuer- und Rauchtüren mit erhöhtem Sicherheitsanspruch nach DIN 18273 geeignet und geprüft. Die Prüfung der Garnituren ist nach den Vorgaben der DIN 1906, DIN 18273 und DIN EN 179 paarweise erfolgt. Die Garnitur weist wartungsfreie Gleitlager auf und durch die eingesetzte Hochhaltefeder ist eine exakte Drückerposition garantiert.

Der formschöne, elegante Rahmentürdrücker aus hochwertigem Edelstahl wird mittels verdeckter Verschraubung befestigt. Die mitgelieferte Befestigungslösung für Aluminiumtüren besteht aus Blindnietmuttern und den dazu passenden metrischen Schrauben, die einen sicheren Sitz am Türflügel gewährleisten. Für die Befestigung an Kunststofftüren muss auf eine eigene Befestigungslösung zurückgegriffen werden.

Die blaugelb Cliprosette PZ oval (Art.-Nr. 9163925) ist separat erhältlich.

Produktvorteile:

- Hochwertige Materialien
- Geprüft nach DIN EN 179 und DIN 18273
- Wartungsfreies Gleitlager und Hochhaltefeder für einen exakten Stand
- Links/rechts verwendbar
- Elegantes Erscheinungsbild an der Tür
- Verdeckte Verschraubung

Technische Daten:

Material:	Edelstahl fein matt
Drückerlagerung:	fest/drehbar, mit Hochhaltefeder, wartungsfreies Gleitlager
Drücker-Innenvierkant:	9 mm
DIN-Richtung:	DIN links/rechts, beidseitig verwendbar mit Doppelfedersystem
Eignung nach DIN 18273 (Feuer- und Rauchschutz):	FS
Eignung nach DIN EN 1634:	ja
Eignung nach EN 179:	ja
Eignung nach EN 1125:	nein
Rosettenmaße:	33 x 74 mm (B x H)
Rosettenhöhe:	14 mm

Zubehör:

Artikelname	VE	Art-Nr.
blaugelb Vierkantstift FS 9 x 140 mm TS 38 - 90 mm, gekröpft 70 - 90 mm	1 Stück	9271881

blaugelb
Türdrücker 90°-Form runde Rosette
Der formschöne Türdrücker für Ihre Haustür.



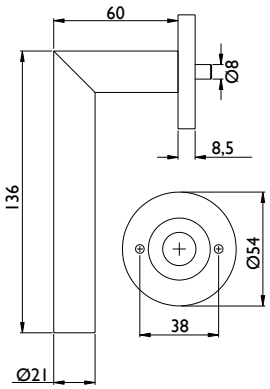

Der blaugelb Türdrücker 90°-Form auf runder Rosette weist ein wartungsfreies Gleitlager auf und durch die eingesetzte Hochhaltefeder ist eine exakte Drückerposition garantiert. Die hochwertige Edelstahloberfläche sorgt für eine angenehmere Haptik auch bei kalten Temperaturen.

Der formschöne Türdrücker in Edelstahl fein matt wird mittels verdeckter Verschraubung befestigt.

Produktvorteile:

- Wartungsfreies Gleitlager und Hochhaltefeder für einen exakten Stand
- Elegantes Erscheinungsbild an der Tür
- Verdeckte Verschraubung
- Feinstrukturierte Oberfläche für angenehmere Haptik, erhöhte Schmutzresistenz und Langlebigkeit

Technische Daten:

Material:	Edelstahl
Oberfläche:	fein matt
Drückerlagerung:	fest/drehbar, mit Hochhaltefeder, wartungsfreies Gleitlager
Drücker-Innenvierkant:	8 mm
DIN-Richtung:	DIN links/rechts verfügbar
Durchmesser:	54 x 54 mm
Rosettenhöhe:	8,5 mm
Befestigung:	nicht im Lieferumfang enthalten
Verpackungseinheit:	1 Stück

Artikelname	VE	Art-Nr.
blaugelb Türdrücker 90°-Form auf runder Rosette (LS)	1 Stück	9399624
blaugelb Türdrücker 90°-Form auf runder Rosette (RS)	1 Stück	9399625

Passender Fenstergriff?



SEITE 56

blaugelb

Türdrücker 90°-Form eckige Rosette

Der formschöne Türdrücker für Ihre Haustür.

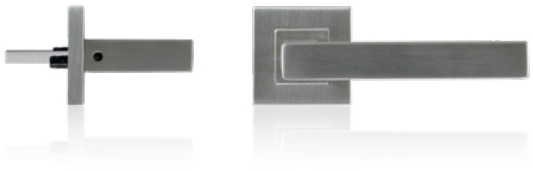

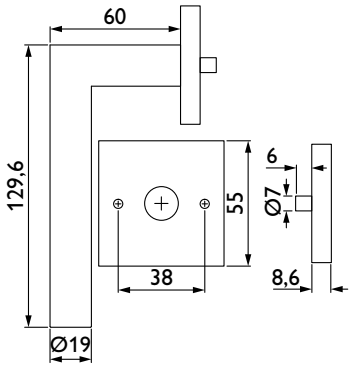

Der blaugelb Türdrücker 90°-Form auf eckiger Rosette weist ein wartungsfreies Gleitlager auf und durch die eingesetzte Hochhaltefeder ist eine exakte Drückerposition garantiert. Die hochwertige Edelstahloberfläche sorgt für eine angenehmere Haptik auch bei kalten Temperaturen.

Der formschöne Türdrücker in Edelstahl fein matt wird mittels verdeckter Verschraubung befestigt.

Produktvorteile:

- Wartungsfreies Gleitlager und Hochhaltefeder für einen exakten Stand
- Elegantes Erscheinungsbild an der Tür
- Verdeckte Verschraubung
- Feinstrukturierte Oberfläche für angenehmere Haptik, erhöhte Schmutzresistenz und Langlebigkeit

Technische Daten:

Material:	Edelstahl
Oberfläche:	fein matt
Drückerlagerung:	fest/drehbar, mit Hochhaltefeder, wartungsfreies Gleitlager
Drücker-Innenvierkant:	8 mm
DIN-Richtung:	DIN links/rechts verfügbar
Durchmesser:	55 x 55 mm
Rosettenhöhe:	8,6 mm
Befestigung:	nicht im Lieferumfang enthalten
Verpackungseinheit:	1 Stück

Artikelname	VE	Art-Nr.
blaugelb Türdrücker 90°-Form auf eckiger Rosette (LS)	1 Stück	9399626
blaugelb Türdrücker 90°-Form auf eckiger Rosette (RS)	1 Stück	9399627

Passender Fenstergriff?

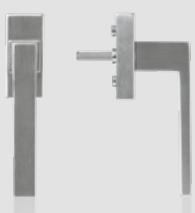

SEITE 57

blaugelb
Kugelknopf gekröpft auf ovaler Rosette
Der formschöne, elegante Kugelknopf für Alu- und Kunststofftüren.

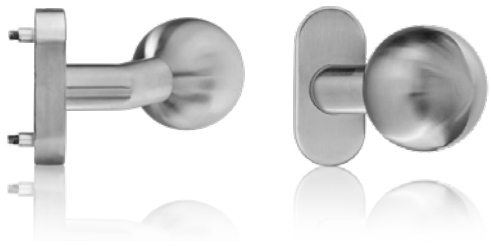

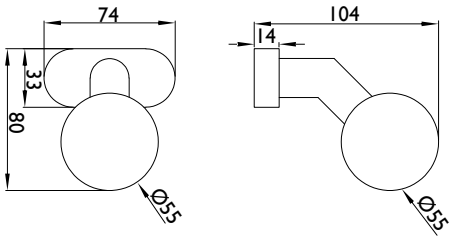

Der blaugelb Kugelknopf gekröpft ist für Alu- und Kunststofftüren geeignet und ist vorgerichtet für einen M12 Rollenwechselstift.

Der formschöne, elegante blaugelb Kugelknopf gekröpft ist in Edelstahl fein matt erhältlich. Der Knopf wird mittels verdeckter mitgelieferter Verschraubung befestigt.

Passend zu dem blaugelb Kugelknopf gekröpft ist in derselben Designlinie die blaugelb Clipprosette PZ oval (Art.-Nr. 9163925) erhältlich.

Produktvorteile:

- Hochwertige Materialien und Oberflächen
- Links/rechts verwendbar
- Elegantes Erscheinungsbild an der Tür
- Verdeckte Verschraubung

Technische Daten:

Material:	Edelstahl fein matt
Stiftaufnahme:	M12 Innengewinde
Rosettenmaße (B x H):	33 x 74 mm
Rosettenhöhe:	14 mm
Befestigung:	verdeckte Verschraubung 2 x Schraube M5x25 mm A2, TX25 2 x Blindnietmutter Flachkopf M5x13 mm
Bohrdurchmesser für Einnietmutter Flachkopf M5x13 mm:	7,1 mm
Eignung nach DIN 18273 (Feuer- und Rauchschutz):	ja
Verpackungseinheit:	1 Stück

Artikelname	VE	Art-Nr.
blaugelb Kugelknopf gekröpft auf ovaler Rosette Edelstahl fein matt	1 Stück	9257228
blaugelb Cliprosette PZ oval 14 mm Edelstahl fein matt	1 Stück	9163925

Zubehör:

Artikelname	VE	Art-Nr.
blaugelb Rollenwechselstift 8 x 80 mm TS 32 - 58 mm, gekröpft 48 - 58 mm	1 Stück	9257231
blaugelb Rollenwechselstift 8 x 100 mm TS 52 - 78 mm, gekröpft 68 - 78 mm	1 Stück	9257232
blaugelb Rollenwechselstift 8 x 110 mm TS 62 - 88 mm, gekröpft 78 - 88 mm	1 Stück	9257233
blaugelb Rollenwechselstift 8 x 120 mm TS 72 - 98 mm, gekröpft 88 - 98 mm	1 Stück	9257254
blaugelb Rollenwechselstift 8 x 140 mm TS 92 - 118 mm, gekröpft 108 - 118 mm	1 Stück	9257255
blaugelb Rollenwechselstift FS 9 x 90 mm TS 42 - 68 mm, gekröpft 58 - 68 mm	1 Stück	9257257
blaugelb Rollenwechselstift FS 9 x 100 mm TS 52 - 78 mm, gekröpft 68 - 78 mm	1 Stück	9257258
blaugelb Rollenwechselstift FS 9 x 110 mm TS 62 - 88 mm, gekröpft 78 - 88 mm	1 Stück	9257259
blaugelb Rollenwechselstift FS 9 x 120 mm TS 72 - 98 mm, gekröpft 88 - 98 mm	1 Stück	9257260
blaugelb Rollenwechselstift FS 9 x 130 mm TS 82 - 108 mm, gekröpft 98 - 108 mm	1 Stück	9257261

blaugelb

Flachknopf gekröpft auf ovaler Rosette

Der formschöne, elegante Flachknopf für Alu- und Kunststofftüren.

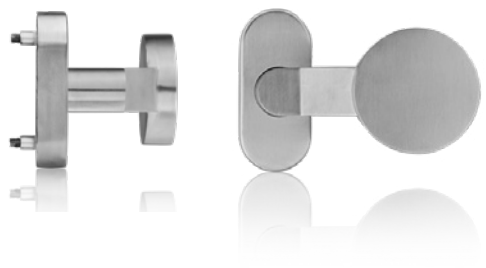

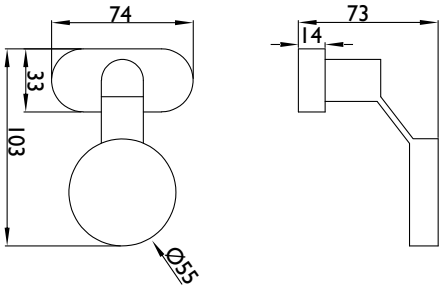

Der blaugelb Flachknopf gekröpft ist für Alu- und Kunststofftüren geeignet und ist vorgerichtet für einen M12 Rollenwechselstift.

Der formschöne, elegante blaugelb Flachknopf gekröpft ist in Edelstahl fein matt erhältlich. Der Knopf wird mittels verdeckter mitgelieferter Verschraubung befestigt.

Passend zu dem blaugelb Flachknopf gekröpft ist in derselben Designlinie die blaugelb Clipprosette PZ oval (Art.-Nr. 9163925) erhältlich.

Produktvorteile:

- Hochwertige Materialien und Oberflächen
- Links/rechts verwendbar
- Elegantes Erscheinungsbild an der Tür
- Verdeckte Verschraubung

Technische Daten:

Material:	Edelstahl fein matt
Stiftaufnahme:	M12 Innengewinde
Rosettenmaße (B x H):	33 x 74 mm
Rosettenhöhe:	14 mm
Befestigung:	verdeckte Verschraubung 2 x Schraube M5x25 mm A2, TX25 2 x Blindnietmutter Flachkopf M5x13 mm
Bohrdurchmesser für Einnietmutter Flachkopf M5x13 mm:	7,1 mm
Eignung nach DIN 18273 (Feuer- und Rauchschutz):	ja
Verpackungseinheit:	1 Stück

Artikelname	VE	Art-Nr.
blaugelb Flachknopf gekröpft auf ovaler Rosette Edelstahl fein matt	1 Stück	9257229
blaugelb Cliprosette PZ oval 14 mm Edelstahl fein matt	1 Stück	9163925

Zubehör:

Artikelname	VE	Art-Nr.
blaugelb Rollenwechselstift 8 x 80 mm TS 32 - 58 mm, gekröpft 48 - 58 mm	1 Stück	9257231
blaugelb Rollenwechselstift 8 x 100 mm TS 52 - 78 mm, gekröpft 68 - 78 mm	1 Stück	9257232
blaugelb Rollenwechselstift 8 x 110 mm TS 62 - 88 mm, gekröpft 78 - 88 mm	1 Stück	9257233
blaugelb Rollenwechselstift 8 x 120 mm TS 72 - 98 mm, gekröpft 88 - 98 mm	1 Stück	9257254
blaugelb Rollenwechselstift 8 x 140 mm TS 92 - 118 mm, gekröpft 108 - 118 mm	1 Stück	9257255
blaugelb Rollenwechselstift FS 9 x 90 mm TS 42 - 68 mm, gekröpft 58 - 68 mm	1 Stück	9257257
blaugelb Rollenwechselstift FS 9 x 100 mm TS 52 - 78 mm, gekröpft 68 - 78 mm	1 Stück	9257258
blaugelb Rollenwechselstift FS 9 x 110 mm TS 62 - 88 mm, gekröpft 78 - 88 mm	1 Stück	9257259
blaugelb Rollenwechselstift FS 9 x 120 mm TS 72 - 98 mm, gekröpft 88 - 98 mm	1 Stück	9257260
blaugelb Rollenwechselstift FS 9 x 130 mm TS 82 - 108 mm, gekröpft 98 - 108 mm	1 Stück	9257261

blaugelb
PZ Ring
Der formschöne, elegante Kugelknopf für Alu- und Kunststofftüren.



Der blaugelb PZ Ring ist für den verdeckten Einbau des Profilzylinders im Türelement und auch bei flügelüberdeckenden Türfüllungen. Der blaugelb PZ Ring muss mit Klebstoff fixiert werden.
Der blaugelb PZ Ring verhilft somit zu einem modernen, minimalistischen Erscheinungsbild, da der Profilzylinder in die Tür eingelassen werden kann

Produktvorteile:

- Keine aufwändige Montage
- Elegantes Erscheinungsbild an der Tür
- Korrosionsbeständiger Edelstahl

Technische Daten:

Material:	Edelstahl V2a
Bohrdurchmesser:	21 mm
Außendurchmesser:	25 mm
Aluminiumdeckschichtstärke:	2 - 4 mm
Verpackungseinheit:	1 Stück

Artikelname	VE	Art-Nr.
blaugelb PZ Ring 14 mm Edelstahl fein matt	1 Stück	9257230

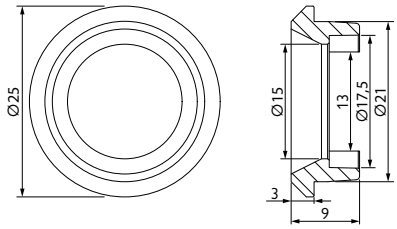

blaugelb
Cliprosette PZ oval
Die formschöne Rosette für Türen mit Profilzylinder.



Die blaugelb Cliprosette PZ oval zum Aufclipsen aus Aluminium oder hochwertigem Edelstahl gefertigt und mit einem in verschiedenen Tönen eloxierten oder einem fein matten Finish an der Oberfläche versehen, überzeugt als elegante Rosettenlösung an der Tür. Die Befestigung erfolgt durch ein Aufclipsen auf die Kunststoffunterkonstruktion, die Befestigung verdeckt. Durch die Aussparung an der Rückseite auf Höhe der Befestigungslöcher ist die blaugelb Cliprosette PZ oval auch für Elemente geeignet, die bei der Befestigung Blindnietmuttern mit Rand einsetzen. Ein 100%iges planes Aufliegen ist damit gewährleistet.

Produktvorteile:

- Geeignet für Elemente mit Blindnietmutter mit Rand
- Elegante Lösung für die Tür
- Schnelle und einfache Montage
- Verdeckte Verschraubung im montierten Zustand
- Abbrechschutz für hervorstehenden Profilzylinder

Technische Daten:

Material:	Aluminium oder Edelstahl
Oberfläche:	eloxiert oder fein matt
Lochung:	PZ
Abmessungen:	33 x 74 mm
Randhöhe:	9 mm
Unterkonstruktion:	Kunststoff
Befestigung:	nicht im Lieferumfang enthalten
Verpackungseinheit:	50 Stück

Artikelname	VE	Art-Nr.
blaugelb Cliprosette PZ oval 9 mm Edelstahl fein matt	1 Stück	9071046

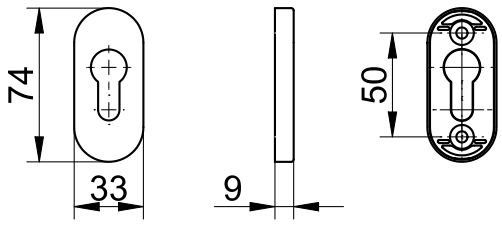

blaugelb

Schieberosette ZA PZ oval BNM

Der erhöhte Schutz für Außentüren dank Zylinder-Abdeckung.



Die blaugelb Schieberosette ZA PZ oval BNM aus hochwertigem, einsatzgehärtetem Edelstahl gefertigt, verfügt über eine zusätzliche Zylinder-Abdeckung und ist mit einem in verschiedenen Tönen eloxierten oder einem fein matten Finish an der Oberfläche versehen. Sie ist ideal als zuverlässige Schutzrosettenlösung an der Außentür. Der Zylinderüberstand ist abschließend bis zu einer Höhe von 11 bis 14 mm. Die Befestigung erfolgt durch zwei Senkkopfschrauben.

Produktvorteile:

- Geeignet für Elemente mit Blindnietmutter mit Rand
- Zylinderabdeckung für zusätzliche Sicherheit
- Schnelle und einfache Montage
- Federnd gelagerte Zylinderabdeckung
- Anpassung an Zylinderüberstände von 11 bis 14 mm

Durch die Aussparung an der Rückseite auf Höhe der Befestigungslöcher ist die blaugelb Schieberosette ZA PZ oval BNM auch für Elemente geeignet, die bei der Befestigung Blindnietmuttern mit Rand einsetzen. Ein 100%iges planes Aufliegen ist damit gewährleistet.



Technische Daten:

Material:	Alumninium oder Edelstahl, einsatzgehärtet mit Stahlplatte
Oberfläche:	eloxiert oder fein matt
Lochung:	PZ
Abmessungen:	74 x 33 mm
Randhöhe:	14 mm
Zylinderüberstand:	11 - 14 mm
Unterkonstruktion:	Edelstahl
Befestigung:	nicht im Lieferumfang enthalten
Verpackungseinheit:	20 Stück

Artikelname	VE	Art-Nr.
blaugelb Schieberosette ZA PZ oval BNM 14 mm Edelstahl fein matt	1 Stück	9071061

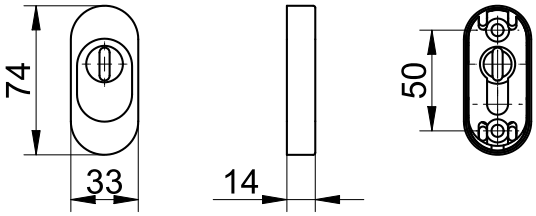

Passender Türgriff?



SEITE 7

blaugelb
Cliprosette PZ oval 14 mm
Verklebbare Sicherheit mit Brief und Siegel.



Die blaugelb Cliprosette PZ oval aus hochwertigem Edelstahl gefertigt und mit einem fein matten Finish an der Oberfläche versehen, überzeugt als elegante Rosettenlösung an der Tür. Die formschöne, elegante Rosette wird mittels verdeckter Verschraubung befestigt. Die Befestigung erfolgt durch die robuste Unterkonstruktion auf welche die Abdeckung dann aufeclipst wird.

Produktvorteile:

- Elegante Lösung für die Tür
- Schnelle und einfache Montage
- Verdeckte Verschraubung im montierten Zustand
- Abbrechschutz für hervorstehenden Profilzylinder

Technische Daten:

Material:	Edelstahl V2a
Oberfläche / Farbe:	Edelstahl matt
Form:	oval
Lochung:	PZ
Abmessungen	33 x 74 mm
Randhöhe:	14 mm
Unterkonstruktion:	Stahl/Kunststoff
Befestigung:	verdeckte Verschraubung
Verpackungseinheit:	1 Paar (inklusive Befestigung)

Artikelname	VE	Art-Nr.
blaugelb Cliprosette PZ oval 14 mm Edelstahl fein matt	1 Paar	9163925

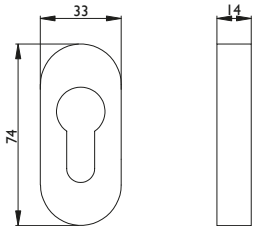

blaugelb
Schutzrosettenpaar PZ rund
Das formschöne Schutzrosettenpaar für Außentüren.



Das blaugelb Schutzrosettenpaar PZ rund überzeugt als zuverlässige Schutzrosettenlösung an Außentüren. Die hochwertige Edelstahloberfläche sorgt für eine angenehmere Haptik auch bei kalten Temperaturen. Die Befestigung erfolgt paarweise durch zwei Senkkopfschrauben mit der mitgelieferten Innenrosette.

Produktvorteile:

- Sichere Lösung für die Tür bei allen hervorstehenden Zylindern
- Schnelle und einfache Montage
- Feinstrukturierte Oberfläche für angenehmere Haptik, erhöhte Schmutzresistenz und Langlebigkeit

Technische Daten:

Material:	Edelstahl
Oberfläche:	fein matt
Lochung:	PZ
Durchmesser:	innen 54 x 54 mm außen 54 x 54 mm
Randhöhe:	innen 8,5 mm außen 11 mm
Zylinderüberstand:	8 - 13 mm
Unterkonstruktion:	Kunststoff, Edelstahl
Befestigung:	je 2 Senkkopfschrauben M5 x 50 / 70 / 90 mm
Verpackungseinheit:	1 Paar

Artikelname	VE	Art.-Nr.
blaugelb Schutzrosettenpaar PZ rund 11 mm	1 Paar	9399675

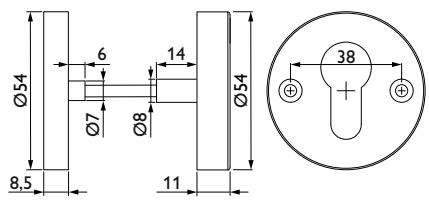

blaugelb

Schutzrosettenpaar PZ ZA rund

Das formschöne Schutzrosettenpaar für Außentüren.



Das blaugelb Schutzrosettenpaar PZ ZA rund verfügt über eine zusätzliche Zylinderabdeckung. Die hochwertige Edelstahloberfläche sorgt für eine angenehmere Haptik auch bei kalten Temperaturen. Sie ist ideal als zuverlässige Schutzrosettenlösung an der Außentür. Der Zylinderüberstand kann stufenlos bis zu einer Höhe von 10 bis 17 mm ausgeglichen werden. Die Befestigung erfolgt paarweise durch zwei Senkkopfschrauben mit der mitgelieferten Innenrosette.

Produktvorteile:

- Zylinderabdeckung für zusätzliche Sicherheit
- Schnelle und einfache Montage
- Federnd gelagerte Zylinderabdeckung
- Anpassung an Zylinderüberstände von 10 bis 17 mm
- Feinstrukturierte Oberfläche für angenehmere Haptik, erhöhte Schmutzresistenz und Langlebigkeit

Technische Daten:

Material:	Edelstahl
Oberfläche:	fein matt
Lochung:	PZ
Abmessung	innen 54 x 54 mm außen 55 x 55 mm
Randhöhe:	innen 8,5 mm außen 15 mm
Zylinderüberstand:	10 - 17 mm
Unterkonstruktion:	Kunststoff, Edelstahl
Befestigung:	2 Senkkopfschrauben M5 x 50 / 70 / 90 mm
Verpackungseinheit:	1 Paar

Artikelname	VE	Art.-Nr.
blaugelb Schutzrosettenpaar PZ ZA rund 15 mm	1 Paar	9399674

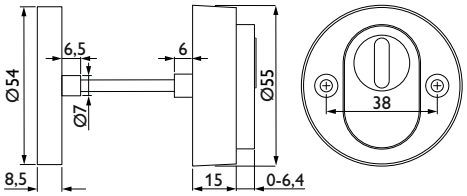

blaugelb

Schutzrosettenpaar PZ eckig

Das formschöne Schutzrosettenpaar für Außentüren.



Das blaugelb Schutzrosettenpaar PZ eckig überzeugt als zuverlässige Schutzrosettenlösung an Außentüren. Die hochwertige Edelstahloberfläche sorgt für eine angenehmere Haptik auch bei kalten Temperaturen. Die Befestigung erfolgt paarweise durch zwei Senkkopfschrauben mit der mitgelieferten Innenrosette.

Produktvorteile:

- Sichere Lösung für die Tür bei allen hervorstehenden Zylindern
- Schnelle und einfache Montage
- Feinstrukturierte Oberfläche für angenehmere Haptik, erhöhte Schmutzresistenz und Langlebigkeit

Technische Daten:

Material:	Edelstahl
Oberfläche:	fein matt
Lochung:	PZ
Abmessung:	innen 54 x 54 mm außen 52 x 52 mm
Randhöhe:	innen 8,6 mm außen 11 mm
Zylinderüberstand:	8 - 13 mm
Unterkonstruktion:	Kunststoff, Edelstahl
Befestigung:	2 Senkkopfschrauben M5 x 50 / 70 / 90 mm
Verpackungseinheit:	1 Paar

Artikelname	VE	Art.-Nr.
blaugelb Schutzrosettenpaar PZ eckig 11 mm	1 Paar	9399673

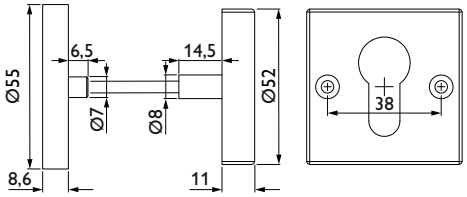

blaugelb
Schutzrosettenpaar PZ ZA eckig
Der erhöhte Schutz für Außentüren dank Zylinderabdeckung.



Das blaugelb Schutzrosettenpaar PZ ZA eckig verfügt über eine zusätzliche Zylinderabdeckung. Die hochwertige Edelstahloberfläche sorgt für eine angenehmere Haptik auch bei kalten Temperaturen. Sie ist ideal als zuverlässige Schutzrosettenlösung an der Außentür. Der Zylinderüberstand kann stufenlos bis zu einer Höhe von 10 bis 17 mm ausgeglichen werden. Die Befestigung erfolgt paarweise durch zwei Senkkopfschrauben mit der mitgelieferten Innenrosette.

Produktvorteile:

- Zylinderabdeckung für zusätzliche Sicherheit
- Schnelle und einfache Montage
- Federnd gelagerte Zylinderabdeckung
- Anpassung an Zylinderüberstände von 10 bis 17 mm
- Feinstrukturierte Oberfläche für angenehmere Haptik, erhöhte Schmutzresistenz und Langlebigkeit

Technische Daten:

Material:	Edelstahl
Oberfläche:	fein matt
Lochung:	PZ
Abmessung:	innen 55 x 55 mm außen 53 x 53 mm
Randhöhe:	innen 8,6 mm außen 15 mm
Zylinderüberstand:	10 - 17 mm
Unterkonstruktion:	Kunststoff, Edelstahl
Befestigung:	2 Senkkopfschrauben M5 x 50 / 70 / 90 mm
Verpackungseinheit:	1 Paar

Artikelname	VE	Art.-Nr.
blaugelb Schutzrosettenpaar PZ ZA eckig 15 mm	1 Paar	9399672

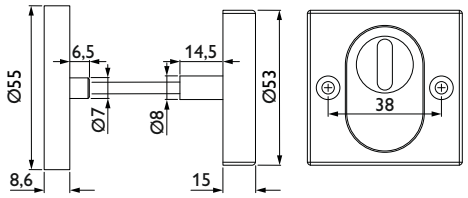

Passender Drücker?



SEITE 20

blaugelb

Sperrolive oval

Die formschöne Sperrolive zur Verriegelung der Tür von innen.



Die blaugelb Sperrolive oval dient zur Verriegelung von Türen von innen und findet unter anderem bei Mehrfachverriegelungen und Türspaltsicherungen Anwendung. Die hochwertige Edelstahloberfläche in Kombination mit der Smart-Clip-Unterkonstruktion sorgt für eine angenehme Haptik sowie eine komfortable und sichere Betätigung des Riegels. Die Befestigung der Smart-Clip-Unterkonstruktion am Türblatt erfolgt mittels Senkkopfschrauben.

Produktvorteile:

- Mit Smart-Clip Unterkonstruktion
- Schnelle und einfache Montage
- Feinstrukturierte Oberfläche für angenehmere Haptik, erhöhte Schmutzresistenz und Langlebigkeit

Technische Daten:

Material:	Edelstahl
Oberfläche:	fein matt
Drücker-Innenvierkant:	8 mm, 60 mm vorstehend
Abmessung:	74 x 33 mm
Rosettenhöhe:	11 mm
Unterkonstruktion:	Kunststoff
Befestigung:	je zwei Senkschrauben 3,4 x 22 mm
Verpackungseinheit:	1 Stück

Artikelname	VE	Art.-Nr.
blaugelb Sperrolive oval	1 Stück	9399678

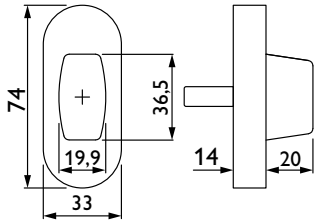

blaugelb

Sperrolive rund

Die formschöne Sperrolive zur Verriegelung der Tür von innen.

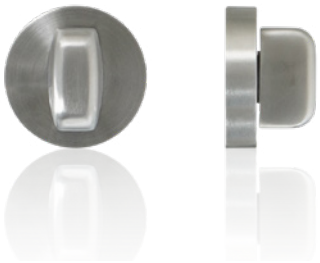

Die blaugelb Sperrolive rund dient zur Verriegelung von Türen von innen und findet unter anderem bei Mehrfachverriegelungen und Türspaltsicherungen Anwendung. Die hochwertige Edelstahloberfläche in Kombination mit der Smart-Clip-Unterkonstruktion sorgt für eine angenehme Haptik sowie eine komfortable und sichere Betätigung des Riegels. Die Befestigung der Smart-Clip-Unterkonstruktion am Türblatt erfolgt mittels Senkkopfschrauben.

Produktvorteile:

- Mit Smart-Clip Unterkonstruktion
- Schnelle und einfache Montage
- Feinstrukturierte Oberfläche für angenehmere Haptik, erhöhte Schmutzresistenz und Langlebigkeit

Technische Daten:

Material:	Edelstahl
Oberfläche:	fein matt
Drücker-Innenvierkant:	8 mm, 60 mm vorstehend
Durchmesser:	52 mm
Rosettenhöhe:	11 mm
Unterkonstruktion:	Kunststoff
Befestigung:	je zwei Senkschrauben 3,4 x 22 mm
Verpackungseinheit:	1 Stück

Artikelname	VE	Art.-Nr.
blaugelb Sperrolive rund	1 Stück	9399676

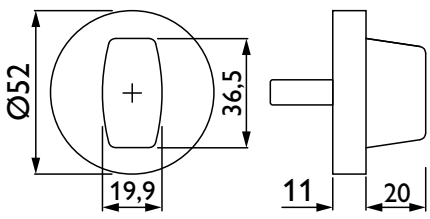

blaugelb
Sperrolive eckig
Die formschöne Sperrolive zur Verriegelung der Tür von innen.

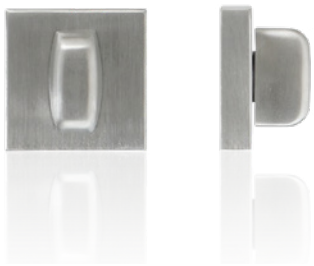

Die blaugelb Sperrolive eckig dient zur Verriegelung von Türen von innen und findet unter anderem bei Mehrfachverriegelungen und Türspaltsicherungen Anwendung. Die hochwertige Edelstahloberfläche in Kombination mit der Smart-Clip-Unterkonstruktion sorgt für eine angenehme Haptik sowie eine komfortable und sichere Betätigung des Riegels. Die Befestigung der Smart-Clip-Unterkonstruktion am Türblatt erfolgt mittels Senkkopfschrauben.

Produktvorteile:

- Mit Smart-Clip Unterkonstruktion
- Schnelle und einfache Montage
- Feinstrukturierte Oberfläche für angenehmere Haptik, erhöhte Schmutzresistenz und Langlebigkeit

Technische Daten:

Material:	Edelstahl
Oberfläche:	fein matt
Drücker-Innenvierkant:	8 mm, 60 mm vorstehend
Abmessung:	52 x 52 mm
Rosettenhöhe:	11 mm
Unterkonstruktion:	Kunststoff
Befestigung:	je zwei Senkschrauben 3,4 x 22 mm
Verpackungseinheit:	1 Stück

Artikelname	VE	Art.-Nr.
blaugelb Sperrolive eckig	1 Stück	9399677

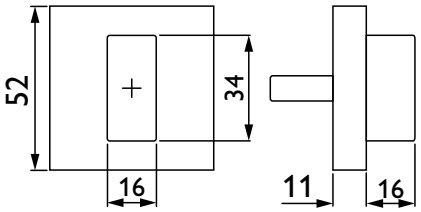

Passender Drücker?



SEITE 20

blaugelb

Drückergarnitur ½ DGT30 innen PZ92

Für Holz-, Kunststoff- und Metalltüren.

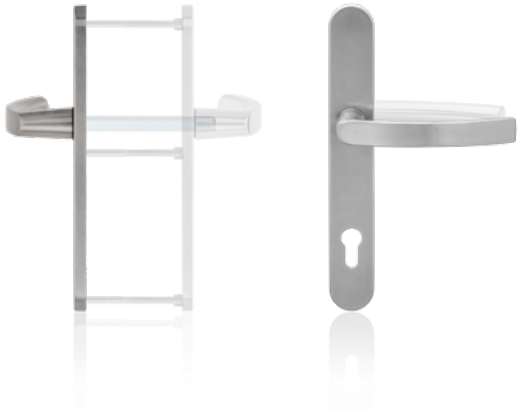

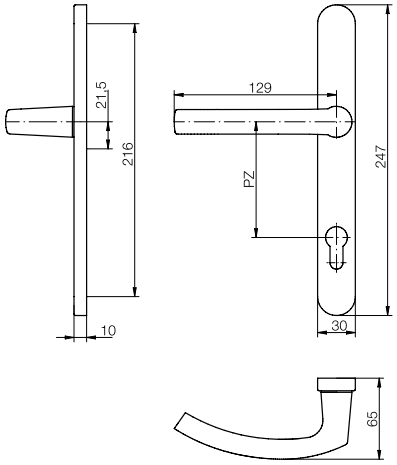

Die blaugelb Drückergarnitur ½ DGT30 innen PZ92 mit einer Schildbreite von 30 mm (Entfernung PZ92) ist für Holz-, Kunststoff- und Metallaußentüren geeignet. Sie ist mit einer Hochhaltefederung zur exakten Positionierung des Drückers ausgestattet. Dabei unterstützt die Hochhaltefeder die Schlossnussfeder zusätzlich bei der Rückholung der Drückerfalle.

Das Innenschild der blaugelb Drückergarnitur ½ DGT30 innen PZ92 lässt sich dank der Kugelclipstechnik leicht entfernen und montieren. Die Garnitur wird mittels verdeckter Verschraubung befestigt.

Die blaugelb Drückergarnitur ½ DGT30 innen PZ92 kann mit einem Stoßgriff oder einer blaugelb ½ DGT30 außen PZ92 kombiniert werden.

Die formschöne, elegante blaugelb Drückergarnitur ½ DGT30 innen PZ92 ist in Edelstahl fein matt erhältlich.

Produktvorteile:

- Hochhaltefeder für exakte Drückerposition
- Kugelclipstechnik zur leichten Montage und Demontage des Innenschilds
- Hochwertige Materialien und Oberflächen
- Verdeckte Verschraubung
- Elegantes Erscheinungsbild an der Tür

Technische Daten:

Material:	Edelstahl fein matt
Drückerlagerung:	fest/drehbar/Hochhaltefeder
Drücker-Innenvierkant:	8 mm
Schildmaße:	30 x 247 mm
Schildhöhe:	10 mm
PZ-Abstand:	92 mm
Durchgangsnocken:	5 mm
Befestigung:	verdeckte Verschraubung
Verpackungseinheit:	1 Garnitur (ohne Befestigungsset)

Artikelname	VE	Art-Nr.
blaugelb Drückergarnitur ½ DGT30 innen PZ92 Edelstahl **fein matt**	1 Stück	0424081

Zubehör:

Artikelname	VE	Art-Nr.
Vierkantstift, verzinkt 1 Stift 8/8x90 mm	1 Stück	0337806
Vierkantstift, verzinkt 1 Stift 8/8x100 mm	1 Stück	0337807
Vierkantstift, verzinkt 1 Stift 8/8x120 mm	1 Stück	0337803

blaugelb
Drückergarnitur ½ DGT30 außen PZ92
Für Holz-, Kunststoff- und Metalltüren.

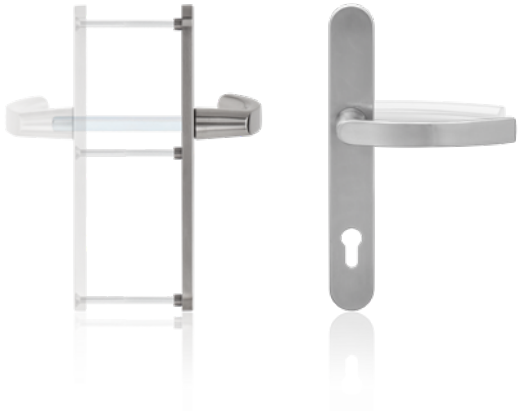

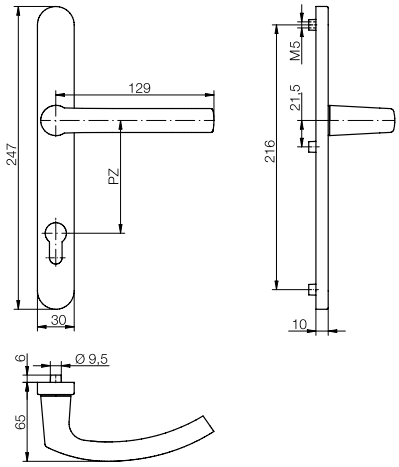

Die blaugelb Drückergarnitur ½ DGT30 außen PZ92 mit einer Schildbreite von 30 mm (Entfernung PZ92) ist für Holz-, Kunststoff- und Metallaußentüren geeignet. Die Garnitur kann mit einer blaugelb ½ DGT30 innen PZ92 kombiniert werden.

Die formschöne, elegante blaugelb Drückergarnitur ½ DGT30 außen PZ92 ist in Edelstahl fein matt erhältlich. Die Garnitur wird mittels verdeckter Verschraubung befestigt.

Produktvorteile:

- Hochwertige Materialien und Oberflächen
- Verdeckte Verschraubung
- Elegantes Erscheinungsbild an der Tür

Technische Daten:

Material:	Edelstahl fein matt
Drückerlagerung:	fest/drehbar
Drücker-Innenvierkant:	8 mm
Schildmaße:	30 x 247 mm
Schildhöhe:	10 mm
PZ-Abstand:	92 mm
Nocken-Innendurchmesser:	5 mm
Befestigung:	verdeckte Verschraubung
Verpackungseinheit:	1 Garnitur (ohne Befestigungsset)

Artikelname	VE	Art-Nr.
blaugelb Drückergarnitur ½ DGT30 außen PZ92 Edelstahl **fein matt**	1 Stück	0424109

Zubehör:

Artikelname	VE	Art-Nr.
Befestigungsset DGT30/NGT30 TS 57 - 62 mm 1 Stift 8x130 mm / 3 Schrauben M5x70 mm	1 Set	0423942
Befestigungsset DGT30/NGT30 TS 62 - 67 mm 1 Stift 8x130 mm / 3 Schrauben M5x75 mm	1 Set	0424155
Befestigungsset DGT30/NGT30 TS 67 - 72 mm 1 Stift 8x140 mm / 3 Schrauben M5x80 mm	1 Set	0424156
Befestigungsset DGT30/NGT30 TS 72 - 77 mm 1 Stift 8x140 mm / 3 Schrauben M5x85 mm	1 Set	0424157
Befestigungsset DGT30/NGT30 TS 77 - 82 mm 1 Stift 8x150 mm / 3 Schrauben M5x90 mm	1 Set	0424158
Befestigungsset DGT30/NGT30 TS 82 - 87 mm 1 Stift 8x150 mm / 3 Schrauben M5x95 mm	1 Set	0424159
Befestigungsset DGT30/NGT30 TS 87 - 92 mm 1 Stift 8x160 mm / 3 Schrauben M5x100 mm	1 Set	0424160

blaugelb

Drückergarnitur DGT30 PZ92

Für Holz-, Kunststoff- und Metalltüren.



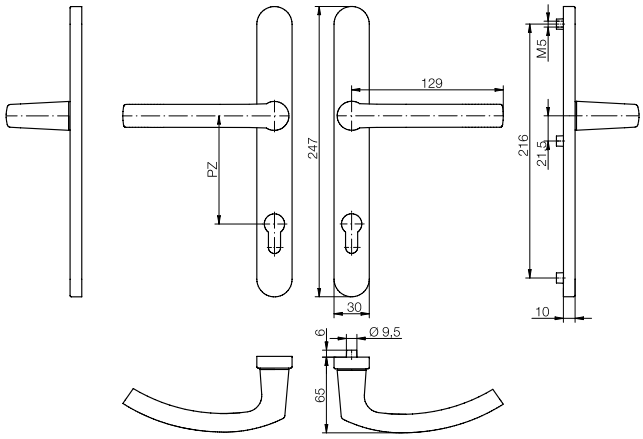

Die blaugelb Drückergarnitur DGT30 PZ92 mit einer Schildbreite von 30 mm (Entfernung PZ92) ist für Holz-, Kunststoff- und Metallaußentüren geeignet. Sie ist mit einer Hochhaltefederung zur exakten Positionierung des Drückers ausgestattet. Dabei unterstützt die Hochhaltefeder die Schlossnussfeder zusätzlich bei der Rückholung der Drückerfalle.

Das Innenschild der blaugelb Drückergarnitur DGT30 PZ92 lässt sich dank der Kugelclipstechnik leicht entfernen und montieren. Die Garnitur wird mittels verdeckter Verschraubung befestigt.

Die formschöne, elegante blaugelb Drückergarnitur DGT30 PZ92 ist in Edelstahl fein matt erhältlich.

Produktvorteile:

- Hochhaltefeder für exakte Drückerposition
- Kugelclipstechnik zur leichten Montage und Demontage des Innenschilds
- Hochwertige Materialien und Oberflächen
- Verdeckte Verschraubung
- Elegantes Erscheinungsbild an der Tür

Technische Daten:

Material:	Edelstahl fein matt
Drückerlagerung:	fest/drehbar/Hochhaltefeder
Drücker-Innenvierkant:	8 mm
Schildmaße:	30 x 247 mm
Schildhöhe:	10 mm
PZ-Abstand:	92 mm
Nocken-Innendurchmesser:	5 mm
Befestigung:	verdeckte Verschraubung
Verpackungseinheit:	1 Garnitur (ohne Befestigungsset)

Artikelname	VE	Art-Nr.
blaugelb Drückergarnitur DGT30 PZ92 Edelstahl **fein matt**	1 Stück	0424005

Zubehör:

Artikelname	VE	Art-Nr.
Befestigungsset DGT30/NGT30 TS 57 - 62 mm 1 Stift 8x130 mm / 3 Schrauben M5x70 mm	1 Set	0423942
Befestigungsset DGT30/NGT30 TS 62 - 67 mm 1 Stift 8x130 mm / 3 Schrauben M5x75 mm	1 Set	0424155
Befestigungsset DGT30/NGT30 TS 67 - 72 mm 1 Stift 8x140 mm / 3 Schrauben M5x80 mm	1 Set	0424156
Befestigungsset DGT30/NGT30 TS 72 - 77 mm 1 Stift 8x140 mm / 3 Schrauben M5x85 mm	1 Set	0424157
Befestigungsset DGT30/NGT30 TS 77 - 82 mm 1 Stift 8x150 mm / 3 Schrauben M5x90 mm	1 Set	0424158
Befestigungsset DGT30/NGT30 TS 82 - 87 mm 1 Stift 8x150 mm / 3 Schrauben M5x95 mm	1 Set	0424159
Befestigungsset DGT30/NGT30 TS 87 - 92 mm 1 Stift 8x160 mm / 3 Schrauben M5x100 mm	1 Set	0424160

blaugelb
Wechselgarnitur KGT30 PZ92
Für Holz-, Kunststoff- und Metalltüren.

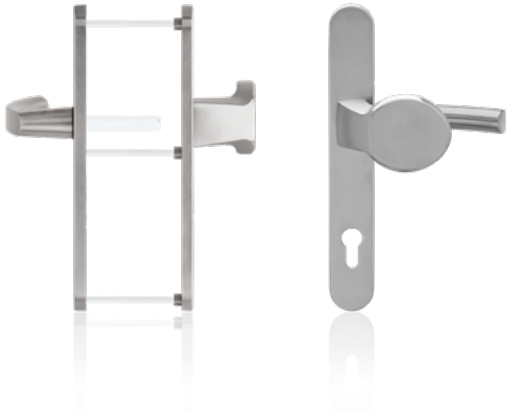

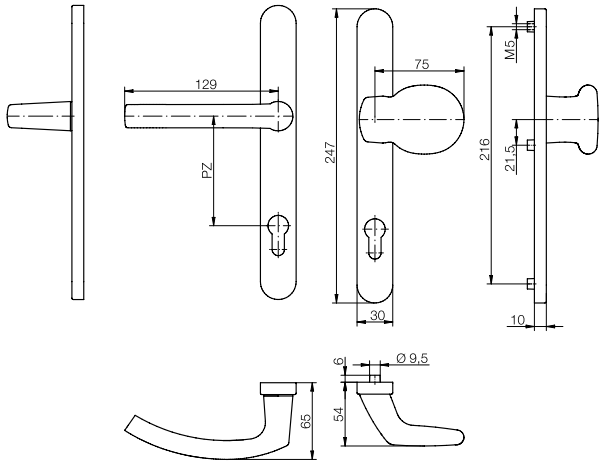

Die blaugelb Wechselgarnitur KGT30 PZ92 mit einer Schildbreite von 30 mm (Entfernung PZ92) ist geeignet für Holz-, Kunststoff- und Metallaußentüren. Sie ist mit einer Hochhaltefederung zur exakten Positionierung des Drückers ausgestattet. Dabei unterstützt die Hochhaltefeder die Schlossnussfeder zusätzlich bei der Rückholung der Drückerfalle.

Das Innenschild der blaugelb Wechselgarnitur KGT30 PZ92 lässt sich dank der Kugelclipstechnik leicht entfernen und montieren. Die Garnitur wird mittels verdeckter Verschraubung befestigt.

Die formschöne, elegante blaugelb Wechselgarnitur KGT30 PZ92 ist in Edelstahl fein matt erhältlich.

Produktvorteile:

- Hochhaltefeder für exakte Drückerposition
- Kugelclipstechnik zur leichten Montage und Demontage des Innenschilds
- Hochwertige Materialien und Oberflächen
- Verdeckte Verschraubung
- Elegantes Erscheinungsbild an der Tür

Technische Daten:

Material:	Edelstahl fein matt
Variante:	feststehender Knopf, von rechts auf links umstellbar
Drückerlagerung:	fest/drehbar/Hochhaltefeder
Drücker-Innenvierkant:	8 mm
Schildmaße:	30 x 247 mm
Schildhöhe:	10 mm
PZ-Abstand:	92 mm
Nocken-Innendurchmesser:	5 mm
Befestigung:	verdeckte Verschraubung
Verpackungseinheit:	1 Garnitur (ohne Befestigungsset)

Artikelname	VE	Art-Nr.
blaugelb Wechselgarnitur KGT30 PZ92 Edelstahl **fein matt**	1 Stück	0424037

Zubehör:

Artikelname	VE	Art-Nr.
Befestigungsset KGT30 TS 57 - 62 mm 1 Stift 8x90 mm / 3 Schrauben M5x70 mm	1 Set	0424161
Befestigungsset KGT30 TS 62 - 67 mm 1 Stift 8x95 mm / 3 Schrauben M5x75 mm	1 Set	0424162
Befestigungsset KGT30 TS 67 - 72 mm 1 Stift 8x100 mm / 3 Schrauben M5x80 mm	1 Set	0424163
Befestigungsset KGT30 TS 72 - 77 mm 1 Stift 8x105 mm / 3 Schrauben M5x85 mm	1 Set	0424164
Befestigungsset KGT30 TS 77 - 82 mm 1 Stift 8x110 mm / 3 Schrauben M5x90 mm	1 Set	0424165
Befestigungsset KGT30 TS 82 - 87 mm 1 Stift 8x115 mm / 3 Schrauben M5x95 mm	1 Set	0424166
Befestigungsset KGT30 TS 87 - 92 mm 1 Stift 8x120 mm / 3 Schrauben M5x100 mm	1 Set	0424167

blaugelb

Wechselgarnitur ½ KGT35 außen PZ92

Für Holz-, Kunststoff- und Metalltüren.

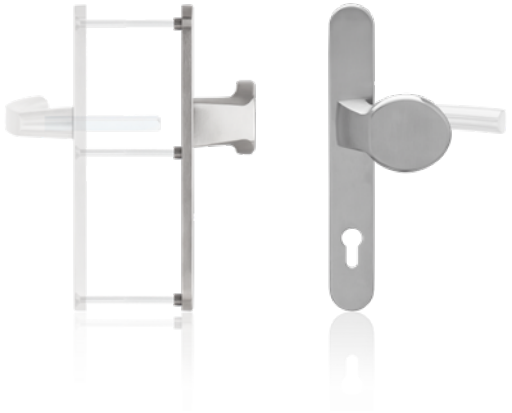

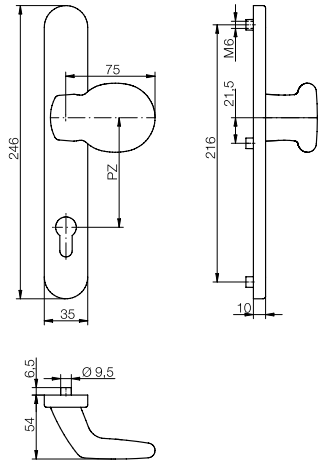

Die blaugelb Wechselgarnitur ½ KGT35 außen PZ92 mit einer Schildbreite von 35 mm (Entfernung PZ92) ist für Holz-, Kunststoff- und Metallaußentüren geeignet. Die Garnitur kann mit einer blaugelb ½ DGT35 innen PZ92 kombiniert werden.

Die formschöne, elegante blaugelb Wechselgarnitur ½ KGT35 außen PZ92 ist in Edelstahl fein matt erhältlich. Die Garnitur wird mittels verdeckter Verschraubung befestigt.

Produktvorteile:

- Hochwertige Materialien und Oberflächen
- Verdeckte Verschraubung
- Elegantes Erscheinungsbild an der Tür

Technische Daten:

Material:	Edelstahl fein matt
Variante:	feststehender Knopf, von rechts auf links umstellbar
Drücker-Innenvierkant:	8 mm
Schildmaße:	35 x 246 mm
Schildhöhe:	10 mm
PZ-Abstand:	92 mm
Nocken-Innendurchmesser:	6 mm
Befestigung:	verdeckte Verschraubung
Verpackungseinheit:	1 Garnitur (ohne Befestigungsset)

Artikelname	VE	Art-Nr.
blaugelb Wechselgarnitur ½ KGT35 außen PZ92 Edelstahl **fein matt**	1 Stück	0424141

Zubehör:

Befestigungsset bei 8 mm Nuss:

Artikelname	VE	Art-Nr.
Befestigungsset KGT35/KGT50 TS 57 - 62 mm 1 Stift 8x90 mm / 3 Schrauben M6x70 mm	1 Set	0424176
Befestigungsset KGT35/KGT50 TS 62 - 67 mm 1 Stift 8x95 mm / 3 Schrauben M6x75 mm	1 Set	0424177
Befestigungsset KGT35/KGT50 TS 67 - 72 mm 1 Stift 8x100 mm / 3 Schrauben M6x80 mm	1 Set	0424178
Befestigungsset KGT35/KGT50 TS 72 - 77 mm 1 Stift 8x105 mm / 3 Schrauben M6x85 mm	1 Set	0424179
Befestigungsset KGT35/KGT50 TS 77 - 82 mm 1 Stift 8x110 mm / 3 Schrauben M6x90 mm	1 Set	0424180
Befestigungsset KGT35/KGT50 TS 82 - 87 mm 1 Stift 8x115 mm / 3 Schrauben M6x95 mm	1 Set	0424181
Befestigungsset KGT35/KGT50 TS 87 - 92 mm 1 Stift 8x120 mm / 3 Schrauben M6x100 mm	1 Set	0424182

Befestigungsset bei 10 mm Nuss:

Artikelname	VE	Art-Nr.
Befestigungsset KGT35/KGT50 N10 TS 57 - 62 mm 1 Stift 8/10x90 mm / 3 Schrauben M6x70 mm	1 Set	0424190
Befestigungsset KGT35/KGT50 N10 TS 62 - 67 mm 1 Stift 8/10x95 mm / 3 Schrauben M6x75 mm	1 Set	0424191
Befestigungsset KGT35/KGT50 N10 TS 67 - 72 mm 1 Stift 8/10x100 mm / 3 Schrauben M6x80 mm	1 Set	0424193
Befestigungsset KGT35/KGT50 N10 TS 72 - 77 mm 1 Stift 8/10x105 mm / 3 Schrauben M6x85 mm	1 Set	0424194
Befestigungsset KGT35/KGT50 N10 TS 77 - 82 mm 1 Stift 8/10x110 mm / 3 Schrauben M6x90 mm	1 Set	0424195
Befestigungsset KGT35/KGT50 N10 TS 82 - 87 mm 1 Stift 8/10x115 mm / 3 Schrauben M6x95 mm	1 Set	0424196
Befestigungsset KGT35/KGT50 N10 TS 87 - 92 mm 1 Stift 8/10x120 mm / 3 Schrauben M6x100 mm	1 Set	0424197

blaugelb
Drückergarnitur ½ DGT35 innen PZ92
Für Holz-, Kunststoff- und Metalltüren.

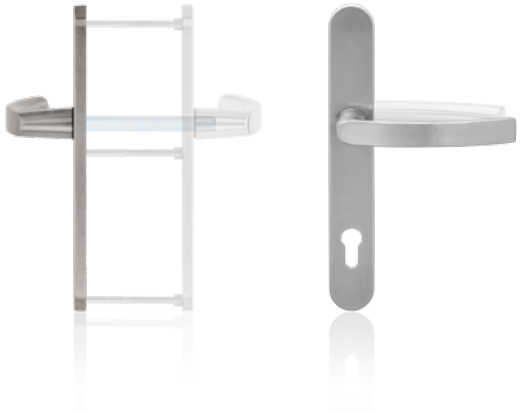

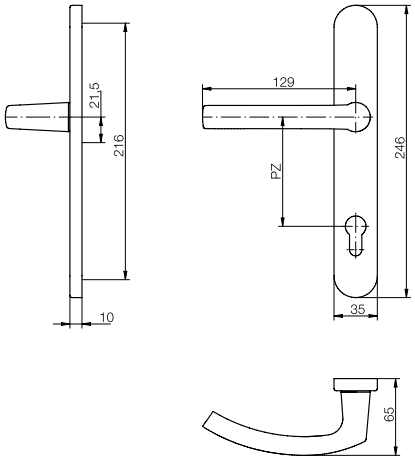

Die blaugelb Drückergarnitur ½ DGT35 innen PZ92 mit einer Schildbreite von 35 mm (Entfernung PZ92) ist für Holz-, Kunststoff- und Metallaußentüren geeignet. Sie ist mit einer Hochhaltefederung zur exakten Positionierung des Drückers ausgestattet. Dabei unterstützt die Hochhaltefeder die Schlossnussfeder zusätzlich bei der Rückholung der Drückerfalle.

Das Innenschild der blaugelb Drückergarnitur ½ DGT35 innen PZ92 lässt sich dank der Kugelclipstechnik leicht entfernen und montieren. Die Garnitur wird mittels verdeckter Verschraubung befestigt.

Die blaugelb Drückergarnitur ½ DGT35 innen PZ92 kann mit einem Stoßgriff oder einer blaugelb ½ DGT35 außen PZ92 kombiniert werden.

Die formschöne, elegante blaugelb Drückergarnitur ½ DGT35 innen PZ92 ist in Edelstahl fein matt erhältlich.

Produktvorteile:

- Hochhaltefeder für exakte Drückerposition
- Kugelclipstechnik zur leichten Montage und Demontage des Innenschilds
- Hochwertige Materialien und Oberflächen
- Verdeckte Verschraubung
- Elegantes Erscheinungsbild an der Tür

Technische Daten:

Material:	Edelstahl fein matt
Drückerlagerung:	fest/drehbar/Hochhaltefeder
Drücker-Innenvierkant:	8 mm
Schildmaße:	35 x 246 mm
Schildhöhe:	10 mm
PZ-Abstand:	92 m
Durchgangsnocken:	6 mm
Befestigung:	verdeckte Verschraubung
Verpackungseinheit:	1 Garnitur (ohne Befestigungsset)

Artikelname	VE	Art-Nr.
blaugelb Drückergarnitur ½ DGT35 innen PZ92 Edelstahl **fein matt**	1 Stück	0424082

Zubehör:

Artikelname	VE	Art-Nr.
Vierkantstift, verzinkt 1 Stift 8/8x90 mm	1 Stück	0337806
Vierkantstift, verzinkt 1 Stift 8/8x100 mm	1 Stück	0337807
Vierkantstift, verzinkt 1 Stift 8/8x120 mm	1 Stück	0337803

blaugelb

Drückergarnitur ½ DGT35 außen PZ92

Für Holz-, Kunststoff- und Metalltüren.

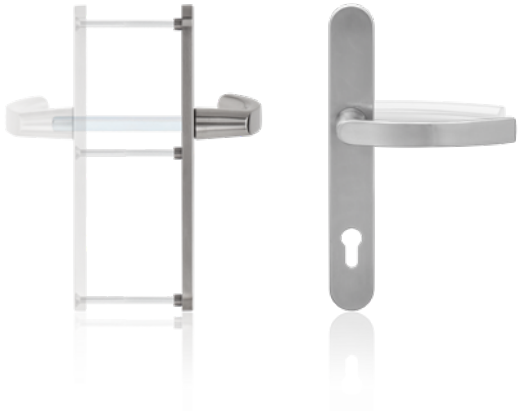

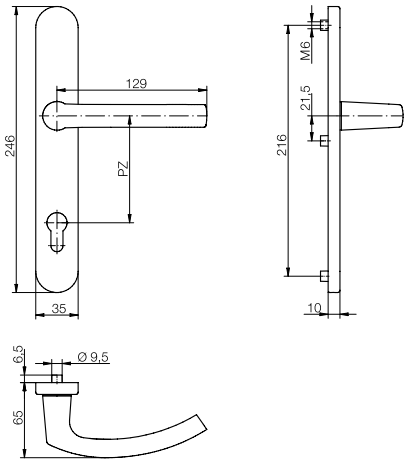

Die blaugelb Drückergarnitur ½ DGT35 außen PZ92 mit einer Schildbreite von 35 mm (Entfernung PZ92) ist für Holz-, Kunststoff- und Metallaußentüren geeignet. Sie kann mit einer blaugelb ½ DGT35 innen PZ92 kombiniert werden.

Die formschöne, elegante blaugelb Drückergarnitur ½ DGT35 außen PZ92 ist in Edelstahl fein matt erhältlich. Die Garnitur wird mittels verdeckter Verschraubung befestigt.

Produktvorteile:

- Hochwertige Materialien und Oberflächen
- Verdeckte Verschraubung
- Elegantes Erscheinungsbild an der Tür

Technische Daten:

Material:	Edelstahl fein matt
Drückerlagerung:	fest/drehbar
Drücker-Innenvierkant:	8 mm
Schildmaße:	35 x 246 mm
Schildhöhe:	10 mm
PZ-Abstand:	92 mm
Nocken-Innendurchmesser:	6 mm
Befestigung:	verdeckte Verschraubung
Verpackungseinheit:	1 Garnitur (ohne Befestigungsset)

Artikelname	VE	Art-Nr.
blaugelb Drückergarnitur ½ DGT35 außen PZ92 Edelstahl **fein matt**	1 Stück	0424110

Zubehör:

Befestigungsset bei 8 mm Nuss:

Artikelname	VE	Art-Nr.
Befestigungsset DGT35/DGT50/NGT35 TS 57 - 62 mm 1 Stift 8x130 mm / 3 Schrauben M6x70 mm	1 Set	0424168
Befestigungsset DGT35/DGT50/NGT35 TS 62 - 67 mm 1 Stift 8x130 mm / 3 Schrauben M6x75 mm	1 Set	0424169
Befestigungsset DGT35/DGT50/NGT35 TS 67 - 72 mm 1 Stift 8x140 mm / 3 Schrauben M6x80 mm	1 Set	0424171
Befestigungsset DGT35/DGT50/NGT35 TS 72 - 77 mm 1 Stift 8x140 mm / 3 Schrauben M6x85 mm	1 Set	0424172
Befestigungsset DGT35/DGT50/NGT35 TS 77 - 82 mm 1 Stift 8x150 mm / 3 Schrauben M6x90 mm	1 Set	0424173
Befestigungsset DGT35/DGT50/NGT35 TS 82 - 87 mm 1 Stift 8x150 mm / 3 Schrauben M6x95 mm	1 Set	0424174
Befestigungsset DGT35/DGT50/NGT35 TS 87 - 92 mm 1 Stift 8x160 mm / 3 Schrauben M6x100 mm	1 Set	0424175

Befestigungsset bei 10 mm Nuss:

Artikelname	VE	Art-Nr.
Befestigungsset DGT35/DGT50/NGT35 TS 57 - 62 mm 1 Stift 8/10/8x130 mm / 3 Schrauben M6x70 mm	1 Set	0424183
Befestigungsset DGT35/DGT50/NGT35 TS 62 - 67 mm 1 Stift 8/10/8x130 mm / 3 Schrauben M6x75 mm	1 Set	0424184
Befestigungsset DGT35/DGT50/NGT35 TS 67 - 72 mm 1 Stift 8/10/8x140 mm / 3 Schrauben M6x80 mm	1 Set	0424185
Befestigungsset DGT35/DGT50/NGT35 TS 72 - 77 mm 1 Stift 8/10/8x140 mm / 3 Schrauben M6x85 mm	1 Set	0424186
Befestigungsset DGT35/DGT50/NGT35 TS 77 - 82 mm 1 Stift 8/10/8x150 mm / 3 Schrauben M6x90 mm	1 Set	0424187
Befestigungsset DGT35/DGT50/NGT35 TS 82 - 87 mm 1 Stift 8/10/8x150 mm / 3 Schrauben M6x95 mm	1 Set	0424188
Befestigungsset DGT35/DGT50/NGT35 TS 87 - 92 mm 1 Stift 8/10/8x160 mm / 3 Schrauben M6x100 mm	1 Set	0424189

blaugelb
Drückergarnitur ½ DGT35 außen PZ92 ZA
Für Holz-, Kunststoff- und Metalltüren.



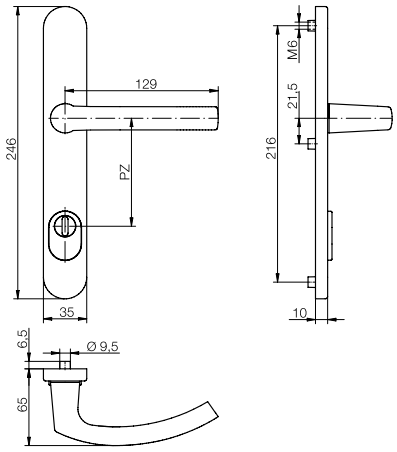

Die blaugelb Drückergarnitur ½ DGT35 außen PZ92 ZA mit einer Schildbreite von 35 mm (Entfernung PZ92) und einem Kernziehschutz ist für Holz-, Kunststoff- und Metallaußentüren geeignet. Die Garnitur kann mit einer ½ DGT35 innen PZ92 kombiniert werden.

Die formschöne, elegante blaugelb Drückergarnitur ½ DGT35 außen PZ92 ZA ist in Edelstahl fein matt erhältlich. Die Garnitur wird mittels verdeckter Verschraubung befestigt.

Produktvorteile:

- Erhöhte Sicherheit durch Kernziehschutz
- Hochwertige Materialien und Oberflächen
- Verdeckte Verschraubung
- Elegantes Erscheinungsbild an der Tür

Technische Daten:

Material:	Edelstahl fein matt
Drückerlagerung:	fest/drehbar
Drücker-Innenvierkant:	8 mm
Schildmaße:	35 x 246 mm
Schildhöhe:	10 mm
PZ-Abstand:	92 mm
Zylinderüberstand:	6 - 9 mm
Nocken-Innendurchmesser:	6 mm
Befestigung:	verdeckte Verschraubung
Verpackungseinheit:	1 Garnitur (ohne Befestigungsset)

Artikelname	VE	Art-Nr.
blaugelb Drückergarnitur ½ DGT35 außen PZ92 ZA Edelstahl **fein matt**	1 Stück	0424111

Zubehör:

Befestigungsset bei 8 mm Nuss:

Artikelname	VE	Art-Nr.
Befestigungsset DGT35/DGT50/NGT35 TS 57 - 62 mm 1 Stift 8x130 mm / 3 Schrauben M6x70 mm	1 Set	0424168
Befestigungsset DGT35/DGT50/NGT35 TS 62 - 67 mm 1 Stift 8x130 mm / 3 Schrauben M6x75 mm	1 Set	0424169
Befestigungsset DGT35/DGT50/NGT35 TS 67 - 72 mm 1 Stift 8x140 mm / 3 Schrauben M6x80 mm	1 Set	0424171
Befestigungsset DGT35/DGT50/NGT35 TS 72 - 77 mm 1 Stift 8x140 mm / 3 Schrauben M6x85 mm	1 Set	0424172
Befestigungsset DGT35/DGT50/NGT35 TS 77 - 82 mm 1 Stift 8x150 mm / 3 Schrauben M6x90 mm	1 Set	0424173
Befestigungsset DGT35/DGT50/NGT35 TS 82 - 87 mm 1 Stift 8x150 mm / 3 Schrauben M6x95 mm	1 Set	0424174
Befestigungsset DGT35/DGT50/NGT35 TS 87 - 92 mm 1 Stift 8x160 mm / 3 Schrauben M6x100 mm	1 Set	0424175

Befestigungsset bei 10 mm Nuss:

Artikelname	VE	Art-Nr.
Befestigungsset DGT35/DGT50/NGT35 TS 57 - 62 mm 1 Stift 8/10/8x130 mm / 3 Schrauben M6x70 mm	1 Set	0424183
Befestigungsset DGT35/DGT50/NGT35 TS 62 - 67 mm 1 Stift 8/10/8x130 mm / 3 Schrauben M6x75 mm	1 Set	0424184
Befestigungsset DGT35/DGT50/NGT35 TS 67 - 72 mm 1 Stift 8/10/8x140 mm / 3 Schrauben M6x80 mm	1 Set	0424185
Befestigungsset DGT35/DGT50/NGT35 TS 72 - 77 mm 1 Stift 8/10/8x140 mm / 3 Schrauben M6x85 mm	1 Set	0424186
Befestigungsset DGT35/DGT50/NGT35 TS 77 - 82 mm 1 Stift 8/10/8x150 mm / 3 Schrauben M6x90 mm	1 Set	0424187
Befestigungsset DGT35/DGT50/NGT35 TS 82 - 87 mm 1 Stift 8/10/8x150 mm / 3 Schrauben M6x95 mm	1 Set	0424188
Befestigungsset DGT35/DGT50/NGT35 TS 87 - 92 mm 1 Stift 8/10/8x160 mm / 3 Schrauben M6x100 mm	1 Set	0424189

blaugelb

Wechselgarnitur ½ KGT35 außen PZ92

Für Holz-, Kunststoff- und Metalltüren.

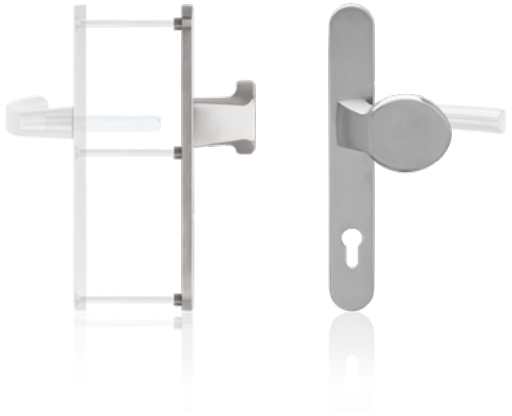

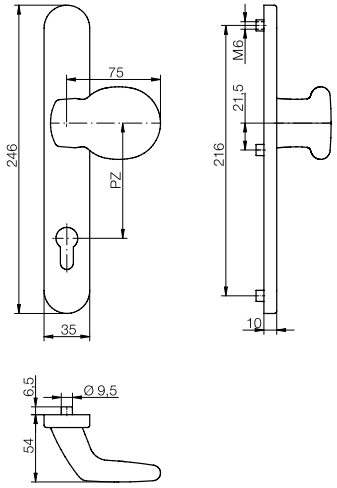

Die blaugelb Wechselgarnitur ½ KGT35 außen PZ92 mit einer Schildbreite von 35 mm (Entfernung PZ92) ist für Holz-, Kunststoff- und Metallaußentüren geeignet. Die Garnitur kann mit einer blaugelb ½ DGT35 innen PZ92 kombiniert werden.

Die formschöne, elegante blaugelb Wechselgarnitur ½ KGT35 außen PZ92 ist in Edelstahl fein matt erhältlich. Die Garnitur wird mittels verdeckter Verschraubung befestigt.

Produktvorteile:

- Hochwertige Materialien und Oberflächen
- Verdeckte Verschraubung
- Elegantes Erscheinungsbild an der Tür

Technische Daten:

Material:	Edelstahl fein matt
Variante:	feststehender Knopf, von rechts auf links umstellbar
Drücker-Innenvierkant:	8 mm
Schildmaße:	35 x 246 mm
Schildhöhe:	10 mm
PZ-Abstand:	92 mm
Nocken-Innendurchmesser:	6 mm
Befestigung:	verdeckte Verschraubung
Verpackungseinheit:	1 Garnitur (ohne Befestigungsset)

Artikelname	VE	Art-Nr.
blaugelb Wechselgarnitur ½ KGT35 außen PZ92 Edelstahl **fein matt**	1 Stück	0424141

Zubehör:

Befestigungsset bei 8 mm Nuss:

Artikelname	VE	Art-Nr.
Befestigungsset KGT35/KGT50 TS 57 - 62 mm 1 Stift 8x90 mm / 3 Schrauben M6x70 mm	1 Set	0424176
Befestigungsset KGT35/KGT50 TS 62 - 67 mm 1 Stift 8x95 mm / 3 Schrauben M6x75 mm	1 Set	0424177
Befestigungsset KGT35/KGT50 TS 67 - 72 mm 1 Stift 8x100 mm / 3 Schrauben M6x80 mm	1 Set	0424178
Befestigungsset KGT35/KGT50 TS 72 - 77 mm 1 Stift 8x105 mm / 3 Schrauben M6x85 mm	1 Set	0424179
Befestigungsset KGT35/KGT50 TS 77 - 82 mm 1 Stift 8x110 mm / 3 Schrauben M6x90 mm	1 Set	0424180
Befestigungsset KGT35/KGT50 TS 82 - 87 mm 1 Stift 8x115 mm / 3 Schrauben M6x95 mm	1 Set	0424181
Befestigungsset KGT35/KGT50 TS 87 - 92 mm 1 Stift 8x120 mm / 3 Schrauben M6x100 mm	1 Set	0424182

Befestigungsset bei 10 mm Nuss:

Artikelname	VE	Art-Nr.
Befestigungsset KGT35/KGT50 N10 TS 57 - 62 mm 1 Stift 8/10x90 mm / 3 Schrauben M6x70 mm	1 Set	0424190
Befestigungsset KGT35/KGT50 N10 TS 62 - 67 mm 1 Stift 8/10x95 mm / 3 Schrauben M6x75 mm	1 Set	0424191
Befestigungsset KGT35/KGT50 N10 TS 67 - 72 mm 1 Stift 8/10x100 mm / 3 Schrauben M6x80 mm	1 Set	0424193
Befestigungsset KGT35/KGT50 N10 TS 72 - 77 mm 1 Stift 8/10x105 mm / 3 Schrauben M6x85 mm	1 Set	0424194
Befestigungsset KGT35/KGT50 N10 TS 77 - 82 mm 1 Stift 8/10x110 mm / 3 Schrauben M6x90 mm	1 Set	0424195
Befestigungsset KGT35/KGT50 N10 TS 82 - 87 mm 1 Stift 8/10x115 mm / 3 Schrauben M6x95 mm	1 Set	0424196
Befestigungsset KGT35/KGT50 N10 TS 87 - 92 mm 1 Stift 8/10x120 mm / 3 Schrauben M6x100 mm	1 Set	0424197

blaugelb
Wechselgarnitur ½ KGT35 außen PZ92 ZA
Für Holz-, Kunststoff- und Metalltüren.



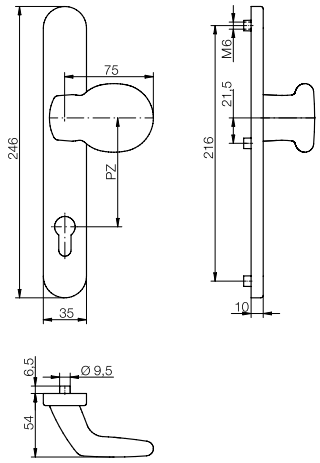

Die blaugelb Wechselgarnitur ½ KGT35 außen PZ92 ZA mit einer Schildbreite von 35 mm (Entfernung PZ92) und einem Kernziehschutz ist für Holz-, Kunststoff- und Metallaußentüren geeignet. Sie kann mit einer blaugelb ½ DGT35 innen PZ92 kombiniert werden.

Die formschöne, elegante blaugelb Wechselgarnitur ½ KGT35 außen PZ92 ZA ist in Edelstahl fein matt erhältlich. Die Garnitur wird mittels verdeckter Verschraubung befestigt.

Produktvorteile:

- Erhöhte Sicherheit durch Kernziehschutz
- Hochwertige Materialien und Oberflächen
- Verdeckte Verschraubung
- Elegantes Erscheinungsbild an der Tür

Technische Daten:

Material:	Edelstahl fein matt
Variante:	feststehender Knopf, von rechts auf links umstellbar
Drücker-Innenvierkant:	8 mm
Schildmaße:	35 x 246 mm
Schildhöhe:	10 mm
PZ-Abstand:	92 mm
Zylinderüberstand:	6 - 9 mm
Nocken-Innendurchmesser:	6 mm
Befestigung:	verdeckte Verschraubung
Verpackungseinheit:	1 Garnitur (ohne Befestigungsset)

Artikelname	VE	Art-Nr.
blaugelb Wechselgarnitur ½ KGT35 außen PZ92 ZA Edelstahl **fein matt**	1 Stück	0424142

Zubehör:

Befestigungsset bei 8 mm Nuss:

Artikelname	VE	Art-Nr.
Befestigungsset KGT35/KGT50 TS 57 - 62 mm 1 Stift 8x90 mm / 3 Schrauben M6x70 mm	1 Set	0424176
Befestigungsset KGT35/KGT50 TS 62 - 67 mm 1 Stift 8x95 mm / 3 Schrauben M6x75 mm	1 Set	0424177
Befestigungsset KGT35/KGT50 TS 67 - 72 mm 1 Stift 8x100 mm / 3 Schrauben M6x80 mm	1 Set	0424178
Befestigungsset KGT35/KGT50 TS 72 - 77 mm 1 Stift 8x105 mm / 3 Schrauben M6x85 mm	1 Set	0424179
Befestigungsset KGT35/KGT50 TS 77 - 82 mm 1 Stift 8x110 mm / 3 Schrauben M6x90 mm	1 Set	0424180
Befestigungsset KGT35/KGT50 TS 82 - 87 mm 1 Stift 8x115 mm / 3 Schrauben M6x95 mm	1 Set	0424181
Befestigungsset KGT35/KGT50 TS 87 - 92 mm 1 Stift 8x120 mm / 3 Schrauben M6x100 mm	1 Set	0424182

Befestigungsset bei 10 mm Nuss:

Artikelname	VE	Art-Nr.
Befestigungsset KGT35/KGT50 N10 TS 57 - 62 mm 1 Stift 8/10x90 mm / 3 Schrauben M6x70 mm	1 Set	0424190
Befestigungsset KGT35/KGT50 N10 TS 62 - 67 mm 1 Stift 8/10x95 mm / 3 Schrauben M6x75 mm	1 Set	0424191
Befestigungsset KGT35/KGT50 N10 TS 67 - 72 mm 1 Stift 8/10x100 mm / 3 Schrauben M6x80 mm	1 Set	0424193
Befestigungsset KGT35/KGT50 N10 TS 72 - 77 mm 1 Stift 8/10x105 mm / 3 Schrauben M6x85 mm	1 Set	0424194
Befestigungsset KGT35/KGT50 N10 TS 77 - 82 mm 1 Stift 8/10x110 mm / 3 Schrauben M6x90 mm	1 Set	0424195
Befestigungsset KGT35/KGT50 N10 TS 82 - 87 mm 1 Stift 8/10x115 mm / 3 Schrauben M6x95 mm	1 Set	0424196
Befestigungsset KGT35/KGT50 N10 TS 87 - 92 mm 1 Stift 8/10x120 mm / 3 Schrauben M6x100 mm	1 Set	0424197

blaugelb

Drückergarnitur DGT35 PZ92

Für Holz-, Kunststoff- und Metalltüren.



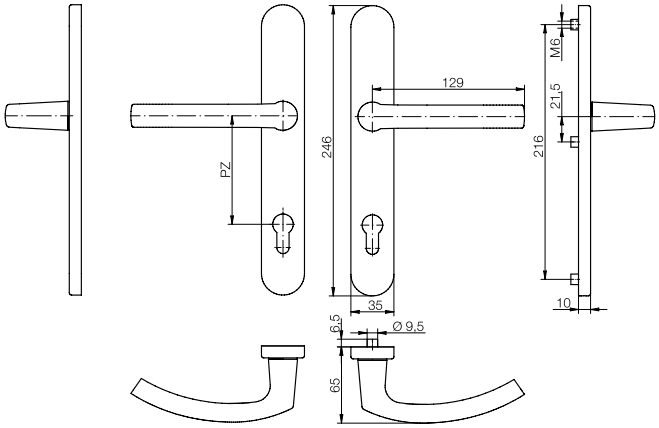

Die blaugelb Drückergarnitur DGT35 PZ92 mit einer Schildbreite von 35 mm (Entfernung PZ92) ist für Holz-, Kunststoff- und Metallaußentüren geeignet. Sie ist mit einer Hochhaltefederung zur exakten Positionierung des Drückers ausgestattet. Dabei unterstützt die Hochhaltefeder die Schlossnussfeder zusätzlich bei der Rückholung der Drückerfalle.

Das Innenschild der blaugelb Drückergarnitur DGT35 PZ92 lässt sich dank der Kugelclipstechnik leicht entfernen und montieren. Die Garnitur wird mittels verdeckter Verschraubung befestigt.

Die formschöne, elegante blaugelb Drückergarnitur DGT35 PZ92 ist in Edelstahl fein matt erhältlich.

Produktvorteile:

- Hochhaltefeder für exakte Drückerposition
- Kugelclipstechnik zur leichten Montage und Demontage des Innenschilds
- Hochwertige Materialien und Oberflächen
- Verdeckte Verschraubung
- Elegantes Erscheinungsbild an der Tür

Technische Daten:

Material:	Edelstahl fein matt
Drückerlagerung:	fest/drehbar/Hochhaltefeder
Drücker-Innenvierkant:	8 mm
Schildmaße:	35 x 246 mm
Schildhöhe:	10 mm
PZ-Abstand:	92 mm
Nocken-Innendurchmesser:	6 mm
Befestigung:	verdeckte Verschraubung
Verpackungseinheit:	1 Garnitur (ohne Befestigungsset)

Artikelname	VE	Art-Nr.
blaugelb Drückergarnitur DGT35 PZ92 Edelstahl **fein matt**	1 Stück	0424007

Zubehör:

Befestigungsset bei 8 mm Nuss:

Artikelname	VE	Art-Nr.
Befestigungsset DGT35/DGT50/NGT35 TS 57 - 62 mm 1 Stift 8x130 mm / 3 Schrauben M6x70 mm	1 Set	0424168
Befestigungsset DGT35/DGT50/NGT35 TS 62 - 67 mm 1 Stift 8x130 mm / 3 Schrauben M6x75 mm	1 Set	0424169
Befestigungsset DGT35/DGT50/NGT35 TS 67 - 72 mm 1 Stift 8x140 mm / 3 Schrauben M6x80 mm	1 Set	0424171
Befestigungsset DGT35/DGT50/NGT35 TS 72 - 77 mm 1 Stift 8x140 mm / 3 Schrauben M6x85 mm	1 Set	0424172
Befestigungsset DGT35/DGT50/NGT35 TS 77 - 82 mm 1 Stift 8x150 mm / 3 Schrauben M6x90 mm	1 Set	0424173
Befestigungsset DGT35/DGT50/NGT35 TS 82 - 87 mm 1 Stift 8x150 mm / 3 Schrauben M6x95 mm	1 Set	0424174
Befestigungsset DGT35/DGT50/NGT35 TS 87 - 92 mm 1 Stift 8x160 mm / 3 Schrauben M6x100 mm	1 Set	0424175

Befestigungsset bei 10 mm Nuss:

Artikelname	VE	Art-Nr.
Befestigungsset DGT35/DGT50/NGT35 TS 57 - 62 mm 1 Stift 8/10/8x130 mm / 3 Schrauben M6x70 mm	1 Set	0424183
Befestigungsset DGT35/DGT50/NGT35 TS 62 - 67 mm 1 Stift 8/10/8x130 mm / 3 Schrauben M6x75 mm	1 Set	0424184
Befestigungsset DGT35/DGT50/NGT35 TS 67 - 72 mm 1 Stift 8/10/8x140 mm / 3 Schrauben M6x80 mm	1 Set	0424185
Befestigungsset DGT35/DGT50/NGT35 TS 72 - 77 mm 1 Stift 8/10/8x140 mm / 3 Schrauben M6x85 mm	1 Set	0424186
Befestigungsset DGT35/DGT50/NGT35 TS 77 - 82 mm 1 Stift 8/10/8x150 mm / 3 Schrauben M6x90 mm	1 Set	0424187
Befestigungsset DGT35/DGT50/NGT35 TS 82 - 87 mm 1 Stift 8/10/8x150 mm / 3 Schrauben M6x95 mm	1 Set	0424188
Befestigungsset DGT35/DGT50/NGT35 TS 87 - 92 mm 1 Stift 8/10/8x160 mm / 3 Schrauben M6x100 mm	1 Set	0424189

blaugelb
Drückergarnitur DGT35 PZ92 ZA
Für Holz-, Kunststoff- und Metalltüren.



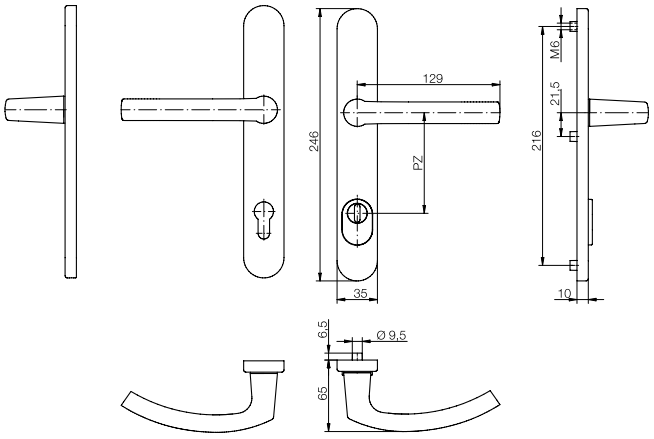

Die blaugelb Drückergarnitur DGT35 PZ92 ZA mit einer Schildbreite von 35 mm (Entfernung PZ92) und einem Kernziehschutz ist für Holz-, Kunststoff- und Metallaußentüren geeignet. Sie ist mit einer Hochhaltefederung zur exakten Positionierung des Drückers ausgestattet. Dabei unterstützt die Hochhaltefeder die Schlossnussfeder zusätzlich bei der Rückholung der Drückerfalle.

Das Innenschild der blaugelb Drückergarnitur DGT35 PZ92 ZA lässt sich dank der Kugelclipstechnik leicht entfernen und montieren. Die Garnitur wird mittels verdeckter Verschraubung befestigt.

Die formschöne, elegante blaugelb Drückergarnitur DGT35 PZ92 ZA ist in Edelstahl fein matt erhältlich.

Produktvorteile:

- Erhöhte Sicherheit durch Kernziehschutz
- Hochhaltefeder für exakte Drückerposition
- Kugelclipstechnik zur leichten Montage und Demontage des Innenschilds
- Hochwertige Materialien und Oberflächen
- Verdeckte Verschraubung
- Elegantes Erscheinungsbild an der Tür

Technische Daten:

Material:	Edelstahl fein matt
Drückerlagerung:	fest/drehbar/Hochhaltefeder
Drücker-Innenvierkant:	8 mm
Schildmaße:	35 x 246 mm
Schildhöhe:	10 mm
PZ-Abstand:	92 mm
Zylinderüberstand:	6 - 9 mm
Nocken-Innendurchmesser:	6 mm
Befestigung:	verdeckte Verschraubung
Verpackungseinheit:	1 Garnitur (ohne Befestigungsset)

Artikelname	VE	Art-Nr.
blaugelb Drückergarnitur DGT35 PZ92 ZA Edelstahl **fein matt**	1 Stück	0424008

Zubehör:

Befestigungsset bei 8 mm Nuss:

Artikelname	VE	Art-Nr.
Befestigungsset DGT35/DGT50/NGT35 TS 57 - 62 mm 1 Stift 8x130 mm / 3 Schrauben M6x70 mm	1 Set	0424168
Befestigungsset DGT35/DGT50/NGT35 TS 62 - 67 mm 1 Stift 8x130 mm / 3 Schrauben M6x75 mm	1 Set	0424169
Befestigungsset DGT35/DGT50/NGT35 TS 67 - 72 mm 1 Stift 8x140 mm / 3 Schrauben M6x80 mm	1 Set	0424171
Befestigungsset DGT35/DGT50/NGT35 TS 72 - 77 mm 1 Stift 8x140 mm / 3 Schrauben M6x85 mm	1 Set	0424172
Befestigungsset DGT35/DGT50/NGT35 TS 77 - 82 mm 1 Stift 8x150 mm / 3 Schrauben M6x90 mm	1 Set	0424173
Befestigungsset DGT35/DGT50/NGT35 TS 82 - 87 mm 1 Stift 8x150 mm / 3 Schrauben M6x95 mm	1 Set	0424174
Befestigungsset DGT35/DGT50/NGT35 TS 87 - 92 mm 1 Stift 8x160 mm / 3 Schrauben M6x100 mm	1 Set	0424175

Befestigungsset bei 10 mm Nuss:

Artikelname	VE	Art-Nr.
Befestigungsset DGT35/DGT50/NGT35 TS 57 - 62 mm 1 Stift 8/10/8x130 mm / 3 Schrauben M6x70 mm	1 Set	0424183
Befestigungsset DGT35/DGT50/NGT35 TS 62 - 67 mm 1 Stift 8/10/8x130 mm / 3 Schrauben M6x75 mm	1 Set	0424184
Befestigungsset DGT35/DGT50/NGT35 TS 67 - 72 mm 1 Stift 8/10/8x140 mm / 3 Schrauben M6x80 mm	1 Set	0424185
Befestigungsset DGT35/DGT50/NGT35 TS 72 - 77 mm 1 Stift 8/10/8x140 mm / 3 Schrauben M6x85 mm	1 Set	0424186
Befestigungsset DGT35/DGT50/NGT35 TS 77 - 82 mm 1 Stift 8/10/8x150 mm / 3 Schrauben M6x90 mm	1 Set	0424187
Befestigungsset DGT35/DGT50/NGT35 TS 82 - 87 mm 1 Stift 8/10/8x150 mm / 3 Schrauben M6x95 mm	1 Set	0424188
Befestigungsset DGT35/DGT50/NGT35 TS 87 - 92 mm 1 Stift 8/10/8x160 mm / 3 Schrauben M6x100 mm	1 Set	0424189

Wechselgarnitur KGT35 PZ92

Für Holz-, Kunststoff- und Metalltüren.

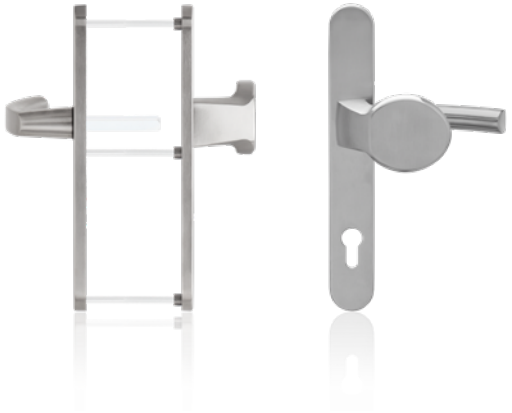

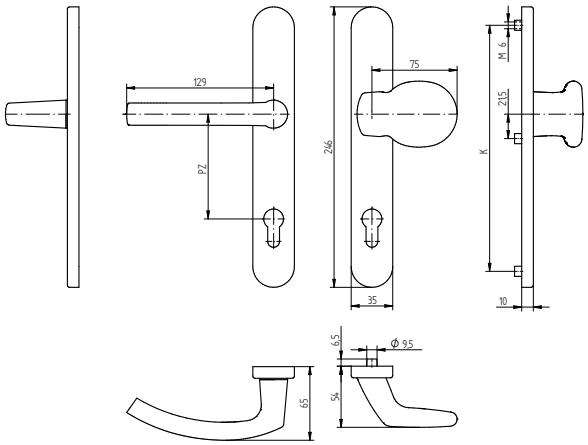

Die blaugelb Wechselgarnitur KGT35 PZ92 mit einer Schildbreite von 35 mm (Entfernung PZ92) ist für Holz-, Kunststoff- und Metallaußentüren geeignet. Sie ist mit einer Hochhaltefederung zur exakten Positionierung des Drückers ausgestattet. Dabei unterstützt die Hochhaltefeder die Schlossnussfeder zusätzlich bei der Rückholung der Drückerfalle.

Das Innenschild der blaugelb Wechselgarnitur KGT35 PZ92 lässt sich dank der Kugelclipstechnik leicht entfernen und montieren. Die Garnitur wird mittels verdeckter Verschraubung befestigt.

Die formschöne, elegante blaugelb Wechselgarnitur KGT35 PZ92 ist in Edelstahl fein matt erhältlich.

Produktvorteile:

- Hochhaltefeder für exakte Drückerposition
- Kugelclipstechnik zur leichten Montage und Demontage des Innenschilds
- Hochwertige Materialien und Oberflächen
- Verdeckte Verschraubung
- Elegantes Erscheinungsbild an der Tür

Technische Daten:

Material:	Edelstahl fein matt
Variante:	feststehender Knopf, von rechts auf links umstellbar
Drückerlagerung:	fest/drehbar/Hochhaltefeder
Drücker-Innenvierkant:	8 mm
Schildmaße:	35 x 246 mm
Schildhöhe:	10 mm
PZ-Abstand:	92 mm
Nocken-Innendurchmesser:	6 mm
Befestigung:	verdeckte Verschraubung
Verpackungseinheit:	1 Garnitur (ohne Befestigungsset)

Artikelname	VE	Art-Nr.
blaugelb Wechselgarnitur KGT35 PZ92 Edelstahl **fein matt**	1 Stück	0424038

Zubehör:

Befestigungsset bei 8 mm Nuss:

Artikelname	VE	Art-Nr.
Befestigungsset KGT35/KGT50 TS 57 - 62 mm 1 Stift 8x90 mm / 3 Schrauben M6x70 mm	1 Set	0424176
Befestigungsset KGT35/KGT50 TS 62 - 67 mm 1 Stift 8x95 mm / 3 Schrauben M6x75 mm	1 Set	0424177
Befestigungsset KGT35/KGT50 TS 67 - 72 mm 1 Stift 8x100 mm / 3 Schrauben M6x80 mm	1 Set	0424178
Befestigungsset KGT35/KGT50 TS 72 - 77 mm 1 Stift 8x105 mm / 3 Schrauben M6x85 mm	1 Set	0424179
Befestigungsset KGT35/KGT50 TS 77 - 82 mm 1 Stift 8x110 mm / 3 Schrauben M6x90 mm	1 Set	0424180
Befestigungsset KGT35/KGT50 TS 82 - 87 mm 1 Stift 8x115 mm / 3 Schrauben M6x95 mm	1 Set	0424181
Befestigungsset KGT35/KGT50 TS 87 - 92 mm 1 Stift 8x120 mm / 3 Schrauben M6x100 mm	1 Set	0424182

Befestigungsset bei 10 mm Nuss:

Artikelname	VE	Art-Nr.
Befestigungsset KGT35/KGT50 N10 TS 57 - 62 mm 1 Stift 8/10x90 mm / 3 Schrauben M6x70 mm	1 Set	0424190
Befestigungsset KGT35/KGT50 N10 TS 62 - 67 mm 1 Stift 8/10x95 mm / 3 Schrauben M6x75 mm	1 Set	0424191
Befestigungsset KGT35/KGT50 N10 TS 67 - 72 mm 1 Stift 8/10x100 mm / 3 Schrauben M6x80 mm	1 Set	0424193
Befestigungsset KGT35/KGT50 N10 TS 72 - 77 mm 1 Stift 8/10x105 mm / 3 Schrauben M6x85 mm	1 Set	0424194
Befestigungsset KGT35/KGT50 N10 TS 77 - 82 mm 1 Stift 8/10x110 mm / 3 Schrauben M6x90 mm	1 Set	0424195
Befestigungsset KGT35/KGT50 N10 TS 82 - 87 mm 1 Stift 8/10x115 mm / 3 Schrauben M6x95 mm	1 Set	0424196
Befestigungsset KGT35/KGT50 N10 TS 87 - 92 mm 1 Stift 8/10x120 mm / 3 Schrauben M6x100 mm	1 Set	0424197

blaugelb
Wechselgarnitur KGT35 PZ92 ZA
Für Holz-, Kunststoff- und Metalltüren.



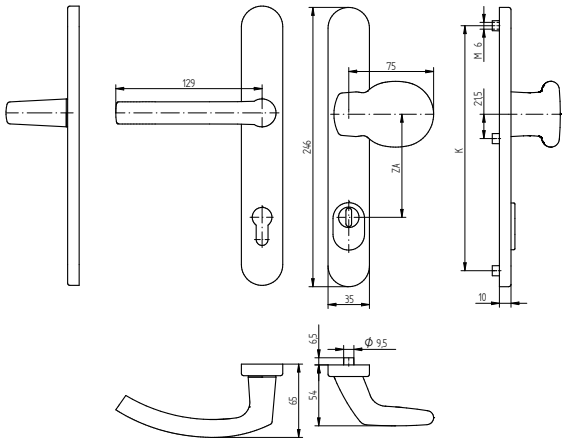

Die blaugelb Wechselgarnitur KGT35 PZ92 ZA mit einer Schildbreite von 35 mm (Entfernung PZ92) und einem Kernziehschutz ist für Holz-, Kunststoff- und Metallaußentüren geeignet. Sie ist mit einer Hochhaltefederung zur exakten Positionierung des Drückers ausgestattet. Dabei unterstützt die Hochhaltefeder die Schlossnussfeder zusätzlich bei der Rückholung der Drückerfalle. Das Innenschild der blaugelb Wechselgarnitur KGT35 PZ92 ZA lässt sich dank der Kugelclipstechnik leicht entfernen und montieren. Die Garnitur wird mittels verdeckter Verschraubung befestigt.

Die formschöne, elegante blaugelb Wechselgarnitur KGT35 PZ92 ZA ist in Edelstahl fein matt erhältlich.

Produktvorteile:

- Erhöhte Sicherheit durch Kernziehschutz
- Hochhaltefeder für exakte Drückerposition
- Kugelclipstechnik zur leichten Montage und Demontage des Innenschilds
- Hochwertige Materialien und Oberflächen
- Verdeckte Verschraubung
- Elegantes Erscheinungsbild an der Tür

Technische Daten:

Material:	Edelstahl fein matt
Variante:	feststehender Knopf, von rechts auf links umstellbar
Drückerlagerung:	fest/drehbar/Hochhaltefeder
Drücker-Innenvierkant:	8 mm
Schildmaße:	35 x 246 mm
Schildhöhe:	10 mm
PZ-Abstand:	92 mm
Zylinderüberstand:	6 - 9 mm
Nocken-Innendurchmesser:	6 mm
Befestigung:	verdeckte Verschraubung
Verpackungseinheit:	1 Garnitur (ohne Befestigungsset)

Artikelname	VE	Art-Nr.
blaugelb Wechselgarnitur KGT35 PZ92 ZA Edelstahl **fein matt**	1 Stück	0424039

Zubehör:

Befestigungsset bei 8 mm Nuss:

Artikelname	VE	Art-Nr.
Befestigungsset KGT35/KGT50 TS 57 - 62 mm 1 Stift 8x90 mm / 3 Schrauben M6x70 mm	1 Set	0424176
Befestigungsset KGT35/KGT50 TS 62 - 67 mm 1 Stift 8x95 mm / 3 Schrauben M6x75 mm	1 Set	0424177
Befestigungsset KGT35/KGT50 TS 67 - 72 mm 1 Stift 8x100 mm / 3 Schrauben M6x80 mm	1 Set	0424178
Befestigungsset KGT35/KGT50 TS 72 - 77 mm 1 Stift 8x105 mm / 3 Schrauben M6x85 mm	1 Set	0424179
Befestigungsset KGT35/KGT50 TS 77 - 82 mm 1 Stift 8x110 mm / 3 Schrauben M6x90 mm	1 Set	0424180
Befestigungsset KGT35/KGT50 TS 82 - 87 mm 1 Stift 8x115 mm / 3 Schrauben M6x95 mm	1 Set	0424181
Befestigungsset KGT35/KGT50 TS 87 - 92 mm 1 Stift 8x120 mm / 3 Schrauben M6x100 mm	1 Set	0424182

Befestigungsset bei 10 mm Nuss:

Artikelname	VE	Art-Nr.
Befestigungsset KGT35/KGT50 N10 TS 57 - 62 mm 1 Stift 8/10x90 mm / 3 Schrauben M6x70 mm	1 Set	0424190
Befestigungsset KGT35/KGT50 N10 TS 62 - 67 mm 1 Stift 8/10x95 mm / 3 Schrauben M6x75 mm	1 Set	0424191
Befestigungsset KGT35/KGT50 N10 TS 67 - 72 mm 1 Stift 8/10x100 mm / 3 Schrauben M6x80 mm	1 Set	0424193
Befestigungsset KGT35/KGT50 N10 TS 72 - 77 mm 1 Stift 8/10x105 mm / 3 Schrauben M6x85 mm	1 Set	0424194
Befestigungsset KGT35/KGT50 N10 TS 77 - 82 mm 1 Stift 8/10x110 mm / 3 Schrauben M6x90 mm	1 Set	0424195
Befestigungsset KGT35/KGT50 N10 TS 82 - 87 mm 1 Stift 8/10x115 mm / 3 Schrauben M6x95 mm	1 Set	0424196
Befestigungsset KGT35/KGT50 N10 TS 87 - 92 mm 1 Stift 8/10x120 mm / 3 Schrauben M6x100 mm	1 Set	0424197

blaugelb

Drückergarnitur ½ DGT50 innen PZ92

Für Holz-, Kunststoff- und Metalltüren.

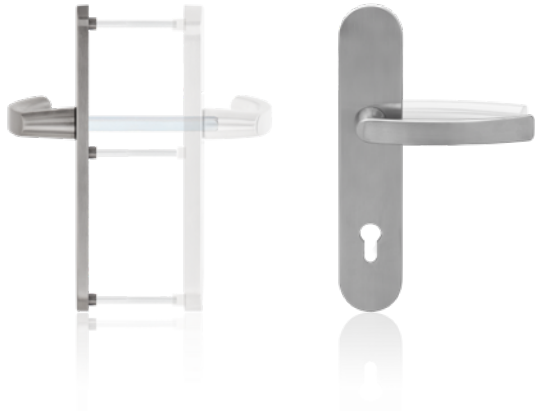

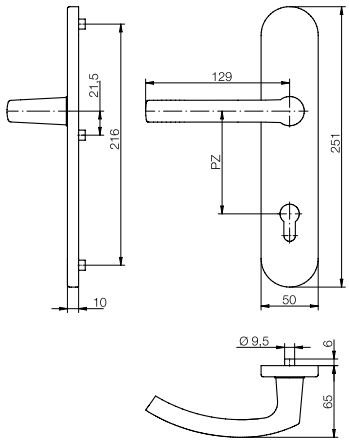

Die blaugelb Drückergarnitur ½ DGT50 innen PZ92 mit einer Schildbreite von 50 mm (Entfernung PZ92) ist für Holz-, Kunststoff- und Metallaußentüren geeignet. Sie ist mit einer Hochhaltefederung zur exakten Positionierung des Drückers ausgestattet. Dabei unterstützt die Hochhaltefeder die Schlossnussfeder zusätzlich bei der Rückholung der Drückerfalle.

Das Innenschild der blaugelb Drückergarnitur ½ DGT50 innen PZ92 lässt sich dank der Kugelclipstechnik leicht entfernen und montieren. Die Garnitur wird mittels verdeckter Verschraubung befestigt.

Die blaugelb Drückergarnitur ½ DGT50 innen PZ92 kann mit einem Stoßgriff oder einer blaugelb ½ DGT50 außen PZ92 kombiniert werden.

Die formschöne, elegante blaugelb Drückergarnitur ½ DGT50 innen PZ92 ist in Edelstahl fein matt erhältlich.

Produktvorteile:

- Hochhaltefeder für exakte Drückerposition
- Kugelclipstechnik zur leichten Montage und Demontage des Innenschilds
- Hochwertige Materialien und Oberflächen
- Verdeckte Verschraubung
- Elegantes Erscheinungsbild an der Tür

Technische Daten:

Material:	Edelstahl fein matt
Drückerlagerung:	fest/drehbar/Hochhaltefeder
Drücker-Innenvierkant:	8 mm
Schildmaße:	50 x 251 mm
Schildhöhe:	10 mm
PZ-Abstand:	92 mm
Stützknocken:	6 mm
Befestigung:	verdeckte Verschraubung
Verpackungseinheit:	1 Garnitur (ohne Befestigungsset)

Artikelname	VE	Art-Nr.
blaugelb Drückergarnitur ½ DGT50 innen PZ92 Edelstahl **fein matt**	1 Stück	0424083

Zubehör:

Artikelname	VE	Art-Nr.
Vierkantstift, verzinkt 1 Stift 8/8x90 mm	1 Stück	0337806
Vierkantstift, verzinkt 1 Stift 8/8x100 mm	1 Stück	0337807
Vierkantstift, verzinkt 1 Stift 8/8x120 mm	1 Stück	0337803

blaugelb
Drückergarnitur ½ DGT50 außen PZ92
Für Holz-, Kunststoff- und Metalltüren.

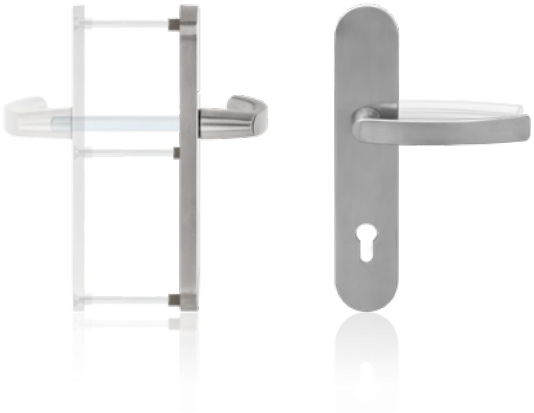

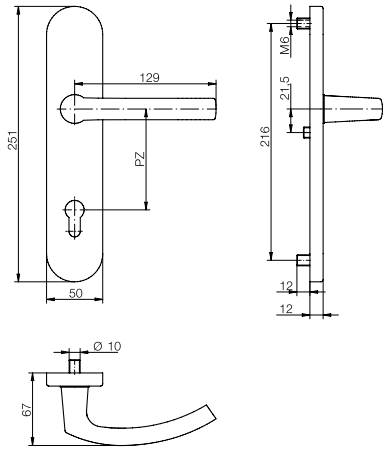

Die blaugelb Drückergarnitur ½ DGT50 außen PZ92 mit einer Schildbreite von 50 mm (Entfernung PZ92) ist für Holz-, Kunststoff- und Metallaußentüren geeignet. Sie kann mit einer blaugelb ½ DGT50 innen PZ92 kombiniert werden.

Die formschöne, elegante blaugelb Drückergarnitur ½ DGT50 außen PZ92 ist in Edelstahl fein matt erhältlich. Sie wird mittels verdeckter Verschraubung befestigt.

Produktvorteile:

- Hochwertige Materialien und Oberflächen
- Verdeckte Verschraubung
- Elegantes Erscheinungsbild an der Tür

Technische Daten:

Material:	Edelstahl fein matt
Drückerlagerung:	fest/drehbar
Drücker-Innenvierkant:	8 mm
Schildmaße:	50 x 251 mm
Schildhöhe:	12 mm
PZ-Abstand:	92 mm
Nocken-Innendurchmesser:	6 mm
Befestigung:	verdeckte Verschraubung
Verpackungseinheit:	1 Garnitur (ohne Befestigungsset)

Artikelname	VE	Art-Nr.
blaugelb Drückergarnitur ½ DGT50 außen PZ92 Edelstahl **fein matt**	1 Stück	0424112

Zubehör:

Befestigungsset bei 8 mm Nuss:

Artikelname	VE	Art-Nr.
Befestigungsset DGT35/DGT50/NGT35 TS 57 - 62 mm 1 Stift 8x130 mm / 3 Schrauben M6x70 mm	1 Set	0424168
Befestigungsset DGT35/DGT50/NGT35 TS 62 - 67 mm 1 Stift 8x130 mm / 3 Schrauben M6x75 mm	1 Set	0424169
Befestigungsset DGT35/DGT50/NGT35 TS 67 - 72 mm 1 Stift 8x140 mm / 3 Schrauben M6x80 mm	1 Set	0424171
Befestigungsset DGT35/DGT50/NGT35 TS 72 - 77 mm 1 Stift 8x140 mm / 3 Schrauben M6x85 mm	1 Set	0424172
Befestigungsset DGT35/DGT50/NGT35 TS 77 - 82 mm 1 Stift 8x150 mm / 3 Schrauben M6x90 mm	1 Set	0424173
Befestigungsset DGT35/DGT50/NGT35 TS 82 - 87 mm 1 Stift 8x150 mm / 3 Schrauben M6x95 mm	1 Set	0424174
Befestigungsset DGT35/DGT50/NGT35 TS 87 - 92 mm 1 Stift 8x160 mm / 3 Schrauben M6x100 mm	1 Set	0424175

Befestigungsset bei 10 mm Nuss:

Artikelname	VE	Art-Nr.
Befestigungsset DGT35/DGT50/NGT35 TS 57 - 62 mm 1 Stift 8/10/8x130 mm / 3 Schrauben M6x70 mm	1 Set	0424183
Befestigungsset DGT35/DGT50/NGT35 TS 62 - 67 mm 1 Stift 8/10/8x130 mm / 3 Schrauben M6x75 mm	1 Set	0424184
Befestigungsset DGT35/DGT50/NGT35 TS 67 - 72 mm 1 Stift 8/10/8x140 mm / 3 Schrauben M6x80 mm	1 Set	0424185
Befestigungsset DGT35/DGT50/NGT35 TS 72 - 77 mm 1 Stift 8/10/8x140 mm / 3 Schrauben M6x85 mm	1 Set	0424186
Befestigungsset DGT35/DGT50/NGT35 TS 77 - 82 mm 1 Stift 8/10/8x150 mm / 3 Schrauben M6x90 mm	1 Set	0424187
Befestigungsset DGT35/DGT50/NGT35 TS 82 - 87 mm 1 Stift 8/10/8x150 mm / 3 Schrauben M6x95 mm	1 Set	0424188
Befestigungsset DGT35/DGT50/NGT35 TS 87 - 92 mm 1 Stift 8/10/8x160 mm / 3 Schrauben M6x100 mm	1 Set	0424189

blaugelb

Drückergarnitur ½ DGT50 außen PZ92 ZA ES1

Für Holz-, Kunststoff- und Metalltüren.

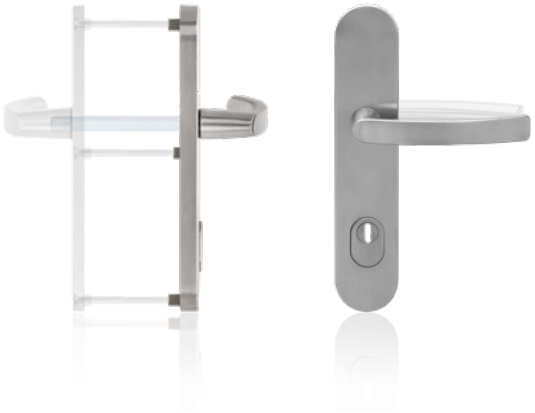

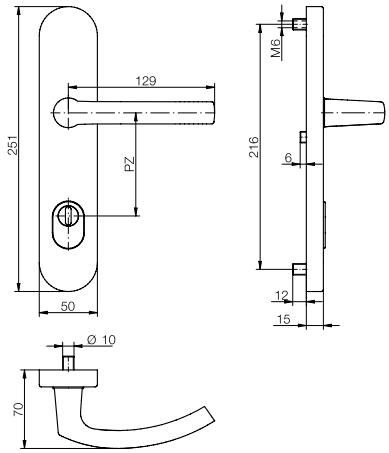

Die blaugelb Drückergarnitur ½ DGT50 außen PZ92 ZA ES1 mit einer Schildbreite von 50 mm (Entfernung PZ92) und einem Kernziehschutz ist geeignet für Holz-, Kunststoff- und Metallaußentüren. Damit die Drückergarnitur etwaigen Anbohrversuchen standhalten kann, wurde die Unterkonstruktion aus gehärtetem Stahl gefertigt. Die Garnitur kann mit einer ½ DGT50 innen PZ92 kombiniert werden.

Die formschöne, elegante blaugelb Drückergarnitur ½ DGT50 außen PZ92 ZA ES1 ist in Edelstahl fein matt erhältlich. Sie wird mittels verdeckter Verschraubung befestigt.

Produktvorteile:

- Erhöhte Sicherheit durch ES1 geprüften Kernziehschutz
- Hochwertige Materialien und Oberflächen
- Verdeckte Verschraubung
- Elegantes Erscheinungsbild an der Tür

Technische Daten:

Material:	Edelstahl fein matt
Drückerlagerung:	fest/drehbar
Drücker-Innenvierkant:	8 mm
Schildmaße:	50 x 251 mm
Schildhöhe:	15 mm
PZ-Abstand:	92 mm
Zylinderüberstand:	10 - 14 mm
Nocken-Innendurchmesser:	6 mm
Befestigung:	verdeckte Verschraubung
Verpackungseinheit:	1 Garnitur (ohne Befestigungsset)

Artikelname	VE	Art-Nr.
blaugelb Drückergarnitur ½ DGT50 außen PZ92 ZA ES1 Edelstahl **fein matt**	1 Stück	0424113

Zubehör:

Befestigungsset bei 8 mm Nuss:

Artikelname	VE	Art-Nr.
Befestigungsset DGT35/DGT50/NGT35 TS 57 - 62 mm 1 Stift 8x130 mm / 3 Schrauben M6x70 mm	1 Set	0424168
Befestigungsset DGT35/DGT50/NGT35 TS 62 - 67 mm 1 Stift 8x130 mm / 3 Schrauben M6x75 mm	1 Set	0424169
Befestigungsset DGT35/DGT50/NGT35 TS 67 - 72 mm 1 Stift 8x140 mm / 3 Schrauben M6x80 mm	1 Set	0424171
Befestigungsset DGT35/DGT50/NGT35 TS 72 - 77 mm 1 Stift 8x140 mm / 3 Schrauben M6x85 mm	1 Set	0424172
Befestigungsset DGT35/DGT50/NGT35 TS 77 - 82 mm 1 Stift 8x150 mm / 3 Schrauben M6x90 mm	1 Set	0424173
Befestigungsset DGT35/DGT50/NGT35 TS 82 - 87 mm 1 Stift 8x150 mm / 3 Schrauben M6x95 mm	1 Set	0424174
Befestigungsset DGT35/DGT50/NGT35 TS 87 - 92 mm 1 Stift 8x160 mm / 3 Schrauben M6x100 mm	1 Set	0424175

Befestigungsset bei 10 mm Nuss:

Artikelname	VE	Art-Nr.
Befestigungsset DGT35/DGT50/NGT35 TS 57 - 62 mm 1 Stift 8/10/8x130 mm / 3 Schrauben M6x70 mm	1 Set	0424183
Befestigungsset DGT35/DGT50/NGT35 TS 62 - 67 mm 1 Stift 8/10/8x130 mm / 3 Schrauben M6x75 mm	1 Set	0424184
Befestigungsset DGT35/DGT50/NGT35 TS 67 - 72 mm 1 Stift 8/10/8x140 mm / 3 Schrauben M6x80 mm	1 Set	0424185
Befestigungsset DGT35/DGT50/NGT35 TS 72 - 77 mm 1 Stift 8/10/8x140 mm / 3 Schrauben M6x85 mm	1 Set	0424186
Befestigungsset DGT35/DGT50/NGT35 TS 77 - 82 mm 1 Stift 8/10/8x150 mm / 3 Schrauben M6x90 mm	1 Set	0424187
Befestigungsset DGT35/DGT50/NGT35 TS 82 - 87 mm 1 Stift 8/10/8x150 mm / 3 Schrauben M6x95 mm	1 Set	0424188
Befestigungsset DGT35/DGT50/NGT35 TS 87 - 92 mm 1 Stift 8/10/8x160 mm / 3 Schrauben M6x100 mm	1 Set	0424189

blaugelb
Wechselgarnitur ½ KGT50 außen PZ92
Für Holz-, Kunststoff- und Metalltüren.

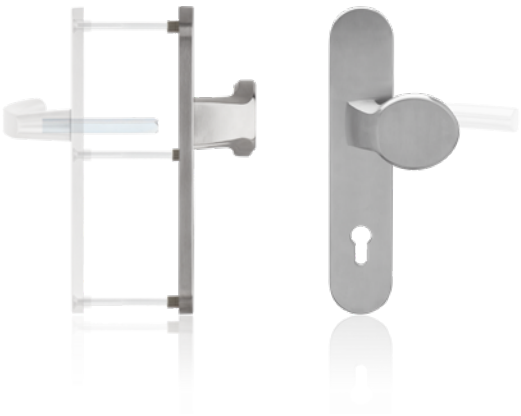

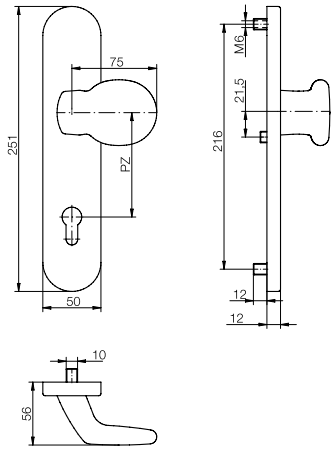

Die blaugelb Wechselgarnitur ½ KGT50 außen PZ92 mit einer Schildbreite von 50 mm (Entfernung PZ92) ist für Holz-, Kunststoff- und Metallaußentüren geeignet. Die Garnitur kann mit einer blaugelb ½ DGT50 innen PZ92 kombiniert werden.

Die formschöne, elegante blaugelb Wechselgarnitur ½ KGT50 außen PZ92 ist in Edelstahl fein matt erhältlich. Die Garnitur wird mittels verdeckter Verschraubung befestigt.

Produktvorteile:

- Hochwertige Materialien und Oberflächen
- Verdeckte Verschraubung
- Elegantes Erscheinungsbild an der Tür

Technische Daten:

Material:	Edelstahl fein matt
Variante:	feststehender Knopf, von rechts auf links umstellbar
Drücker-Innenvierkant:	8 mm
Schildmaße:	50 x 251 mm
Schildhöhe:	12 mm
PZ-Abstand:	92 m
Nocken-Innendurchmesser:	6 mm
Befestigung:	verdeckte Verschraubung
Verpackungseinheit:	1 Garnitur (ohne Befestigungsset)

Artikelname	VE	Art-Nr.
blaugelb Wechselgarnitur ½ KGT50 außen PZ92 Edelstahl **fein matt**	1 Stück	0424143

Zubehör:

Befestigungsset bei 8 mm Nuss:

Artikelname	VE	Art-Nr.
Befestigungsset KGT35/KGT50 TS 57 - 62 mm 1 Stift 8x90 mm / 3 Schrauben M6x70 mm	1 Set	0424176
Befestigungsset KGT35/KGT50 TS 62 - 67 mm 1 Stift 8x95 mm / 3 Schrauben M6x75 mm	1 Set	0424177
Befestigungsset KGT35/KGT50 TS 67 - 72 mm 1 Stift 8x100 mm / 3 Schrauben M6x80 mm	1 Set	0424178
Befestigungsset KGT35/KGT50 TS 72 - 77 mm 1 Stift 8x105 mm / 3 Schrauben M6x85 mm	1 Set	0424179
Befestigungsset KGT35/KGT50 TS 77 - 82 mm 1 Stift 8x110 mm / 3 Schrauben M6x90 mm	1 Set	0424180
Befestigungsset KGT35/KGT50 TS 82 - 87 mm 1 Stift 8x115 mm / 3 Schrauben M6x95 mm	1 Set	0424181
Befestigungsset KGT35/KGT50 TS 87 - 92 mm 1 Stift 8x120 mm / 3 Schrauben M6x100 mm	1 Set	0424182

Befestigungsset bei 10 mm Nuss:

Artikelname	VE	Art-Nr.
Befestigungsset KGT35/KGT50 N10 TS 57 - 62 mm 1 Stift 8/10x90 mm / 3 Schrauben M6x70 mm	1 Set	0424190
Befestigungsset KGT35/KGT50 N10 TS 62 - 67 mm 1 Stift 8/10x95 mm / 3 Schrauben M6x75 mm	1 Set	0424191
Befestigungsset KGT35/KGT50 N10 TS 67 - 72 mm 1 Stift 8/10x100 mm / 3 Schrauben M6x80 mm	1 Set	0424193
Befestigungsset KGT35/KGT50 N10 TS 72 - 77 mm 1 Stift 8/10x105 mm / 3 Schrauben M6x85 mm	1 Set	0424194
Befestigungsset KGT35/KGT50 N10 TS 77 - 82 mm 1 Stift 8/10x110 mm / 3 Schrauben M6x90 mm	1 Set	0424195
Befestigungsset KGT35/KGT50 N10 TS 82 - 87 mm 1 Stift 8/10x115 mm / 3 Schrauben M6x95 mm	1 Set	0424196
Befestigungsset KGT35/KGT50 N10 TS 87 - 92 mm 1 Stift 8/10x120 mm / 3 Schrauben M6x100 mm	1 Set	0424197

blaugelb

Wechselgarnitur ½ KGT50 außen PZ92 ZA ES1

Für Holz-, Kunststoff- und Metalltüren.



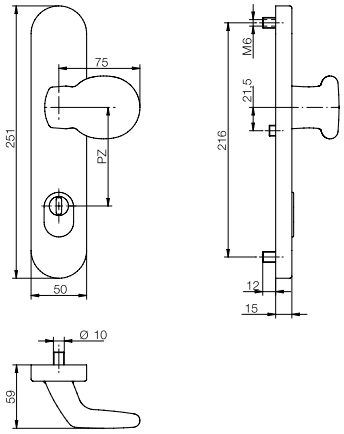

Die blaugelb Wechselgarnitur ½ KGT50 außen PZ92 ZA ES1 mit einer Schildbreite von 50 mm (Entfernung PZ92) und einem ES1 geprüften Kernziehschutz ist für Holz-, Kunststoff- und Metallaußentüren geeignet. Damit die Wechselgarnitur etwaigen Anbohrversuchen standhalten kann, wurde die Unterkonstruktion aus gehärtetem Stahl gefertigt. Die Wechselgarnitur kann mit einer blaugelb ½ DGT50 innen PZ92 kombiniert werden.

Die formschöne, elegante blaugelb Wechselgarnitur ½ KGT50 außen PZ92 ZA ES1 ist in Edelstahl fein matt erhältlich. Die Garnitur wird mittels verdeckter Verschraubung befestigt.

Produktvorteile:

- Erhöhte Sicherheit durch ES1 geprüften Kernziehschutz
- Hochwertige Materialien und Oberflächen
- Verdeckte Verschraubung
- Elegantes Erscheinungsbild an der Tür

Technische Daten:

Material:	Edelstahl fein matt
Variante:	feststehender Knopf, von rechts auf links umstellbar
Drücker-Innenvierkant:	8 mm
Schildmaße:	50 x 251 mm
Schildhöhe:	15 mm
PZ-Abstand:	92 mm
Zylinderüberstand:	10 - 14 mm
Nocken-Innendurchmesser:	6 mm
Befestigung:	verdeckte Verschraubung
Verpackungseinheit:	1 Garnitur (ohne Befestigungsset)

Artikelname	VE	Art-Nr.
blaugelb Wechselgarnitur ½ KGT50 außen PZ92 ZA ES1 Edelstahl **fein matt**	1 Stück	0424144

Zubehör:

Befestigungsset bei 8 mm Nuss:

Artikelname	VE	Art-Nr.
Befestigungsset KGT35/KGT50 TS 57 - 62 mm 1 Stift 8x90 mm / 3 Schrauben M6x70 mm	1 Set	0424176
Befestigungsset KGT35/KGT50 TS 62 - 67 mm 1 Stift 8x95 mm / 3 Schrauben M6x75 mm	1 Set	0424177
Befestigungsset KGT35/KGT50 TS 67 - 72 mm 1 Stift 8x100 mm / 3 Schrauben M6x80 mm	1 Set	0424178
Befestigungsset KGT35/KGT50 TS 72 - 77 mm 1 Stift 8x105 mm / 3 Schrauben M6x85 mm	1 Set	0424179
Befestigungsset KGT35/KGT50 TS 77 - 82 mm 1 Stift 8x110 mm / 3 Schrauben M6x90 mm	1 Set	0424180
Befestigungsset KGT35/KGT50 TS 82 - 87 mm 1 Stift 8x115 mm / 3 Schrauben M6x95 mm	1 Set	0424181
Befestigungsset KGT35/KGT50 TS 87 - 92 mm 1 Stift 8x120 mm / 3 Schrauben M6x100 mm	1 Set	0424182

Befestigungsset bei 10 mm Nuss:

Artikelname	VE	Art-Nr.
Befestigungsset KGT35/KGT50 N10 TS 57 - 62 mm 1 Stift 8/10x90 mm / 3 Schrauben M6x70 mm	1 Set	0424190
Befestigungsset KGT35/KGT50 N10 TS 62 - 67 mm 1 Stift 8/10x95 mm / 3 Schrauben M6x75 mm	1 Set	0424191
Befestigungsset KGT35/KGT50 N10 TS 67 - 72 mm 1 Stift 8/10x100 mm / 3 Schrauben M6x80 mm	1 Set	0424193
Befestigungsset KGT35/KGT50 N10 TS 72 - 77 mm 1 Stift 8/10x105 mm / 3 Schrauben M6x85 mm	1 Set	0424194
Befestigungsset KGT35/KGT50 N10 TS 77 - 82 mm 1 Stift 8/10x110 mm / 3 Schrauben M6x90 mm	1 Set	0424195
Befestigungsset KGT35/KGT50 N10 TS 82 - 87 mm 1 Stift 8/10x115 mm / 3 Schrauben M6x95 mm	1 Set	0424196
Befestigungsset KGT35/KGT50 N10 TS 87 - 92 mm 1 Stift 8/10x120 mm / 3 Schrauben M6x100 mm	1 Set	0424197

blaugelb
Drückergarnitur DGT50 PZ92
Für Holz-, Kunststoff- und Metalltüren.

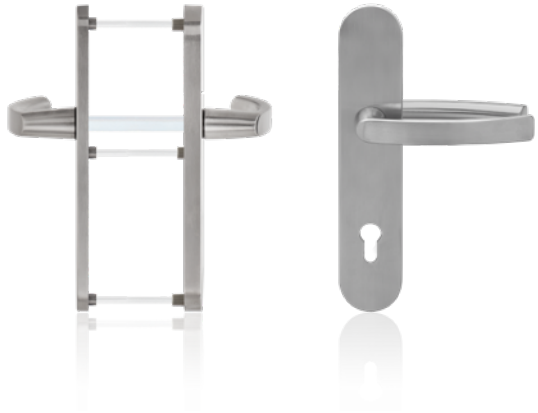

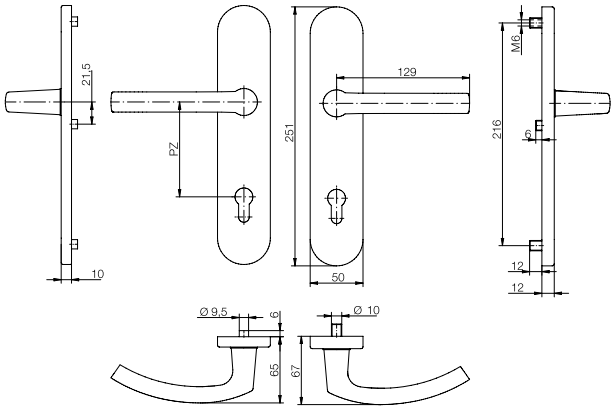

Die blaugelb Drückergarnitur DGT50 PZ92 mit einer Schildbreite von 50 mm (Entfernung PZ92) ist für Holz-, Kunststoff- und Metallaußentüren geeignet. Sie ist mit einer Hochhaltefederung zur exakten Positionierung des Drückers ausgestattet. Dabei unterstützt die Hochhaltefeder die Schlossnussfeder zusätzlich bei der Rückholung der Drückerfalle.

Das Innenschild der blaugelb Drückergarnitur DGT50 PZ92 lässt sich dank der Kugelclipstechnik leicht entfernen und montieren. Die Garnitur wird mittels verdeckter Verschraubung befestigt.

Produktvorteile:

- Hochhaltefeder für exakte Drückerposition
- Kugelclipstechnik zur leichten Montage und Demontage des Innenschilds
- Hochwertige Materialien und Oberflächen
- Verdeckte Verschraubung
- Elegantes Erscheinungsbild an der Tür

Technische Daten:

Material:	Edelstahl fein matt
Drückerlagerung:	fest/drehbar/Hochhaltefeder
Drücker-Innenvierkant:	8 mm
Schildmaße:	50 x 251 mm
Schildhöhe:	10/12 mm
PZ-Abstand:	92 mm
Nocken-Innendurchmesser:	6 mm
Befestigung:	verdeckte Verschraubung
Verpackungseinheit:	1 Garnitur (ohne Befestigungsset)

Artikelname	VE	Art-Nr.
blaugelb Drückergarnitur DGT50 PZ92 Edelstahl **fein matt**	1 Stück	0424009

Zubehör:

Befestigungsset bei 8 mm Nuss:

Artikelname	VE	Art-Nr.
Befestigungsset DGT35/DGT50/NGT35 TS 57 - 62 mm 1 Stift 8x130 mm / 3 Schrauben M6x70 mm	1 Set	0424168
Befestigungsset DGT35/DGT50/NGT35 TS 62 - 67 mm 1 Stift 8x130 mm / 3 Schrauben M6x75 mm	1 Set	0424169
Befestigungsset DGT35/DGT50/NGT35 TS 67 - 72 mm 1 Stift 8x140 mm / 3 Schrauben M6x80 mm	1 Set	0424171
Befestigungsset DGT35/DGT50/NGT35 TS 72 - 77 mm 1 Stift 8x140 mm / 3 Schrauben M6x85 mm	1 Set	0424172
Befestigungsset DGT35/DGT50/NGT35 TS 77 - 82 mm 1 Stift 8x150 mm / 3 Schrauben M6x90 mm	1 Set	0424173
Befestigungsset DGT35/DGT50/NGT35 TS 82 - 87 mm 1 Stift 8x150 mm / 3 Schrauben M6x95 mm	1 Set	0424174
Befestigungsset DGT35/DGT50/NGT35 TS 87 - 92 mm 1 Stift 8x160 mm / 3 Schrauben M6x100 mm	1 Set	0424175

Befestigungsset bei 10 mm Nuss:

Artikelname	VE	Art-Nr.
Befestigungsset DGT35/DGT50/NGT35 TS 57 - 62 mm 1 Stift 8/10/8x130 mm / 3 Schrauben M6x70 mm	1 Set	0424183
Befestigungsset DGT35/DGT50/NGT35 TS 62 - 67 mm 1 Stift 8/10/8x130 mm / 3 Schrauben M6x75 mm	1 Set	0424184
Befestigungsset DGT35/DGT50/NGT35 TS 67 - 72 mm 1 Stift 8/10/8x140 mm / 3 Schrauben M6x80 mm	1 Set	0424185
Befestigungsset DGT35/DGT50/NGT35 TS 72 - 77 mm 1 Stift 8/10/8x140 mm / 3 Schrauben M6x85 mm	1 Set	0424186
Befestigungsset DGT35/DGT50/NGT35 TS 77 - 82 mm 1 Stift 8/10/8x150 mm / 3 Schrauben M6x90 mm	1 Set	0424187
Befestigungsset DGT35/DGT50/NGT35 TS 82 - 87 mm 1 Stift 8/10/8x150 mm / 3 Schrauben M6x95 mm	1 Set	0424188
Befestigungsset DGT35/DGT50/NGT35 TS 87 - 92 mm 1 Stift 8/10/8x160 mm / 3 Schrauben M6x100 mm	1 Set	0424189

blaugelb

Drückergarnitur DGT50 PZ92 ZA ES1

Für Holz-, Kunststoff- und Metalltüren.



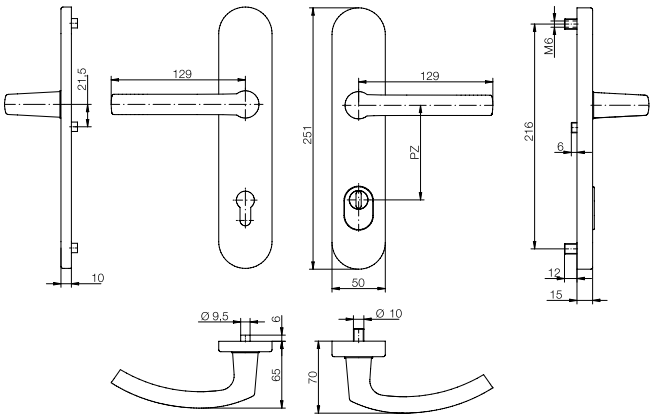

Die blaugelb Drückergarnitur DGT50 PZ92 ZA ES1 mit einer Schildbreite von 50 mm (Entfernung PZ92) und einem ES1 geprüften Kernziehschutz ist für Holz-, Kunststoff- und Metallaußentüren geeignet. Damit die Drückergarnitur etwaigen Anbohrversuchen standhalten kann, wurde die Unterkonstruktion aus gehärtetem Stahl gefertigt. Sie ist mit einer Hochhaltefederung zur exakten Positionierung des Drückers ausgestattet. Dabei unterstützt die Hochhaltefeder die Schlossnussfeder zusätzlich bei der Rückholung der Drückerfalle.

Das Innenschild der blaugelb Drückergarnitur DGT50 PZ92 ZA ES1 lässt sich dank der Kugelclipstechnik leicht entfernen und montieren. Die Garnitur wird mittels verdeckter Verschraubung befestigt.

Produktvorteile:

- Erhöhte Sicherheit durch ES1 geprüften Kernziehschutz
- Hochhaltefeder für exakte Drückerposition
- Kugelclipstechnik zur leichten Montage und Demontage des Innenschilds
- Hochwertige Materialien und Oberflächen
- Verdeckte Verschraubung
- Elegantes Erscheinungsbild an der Tür

Technische Daten:

Material:	Edelstahl fein matt
Drückerlagerung:	fest/drehbar/Hochhaltefeder
Drücker-Innenvierkant:	8 mm
Schildmaße:	50 x 251 mm
Schildhöhe:	10/15 mm
PZ-Abstand:	92 mm
Zylinderüberstand:	10 - 14 mm
Nocken-Innendurchmesser:	6 mm
Befestigung:	verdeckte Verschraubung
Verpackungseinheit:	1 Garnitur (inkl. Befestigungsset TS 77 - 82 mm)

Artikelname	VE	Art-Nr.
blaugelb Drückergarnitur DGT50 PZ92 ZA ES1 Edelstahl **fein matt**	1 Stück	0424010

Zubehör:

Befestigungsset bei 8 mm Nuss:

Artikelname	VE	Art-Nr.
Befestigungsset DGT35/DGT50/NGT35 TS 57 - 62 mm 1 Stift 8x130 mm / 3 Schrauben M6x70 mm	1 Set	0424168
Befestigungsset DGT35/DGT50/NGT35 TS 62 - 67 mm 1 Stift 8x130 mm / 3 Schrauben M6x75 mm	1 Set	0424169
Befestigungsset DGT35/DGT50/NGT35 TS 67 - 72 mm 1 Stift 8x140 mm / 3 Schrauben M6x80 mm	1 Set	0424171
Befestigungsset DGT35/DGT50/NGT35 TS 72 - 77 mm 1 Stift 8x140 mm / 3 Schrauben M6x85 mm	1 Set	0424172
Befestigungsset DGT35/DGT50/NGT35 TS 77 - 82 mm 1 Stift 8x150 mm / 3 Schrauben M6x90 mm	1 Set	0424173
Befestigungsset DGT35/DGT50/NGT35 TS 82 - 87 mm 1 Stift 8x150 mm / 3 Schrauben M6x95 mm	1 Set	0424174
Befestigungsset DGT35/DGT50/NGT35 TS 87 - 92 mm 1 Stift 8x160 mm / 3 Schrauben M6x100 mm	1 Set	0424175

Befestigungsset bei 10 mm Nuss:

Artikelname	VE	Art-Nr.
Befestigungsset DGT35/DGT50/NGT35 TS 57 - 62 mm 1 Stift 8/10/8x130 mm / 3 Schrauben M6x70 mm	1 Set	0424183
Befestigungsset DGT35/DGT50/NGT35 TS 62 - 67 mm 1 Stift 8/10/8x130 mm / 3 Schrauben M6x75 mm	1 Set	0424184
Befestigungsset DGT35/DGT50/NGT35 TS 67 - 72 mm 1 Stift 8/10/8x140 mm / 3 Schrauben M6x80 mm	1 Set	0424185
Befestigungsset DGT35/DGT50/NGT35 TS 72 - 77 mm 1 Stift 8/10/8x140 mm / 3 Schrauben M6x85 mm	1 Set	0424186
Befestigungsset DGT35/DGT50/NGT35 TS 77 - 82 mm 1 Stift 8/10/8x150 mm / 3 Schrauben M6x90 mm	1 Set	0424187
Befestigungsset DGT35/DGT50/NGT35 TS 82 - 87 mm 1 Stift 8/10/8x150 mm / 3 Schrauben M6x95 mm	1 Set	0424188
Befestigungsset DGT35/DGT50/NGT35 TS 87 - 92 mm 1 Stift 8/10/8x160 mm / 3 Schrauben M6x100 mm	1 Set	0424189

blaugelb
Wechselgarnitur KGT50 PZ92
Für Holz-, Kunststoff- und Metalltüren.

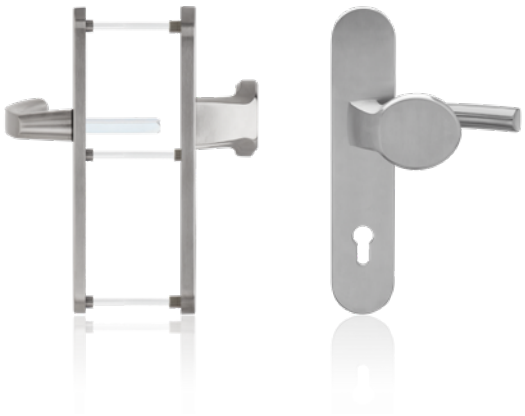

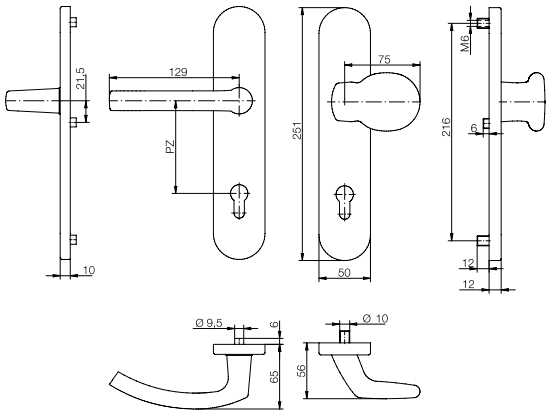

Die blaugelb Wechselgarnitur KGT50 PZ92 mit einer Schildbreite von 50 mm (Entfernung PZ92) ist für Holz-, Kunststoff- und Metallaußentüren geeignet. Sie ist mit einer Hochhaltefederung zur exakten Positionierung des Drückers ausgestattet. Dabei unterstützt die Hochhaltefeder die Schlossnussfeder zusätzlich bei der Rückholung der Drückerfalle.

Das Innenschild der blaugelb Wechselgarnitur KGT50 PZ92 lässt sich dank der Kugelclipstechnik leicht entfernen und montieren. Die Garnitur wird mittels verdeckter Verschraubung befestigt.

Produktvorteile:

- Hochhaltefeder für exakte Drückerposition
- Kugelclipstechnik zur leichten Montage und Demontage des Innenschilds
- Hochwertige Materialien und Oberflächen
- Verdeckte Verschraubung
- Elegantes Erscheinungsbild an der Tür

Technische Daten:

Material:	Edelstahl fein matt
Variante:	feststehender Knopf, von rechts auf links umstellbar
Drückerlagerung:	fest/drehbar/Hochhaltefeder
Drücker-Innenvierkant:	8 mm
Schildmaße:	50 x 251 mm
Schildhöhe:	10/12 mm
PZ-Abstand:	92 mm
Nocken-Innendurchmesser:	6 mm
Befestigung:	verdeckte Verschraubung
Verpackungseinheit:	1 Garnitur (ohne Befestigungsset)

Artikelname	VE	Art-Nr.
blaugelb Wechselgarnitur KGT50 PZ92 Edelstahl **fein matt**	1 Stück	0424040

Zubehör:

Befestigungsset bei 8 mm Nuss:

Artikelname	VE	Art-Nr.
Befestigungsset KGT35/KGT50 TS 57 - 62 mm 1 Stift 8x90 mm / 3 Schrauben M6x70 mm	1 Set	0424176
Befestigungsset KGT35/KGT50 TS 62 - 67 mm 1 Stift 8x95 mm / 3 Schrauben M6x75 mm	1 Set	0424177
Befestigungsset KGT35/KGT50 TS 67 - 72 mm 1 Stift 8x100 mm / 3 Schrauben M6x80 mm	1 Set	0424178
Befestigungsset KGT35/KGT50 TS 72 - 77 mm 1 Stift 8x105 mm / 3 Schrauben M6x85 mm	1 Set	0424179
Befestigungsset KGT35/KGT50 TS 77 - 82 mm 1 Stift 8x110 mm / 3 Schrauben M6x90 mm	1 Set	0424180
Befestigungsset KGT35/KGT50 TS 82 - 87 mm 1 Stift 8x115 mm / 3 Schrauben M6x95 mm	1 Set	0424181
Befestigungsset KGT35/KGT50 TS 87 - 92 mm 1 Stift 8x120 mm / 3 Schrauben M6x100 mm	1 Set	0424182

Befestigungsset bei 10 mm Nuss:

Artikelname	VE	Art-Nr.
Befestigungsset KGT35/KGT50 N10 TS 57 - 62 mm 1 Stift 8/10x90 mm / 3 Schrauben M6x70 mm	1 Set	0424190
Befestigungsset KGT35/KGT50 N10 TS 62 - 67 mm 1 Stift 8/10x95 mm / 3 Schrauben M6x75 mm	1 Set	0424191
Befestigungsset KGT35/KGT50 N10 TS 67 - 72 mm 1 Stift 8/10x100 mm / 3 Schrauben M6x80 mm	1 Set	0424193
Befestigungsset KGT35/KGT50 N10 TS 72 - 77 mm 1 Stift 8/10x105 mm / 3 Schrauben M6x85 mm	1 Set	0424194
Befestigungsset KGT35/KGT50 N10 TS 77 - 82 mm 1 Stift 8/10x110 mm / 3 Schrauben M6x90 mm	1 Set	0424195
Befestigungsset KGT35/KGT50 N10 TS 82 - 87 mm 1 Stift 8/10x115 mm / 3 Schrauben M6x95 mm	1 Set	0424196
Befestigungsset KGT35/KGT50 N10 TS 87 - 92 mm 1 Stift 8/10x120 mm / 3 Schrauben M6x100 mm	1 Set	0424197

blaugelb

Wechselgarnitur KGT50 PZ92 ZA ES1

Für Holz-, Kunststoff- und Metalltüren.



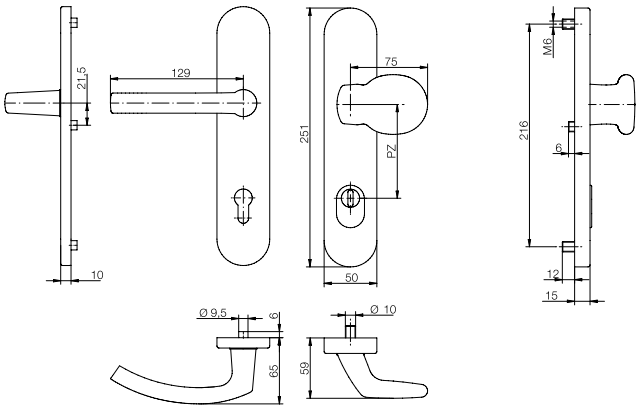

Die blaugelb Wechselgarnitur KGT50 PZ92 ZA ES1 mit einer Schildbreite von 50 mm (Entfernung PZ92) und einem ES1 geprüftem Kernziehschutz ist für Holz-, Kunststoff- und Metallaußentüren geeignet. Damit die Wechselgarnitur etwaigen Anbohrversuchen standhalten kann, wurde die Unterkonstruktion aus gehärtetem Stahl gefertigt. Sie ist mit einer Hochhaltefederung zur exakten Positionierung des Drückers ausgestattet. Dabei unterstützt die Hochhaltefeder die Schlossnussfeder zusätzlich bei der Rückholung der Drückerfalle.

Das Innenschild der blaugelb Wechselgarnitur KGT50 PZ92 ZA ES1 lässt sich dank der Kugelclipstechnik leicht entfernen und montieren. Die Garnitur wird mittels verdeckter Verschraubung befestigt.

Produktvorteile:

- Erhöhte Sicherheit durch ES1 geprüften Kernziehschutz
- Hochhaltefeder für exakte Drückerposition
- Kugelclipstechnik zur leichten Montage und Demontage des Innenschilds
- Hochwertige Materialien und Oberflächen
- Verdeckte Verschraubung
- Elegantes Erscheinungsbild an der Tür

Technische Daten:

Material:	Edelstahl fein matt
Variante:	feststehender Knopf, von rechts auf links umstellbar
Drückerlagerung:	fest/drehbar/Hochhaltefeder
Drücker-Innenvierkant:	8 mm
Schildmaße:	50 x 251 mm
Schildhöhe:	10/15 mm
PZ-Abstand:	92 mm
Zylinderüberstand:	10 - 14 mm
Nocken-Innendurchmesser:	6 mm
Befestigung:	verdeckte Verschraubung
Verpackungseinheit:	1 Garnitur (inkl. Befestigungsset TS 77 - 82 mm)

Artikelname	VE	Art-Nr.
blaugelb Wechselgarnitur KGT50 PZ92 ZA ES1 Edelstahl **fein matt**	1 Stück	0424041

Zubehör:

Befestigungsset bei 8 mm Nuss:

Artikelname	VE	Art-Nr.
Befestigungsset KGT35/KGT50 TS 57 - 62 mm 1 Stift 8x90 mm / 3 Schrauben M6x70 mm	1 Set	0424176
Befestigungsset KGT35/KGT50 TS 62 - 67 mm 1 Stift 8x95 mm / 3 Schrauben M6x75 mm	1 Set	0424177
Befestigungsset KGT35/KGT50 TS 67 - 72 mm 1 Stift 8x100 mm / 3 Schrauben M6x80 mm	1 Set	0424178
Befestigungsset KGT35/KGT50 TS 72 - 77 mm 1 Stift 8x105 mm / 3 Schrauben M6x85 mm	1 Set	0424179
Befestigungsset KGT35/KGT50 TS 77 - 82 mm 1 Stift 8x110 mm / 3 Schrauben M6x90 mm	1 Set	0424180
Befestigungsset KGT35/KGT50 TS 82 - 87 mm 1 Stift 8x115 mm / 3 Schrauben M6x95 mm	1 Set	0424181
Befestigungsset KGT35/KGT50 TS 87 - 92 mm 1 Stift 8x120 mm / 3 Schrauben M6x100 mm	1 Set	0424182

Befestigungsset bei 10 mm Nuss:

Artikelname	VE	Art-Nr.
Befestigungsset KGT35/KGT50 N10 TS 57 - 62 mm 1 Stift 8/10x90 mm / 3 Schrauben M6x70 mm	1 Set	0424190
Befestigungsset KGT35/KGT50 N10 TS 62 - 67 mm 1 Stift 8/10x95 mm / 3 Schrauben M6x75 mm	1 Set	0424191
Befestigungsset KGT35/KGT50 N10 TS 67 - 72 mm 1 Stift 8/10x100 mm / 3 Schrauben M6x80 mm	1 Set	0424193
Befestigungsset KGT35/KGT50 N10 TS 72 - 77 mm 1 Stift 8/10x105 mm / 3 Schrauben M6x85 mm	1 Set	0424194
Befestigungsset KGT35/KGT50 N10 TS 77 - 82 mm 1 Stift 8/10x110 mm / 3 Schrauben M6x90 mm	1 Set	0424195
Befestigungsset KGT35/KGT50 N10 TS 82 - 87 mm 1 Stift 8/10x115 mm / 3 Schrauben M6x95 mm	1 Set	0424196
Befestigungsset KGT35/KGT50 N10 TS 87 - 92 mm 1 Stift 8/10x120 mm / 3 Schrauben M6x100 mm	1 Set	0424197

blaugelb
Kombi-Schutzgarnitur PZ 92 ZA ES1
Für Holz-, Kunststoff- und Metalltüren.



Die blaugelb Kombi-Schutzgarnitur PZ 92 ZA ES1 mit einer Schildbreite von 54 mm (Entfernung PZ92) und einem Kernziehschutz ist für Holz-, Kunststoff- und Metallaußentüren geeignet. Damit die blaugelb Kombi-Schutzgarnitur Anbohrversuchen standhält, verfügt sie über ein Außenschild mit einer Unterkonstruktion aus Stahl sowie einer gehärteten Außenplatte als Anbohrschutz.

Der dauerhafte Halt wird durch die dreifache M6-Verschraubung mit Stahlschrauben inklusive Gewindestopp unterstützt. Der integrierte Kernziehschutz ist federnd gelagert und passt sich dadurch automatisch an die Profilzylinderlänge an.

Die blaugelb Kombi-Schutzgarnitur PZ 92 ZA ES1 wird inklusive Türdrücker auf runder Rosette und einem Knopf ausgeliefert. Beide Varianten sind mit einer integrierten Verdrehsicherung ausgestattet. Das Innenschild ist je nach Ausführung für DIN links oder DIN rechts ausgelegt. Der Knopf am Außenschild liegt lose bei und kann entsprechend montiert werden. Der Türdrücker weist ein wartungsfreies Gleitlager auf und durch die eingesetzte Hochhaltefeder ist eine exakte Drückerposition garantiert. Die Befestigung der Garnitur erfolgt mittels verdeckter Verschraubung.

Produktvorteile:

- Unterkonstruktion aus Stahl inkl. Anbohrschutz
- Integrierter, federgelagerter Kernziehschutz bis zu 15 mm Überstand
- Hochhaltefeder für exakten Drückerstand
- ES1 geprüfte Schutzgarnitur
- Verdeckte Verschraubung

Technische Daten:

Material:	Edelstahl
Oberfläche:	matt gebürstet
Variante:	Knopf gekröpft, DIN links/rechts verfügbar
Drückerform:	90°-Form
Drückerlagerung:	fest/drehbar/Hochhaltefeder
Drücker-Innenvierkant:	8 mm
Schildmaße:	248 x 54 mm
Schildhöhe:	15 mm
Durchmesser Innenrosette:	Ø 52
Höhe Innenrosette:	11 mm
PZ-Abstand:	92 mm
Zylinderüberstand:	11 - 18 mm
Nocken-Innendurchmesser:	7 mm
Prüfung:	DIN 18257:ES1 / DIN EN 1906
Befestigung:	verdeckte Verschraubung (inkl. Befestigungsset TS 64-83 mm)
Verpackungseinheit:	1 Stück

Artikelname	VE	Art.-Nr.
blaugelb Kombi-Schutzgarnitur PZ 92 ZA ES1 (LS)	1 Stück	9399731
blaugelb Kombi-Schutzgarnitur PZ 92 ZA ES1 (RS)	1 Stück	9399732

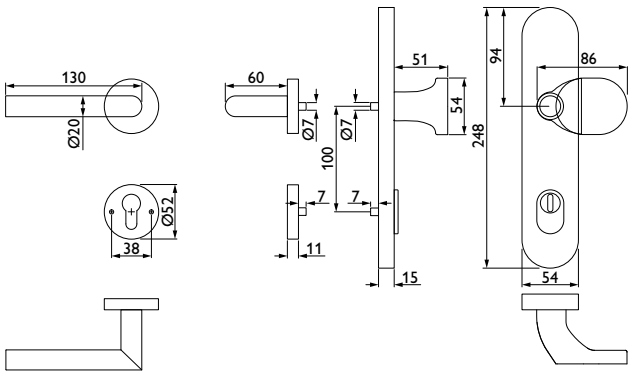

Kombi-Schutzgarnitur PZ 72 ZA ES1

Für Holz-, Kunststoff- und Metalltüren.



Die blaugelb Kombi-Schutzgarnitur PZ 72 ZA ES1 mit einer Schildbreite von 54 mm (Entfernung PZ72) und einem Kernziehschutz ist für Holz-, Kunststoff- und Metallaußentüren geeignet. Damit die blaugelb Kombi-Schutzgarnitur Anbohrversuchen standhält, verfügt sie über ein Außenschild mit einer Unterkonstruktion aus Stahl sowie einer gehärteten Außenplatte als Anbohrschutz.

Der dauerhafte Halt wird durch die dreifache M6-Verschraubung mit Stahlschrauben inklusive Gewindestopp unterstützt. Der integrierte Kernziehschutz ist federnd gelagert und passt sich dadurch automatisch an die Profilzylinderlänge an.

Die blaugelb Kombi-Schutzgarnitur PZ 72 ZA ES1 wird inklusive Türdrücker auf runder Rosette und einem Knopf ausgeliefert. Beide Varianten sind mit einer integrierten Verdrehsicherung ausgestattet. Das Innenschild ist je nach Ausführung für DIN links oder DIN rechts ausgelegt. Der Knopf am Außenschild liegt lose bei und kann entsprechend montiert werden. Der Türdrücker weist ein wartungsfreies Gleitlager auf und durch die eingesetzte Hochhaltefeder ist eine exakte Drückerposition garantiert. Die Befestigung der Garnitur erfolgt mittels verdeckter Verschraubung.

Produktvorteile:

- Unterkonstruktion aus Stahl inkl. Anbohrschutz
- Integrierter, federgelagerter Kernziehschutz bis zu 15 mm Überstand
- Hochhaltefeder für exakten Drückerstand
- ES1 geprüfte Schutzgarnitur
- Verdeckte Verschraubung

Technische Daten:

Material:	Edelstahl
Oberfläche:	matt gebürstet
Variante:	Knopf gekröpft, DIN links/rechts verfügbar
Drückerform:	90°-Form
Drückerlagerung:	fest/drehbar/Hochhaltefeder
Drücker-Innenvierkant:	8 mm
Schildmaße:	248 x 54 mm
Schildhöhe:	15 mm
Durchmesser Innenrosette:	Ø 52
Höhe Innenrosette:	11 mm
PZ-Abstand:	72 mm
Zylinderüberstand:	11 - 18 mm
Nocken-Innendurchmesser:	7 mm
Prüfung:	DIN 18257:ES1 / DIN EN 1906
Befestigung:	verdeckte Verschraubung (inkl. Befestigungsset TS 36-53 mm)
Verpackungseinheit:	1 Stück

Artikelname	VE	Art.-Nr.
blaugelb Kombi-Schutzgarnitur PZ 72 ZA ES1 (LS)	1 Stück	9399729
blaugelb Kombi-Schutzgarnitur PZ 72 ZA ES1 (RS)	1 Stück	9399730

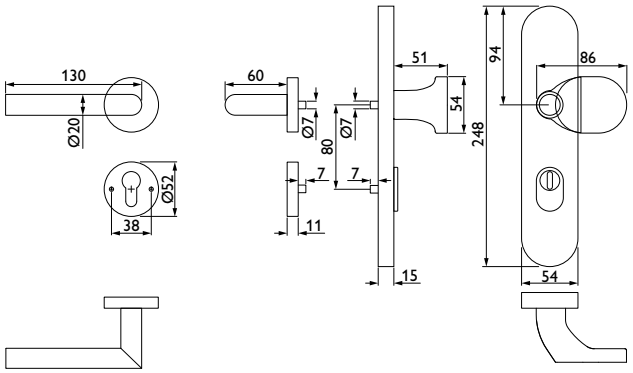

Passender Drücker?



SEITE 19













HIER FÄNGT GUTE BERATUNG ERST AN

Entdecken Sie unseren **Showroom für Baukörperanschlüsse** im Süden Deutschlands – ein einzigartiges Erlebnis mit über zwanzig ausgestellten und erlebbaren Anschlusslösungen.

Hinter unseren Exponaten steckt **gebündeltes digitales Know-how:** Neben derzeit über 6.500 Regeldetails bieten wir Ihnen maximale Skalierbarkeit und passgenaue Lösungen auch für Ihre Anforderungen.

„Und wie können wir Ihnen helfen?“



KOMPETENT BIS INS DETAIL.

MEESENBURG SHOWROOM
Dieselstrasse 22a
85551 Kirchheim (bei München)

MEESENBURG GRUPPE
Westerallee 162
24941 Flensburg
Germany

www.meesenburg.com

blaugelb

Fenstergriff FGS 90°-Form

Zeitloses Design in Kombination mit hochwertigem Edelstahl für Holz-, Kunststoff- und Aluminiumfenster.



Artikelname	VE	Art.-Nr.
blaugelb FGS Edelstahl 90°-Form 10/24	20 Stück	9071127
blaugelb FGS Edelstahl 90°-Form 10/32	20 Stück	0430310
blaugelb FGS Edelstahl 90°-Form 10/37	20 Stück	0430375
blaugelb FGS Edelstahl 90°-Form 10/43	20 Stück	0430376

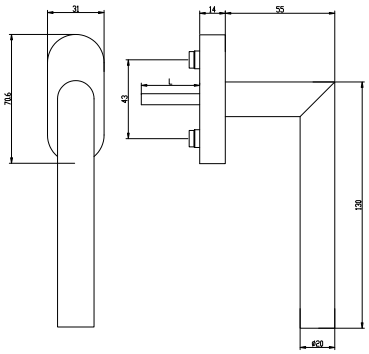

Der blaugelb Fenstergriff FGS 90°-Form aus hochwertigem Edelstahl besticht durch seine Eleganz und Geradlinigkeit und macht an jedem Fenster eine gute Figur. Durch die Unterkonstruktion mit einer präzisen 4-Kugel-Rastung steht der Fenstergriff immer in exakter Position zur Rosette und vervollständigt den hochwertigen Gesamteindruck.

Der nach DIN EN 13126-3:2012-02 geprüfte Fenstergriff wird inklusive vorgesteckter Befestigung für die jeweilige Stiftlänge und Nockenaufsteckringen 10/12 mm geliefert.

Produktvorteile:

- Hochwertige Materialien für Langlebigkeit
- Geprüft nach DIN EN 13126-3:2012-02
- 4-Kugel Unterkonstruktion für exakte Rastung
- Formschön und elegant am Fenster
- Verdeckte Verschraubung durch bereits vorgesteckte Schrauben

Technische Daten:

Material:	Edelstahl Werkstoff Nr. 1.4301
Oberfläche:	fein matt
Rastung:	vierfach, 90°
Vierkantstift:	7 mm Stahl
Geprüft nach: **DIN EN 13126-3:2012-02**	**1 3/180 0 1 2 0 3/C1 -**
Stiftlängen:	24 / 32 / 37 / 43 mm
Nockendurchmesser:	10 mm (10/12 mm Hülsen)
Rosettenmaße:	31 x 70,6 x 14 mm (oval)
Befestigung:	2 Senkkopfschrauben M5x30 / 40 / 45 / 50 mm verzinkt
Verpackungseinheit:	20 Stück

Passender Drücker?



SEITE 19

blaugelb

Fenstergriff FGS 90°-Form eckig

Zeitloses Design in Kombination mit hochwertigem Edelstahl für Holz-, Kunststoff- und Aluminiumfenster.



Artikelname	VE	Art.-Nr.
blaugelb FGS Edelstahl 90°-Form eckig 10/24	1 Stück	9399648
blaugelb FGS Edelstahl 90°-Form eckig 10/32	1 Stück	9399649
blaugelb FGS Edelstahl 90°-Form eckig 10/37	1 Stück	9399650
blaugelb FGS Edelstahl 90°-Form eckig 10/43	1 Stück	9399651

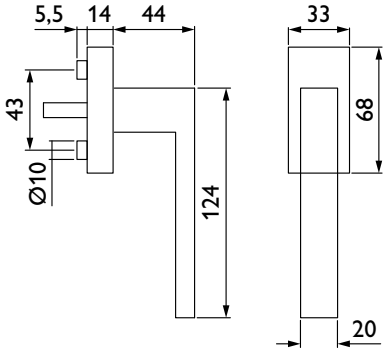

Der blaugelb Fenstergriff FGS 90°-Form eckig ist aus hochwertigem Edelstahl besticht durch seine Eleganz und Geradlinigkeit und macht an jedem Fenster eine gute Figur. Der Fenstergriff ist nach DIN EN 13126-3:2023 geprüft.

Durch die Metall-Unterkonstruktion mit einer verdeckt liegenden präzisen 4-Kugel-Rastung steht der Fenstergriff immer in exakter Position zur Rosette und vervollständigt den hochwertigen Gesamteindruck. Die Verschraubung erfolgt verdeckt und die Deckrosette zum Aufclipsen ist passend zur Griffoberfläche gehalten.

Der blaugelb Fenstergriff FGS 90°- Form eckig wird inklusive Befestigung für die jeweilige Stiftlänge geliefert.

Produktvorteile:

- Hochwertige Materialien für Langlebigkeit
- Einfache und schnelle Montage
- 4-Kugel Unterkonstruktion für exakte Rastung
- Formschön und elegant am Fenster
- Verdeckte Verschraubung durch bereits vorgesteckte Schrauben

Technische Daten:

Material:	Edelstahl
Oberfläche:	fein matt
Material Rosette:	Metall / glasfaserverstärkte Kunststoff-Unterkonstruktion
Rastung:	vierfach, 90°
Vierkantstift:	7 mm Stahl
Stiftlängen:	24 / 32 / 37 / 43 mm
Nockendurchmesser:	10 mm
Rosettenmaße:	33 x 68 x 14 mm (eckig)
Geprüft nach:	DIN EN 13126-3:2023
Befestigung:	2 Senkkopfschrauben M5 x 35 / 45 / 50 / 55 mm verzinkt
Verpackungseinheit:	1 Stück

Passender Drücker?



SEITE 20

blaugelb

Fenstergriff FGS 90°-Form flache Rosette

Zeitloses Design in Kombination mit hochwertigem Edelstahl für Holz-, Kunststoff- und Aluminiumfenster.



Artikelname	VE	Art.-Nr.
blaugelb FGS Edelstahl 90°-Form flache Rosette 10/24	1 Stück	9399664
blaugelb FGS Edelstahl 90°-Form flache Rosette 10/32	1 Stück	9399665
blaugelb FGS Edelstahl 90°-Form flache Rosette 10/37	1 Stück	9399666
blaugelb FGS Edelstahl 90°-Form flache Rosette 10/43	1 Stück	9399667

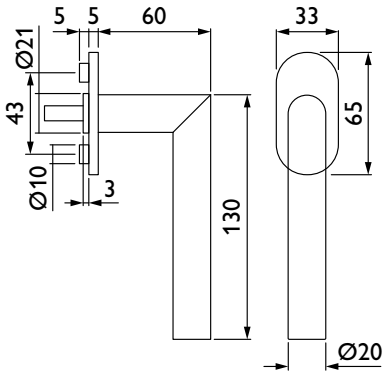

Der blaugelb Fenstergriff FGS 90°-Form mit flacher Rosette aus hochwertigem Edelstahl besticht durch seine Eleganz und Geradlinigkeit und macht an jedem Fenster eine gute Figur.

Durch die Metall-/Kunststoff-Unterkonstruktion mit einer verdeckt liegenden 90°-Feder-Rastung steht der Fenstergriff immer in exakter Position zur Rosette und vervollständigt den hochwertigen Gesamteindruck. Die Verschraubung erfolgt verdeckt und die ovale Deckrosette zum Aufclipsen ist passend zur Griffoberfläche gehalten.

Der blaugelb Fenstergriff FGS 90°-Form mit flacher Rosette wird inklusive Befestigung für die jeweilige Stiftlänge geliefert.

Produktvorteile:

- Hochwertige Materialien für Langlebigkeit
- Mit flacher Rosette
- Verdeckt liegende 90°-Feder-Rastung
- Formschön und elegant am Fenster
- Verdeckte Verschraubung durch bereits vorgesteckte Schrauben

Technische Daten:

Material:	Edelstahl
Oberfläche:	fein matt
Material Rosette:	Abdeckung Metall, Metall-/Kunststoff-Unterkonstruktion
Rastung:	vierfach, 90°
Vierkantstift:	7 mm Stahl
Stiftlängen:	24 / 32 / 37 / 43 mm
Nockendurchmesser:	10 mm
Rosettenmaße:	33 x 65 x 5 mm
Befestigung:	2 Senkkopfschrauben M5 x 30 / 35 / 40 / 50 mm, verzinkt
Verpackungseinheit:	1 Stück

blaugelb

Fenstergriff FGS 90°-Form DK (Druckknopf)

Zeitloses Design in Kombination mit hochwertigem Edelstahl für Holz-, Kunststoff- und Aluminiumfenster.



Artikelname	VE	Art.-Nr.
blaugelb FGS Edelstahl 90°-Form DK (Druckknopf) 10/24	1 Stück	9399640
blaugelb FGS Edelstahl 90°-Form DK (Druckknopf) 10/32	1 Stück	9399641
blaugelb FGS Edelstahl 90°-Form DK (Druckknopf) 10/37	1 Stück	9399642
blaugelb FGS Edelstahl 90°-Form DK (Druckknopf) 10/43	1 Stück	9399643

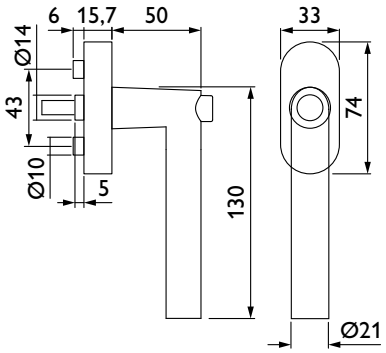

Der blaugelb Fenstergriff FGS 90°-Form DK aus hochwertigem Edelstahl besticht durch seine Eleganz und Geradlinigkeit und macht an jedem Fenster eine gute Figur. Er ist im Ausgangszustand immer verriegelt und kann nur durch ein Drücken des Druckknopfes gedreht werden, um das Fenster zu öffnen.

Durch die Metall-Unterkonstruktion mit einer verdeckt liegenden präzisen 4-Kugel-Rastung steht der Fenstergriff immer in exakter Position zur Rosette und vervollständigt den hochwertigen Gesamteindruck. Die Verschraubung erfolgt verdeckt und die Deckrosette zum Aufclipsen ist passend zur Griffoberfläche gehalten.

Der blaugelb Fenstergriff FGS 90°-Form DK wird inklusive Befestigung für die jeweilige Stiftlänge geliefert

Produktvorteile:

- Hochwertige Materialien für Langlebigkeit
- Nur mit Betätigung des Druckknopfs drehbar
- 4-Kugel Unterkonstruktion für exakte Rastung
- Formschön und elegant am Fenster
- Verdeckte Verschraubung durch bereits vorgesteckte Schrauben

Technische Daten:

Material:	Edelstahl
Oberfläche:	fein matt
Material Rosette:	Metall
Rastung:	vierfach, 90°
Vierkantstift:	7 mm Stahl, gehärteter Vierkantstift
Stiftlängen:	24 / 32 / 37 / 43 mm
Nockendurchmesser:	10 mm
Rosettenmaße:	33 x 74 x 15,7 mm
Befestigung:	2 Senkkopfschrauben M5x35 /45 / 50 / 55 mm verzinkt
Verpackungseinheit:	1 Stück

blaugelb

Fenstergriff FGS 90°-Form eckig DK (Druckknopf)

Zeitloses Design in Kombination mit hochwertigem Edelstahl für Holz-, Kunststoff- und Aluminiumfenster.



Artikelname	VE	Art.-Nr.
blaugelb FGS Edelstahl 90°-Form eckig DK (Druckknopf) 10/24	1 Stück	9399660
blaugelb FGS Edelstahl 90°-Form eckig DK (Druckknopf) 10/32	1 Stück	9399661
blaugelb FGS Edelstahl 90°-Form eckig DK (Druckknopf) 10/37	1 Stück	9399662
blaugelb FGS Edelstahl 90°-Form eckig DK (Druckknopf) 10/43	1 Stück	9399663

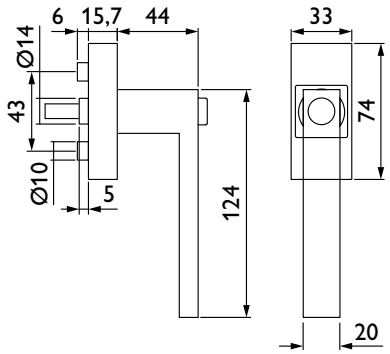

Der blaugelb Fenstergriff FGS 90°-Form DK aus hochwertigem Edelstahl besticht durch seine Eleganz und Geradlinigkeit und macht an jedem Fenster eine gute Figur. Er ist im Ausgangszustand immer verriegelt und kann nur durch ein Drücken des Druckknopfes gedreht werden, um das Fenster zu öffnen.

Durch die Metall-Unterkonstruktion mit einer verdeckt liegenden präzisen 4-Kugel-Rastung steht der Fenstergriff immer in exakter Position zur Rosette und vervollständigt den hochwertigen Gesamteindruck. Die Verschraubung erfolgt verdeckt und die Deckrosette zum Aufclipsen ist passend zur Griffoberfläche gehalten.

Der blaugelb Fenstergriff FGS 90°-Form DK wird inklusive Befestigung für die jeweilige Stiftlänge geliefert

Produktvorteile:

- Hochwertige Materialien für Langlebigkeit
- Nur mit Betätigung des Druckknopfs drehbar
- 4-Kugel Unterkonstruktion für exakte Rastung
- Formschön und elegant am Fenster
- Verdeckte Verschraubung durch bereits vorgesteckte Schrauben

Technische Daten:

Material:	Edelstahl
Oberfläche:	fein matt
Material Rosette:	Metall
Rastung:	vierfach, 90°
Vierkantstift:	7 mm Stahl, gehärteter Vierkantstift
Stiftlängen:	24 / 32 / 37 / 43 mm
Nockendurchmesser:	10 mm
Rosettenmaße:	33 x 74 x 15,7 mm (eckig)
Befestigung:	2 Senkkopfschrauben M5 x 35 / 45 / 50 / 55 mm verzinkt
Verpackungseinheit:	1 Stück

Passender Drücker?



SEITE 20

blaugelb

Fenstergriff FGS 90°-Form abschließbar 100 Nm

Zeitloses Design in Kombination mit hochwertigem Edelstahl für Holz-, Kunststoff- und Aluminiumfenster.



Der blaugelb Fenstergriff FGS 90°-Form abschließbar 100 Nm aus hochwertigem Edelstahl besticht durch seine Eleganz und Geradlinigkeit und macht an jedem Fenster eine gute Figur.

Der abschließbare Fenstergriff ist nach DIN EN 13126-3:2023 geprüft und erreicht mit 100 Nm die Schutzwirkungsklasse SK 2. Der Druckzylinder ist gleichschließend und im Griffteil integriert.

Durch die Metall-Unterkonstruktion mit einer verdeckt liegenden präzisen 4-Kugel-Rastung steht der Fenstergriff immer in exakter Position zur Rosette und vervollständigt den hochwertigen Gesamteindruck. Die Verschraubung erfolgt verdeckt und die Deckrosette zum Aufclipsen ist passend zur Griffoberfläche gehalten.

Der blaugelb Fenstergriff FGS 90°-Form abschließbar 100 Nm wird inklusive Befestigung für die jeweilige Stiftlänge und zwei Schlüsseln geliefert.

Produktvorteile:

- Hochwertige Materialien für Langlebigkeit
- Abschließbar 100 Nm (SK 2)
- 4-Kugel Unterkonstruktion für exakte Rastung
- Formschön und elegant am Fenster
- Verdeckte Verschraubung durch bereits vorgesteckte Schrauben

Technische Daten:

Material:	Edelstahl
Oberfläche:	fein matt
Material Rosette:	Metall
Rastung:	vierfach, 90°
Vierkantstift:	7 mm Stahl, gehärteter Vierkantstift
Stiftlängen:	24 / 32 / 37 / 43 mm
Nockendurchmesser:	10 mm
Rosettenmaße:	33 x 74 x 15,7 mm
Geprüft nach:	DIN EN 13126-3:2023, 100 Nm (SK2)
Befestigung:	2 Senkkopfschrauben M5 x 35 / 45 / 50 / 55 mm verzinkt
Verpackungseinheit:	1 Stück

Artikelname	VE	Art.-Nr.
blaugelb FGS Edelstahl 90°-Form abschließbar 100 Nm 10/24	1 Stück	9399632
blaugelb FGS Edelstahl 90°-Form abschließbar 100 Nm 10/32	1 Stück	9399633
blaugelb FGS Edelstahl 90°-Form abschließbar 100 Nm 10/37	1 Stück	9399634
blaugelb FGS Edelstahl 90°-Form abschließbar 100 Nm 10/43	1 Stück	9399635

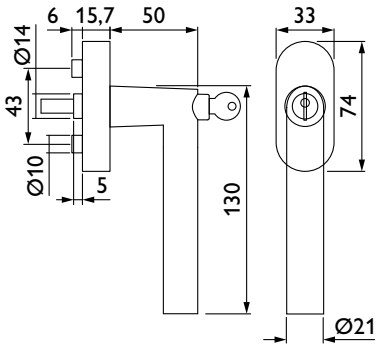

Zubehör:

Artikelname	VE	Art.-Nr.
blaugelb Ersatzschlüssel FGS ER abschließbar (neu)	1 Stück	9399681

Passender Drücker?



SEITE 19

blaugelb

Fenstergriff FGS 90°-Form abschließbar 100 Nm TBT

Zeitloses Design in Kombination mit hochwertigem Edelstahl für Holz-, Kunststoff- und Aluminiumfenster.



Artikelname	VE	Art.-Nr.
blaugelb FGS Edelstahl 90°-Form abschließbar 100 Nm TBT 10/24	1 Stück	9399636
blaugelb FGS Edelstahl 90°-Form abschließbar 100 Nm TBT 10/32	1 Stück	9399637
blaugelb FGS Edelstahl 90°-Form abschließbar 100 Nm TBT 10/37	1 Stück	9399638
blaugelb FGS Edelstahl 90°-Form abschließbar 100 Nm TBT 10/43	1 Stück	9399639

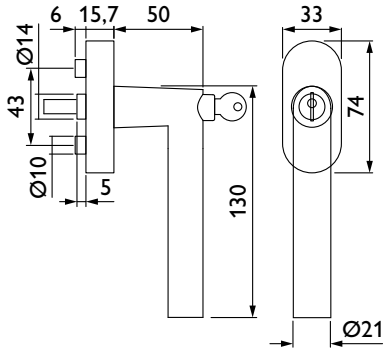

Der blaugelb Fenstergriff FGS 90°-Form abschließbar 100 Nm TBT aus hochwertigem Edelstahl besticht durch seine Eleganz und Geradlinigkeit und macht an jedem Fenster eine gute Figur. Er ist mit einer TBT-Funktion („Tilt-before-turn“ / „Kipp-vor-Dreh“) ausgestattet. Der Fenstergriff FGS 90°-Form abschließbar 100 Nm TBT erschwert ein unbefugtes Öffnen von innen. Mit der speziellen TBT-Technik kann der Griff zwar in die 90°-Stellung gebracht werden, ein vollständiges Öffnen (180° Griffstellung) ist jedoch nur durch gleichzeitiges Drehen des Schlüssels möglich.

Der abschließbare Fenstergriff ist nach DIN EN 13126-3:2023 geprüft und erreicht mit 100 Nm die Schutzwirkungsklasse SK 2. Der Druckzylinder ist gleichschließend und im Griffteil integriert. Durch die Metall-Unterkonstruktion mit einer verdeckt liegenden präzisen 4-Kugel-Rastung steht der Fenstergriff immer in exakter Position zur Rosette und vervollständigt den hochwertigen Gesamteindruck. Die Verschraubung erfolgt hierbei verdeckt und die Deckrosette zum Aufclipsen ist passend zur Griffoberfläche gehalten.

Zubehör:

Artikelname	VE	Art.-Nr.
blaugelb Ersatzschlüssel FGS ER abschließbar (neu)	1 Stück	9399681

Produktvorteile:

- Hochwertige Materialien für Langlebigkeit
- Abschließbar mit TBT-Funktion („Tilt-before-turn / Kipp-vor-Dreh“), 100 Nm (SK 2)
- 4-Kugel Unterkonstruktion für exakte Rastung
- Formschön und elegant am Fenster
- Verdeckte Verschraubung durch bereits vorgesteckte Schrauben

Technische Daten:

Material:	Edelstahl
Oberfläche:	fein matt
Material Rosette:	Metall
Rastung:	vierfach, 90°
Vierkantstift:	7 mm Stahl, gehärteter Vierkantstift
Stiftlängen:	24 / 32 / 37 / 43 mm
Nockendurchmesser:	10 mm
Rosettenmaße:	33 x 74 x 15,7 mm
Geprüft nach:	DIN EN 13126-3:2012-02, 100 Nm (SK2)
Befestigung:	2 Senkkopfschrauben M5x35 /45 / 50 / 55 mm verzinkt
Verpackungseinheit:	1 Stück

Passender Drücker?



SEITE 19

blaugelb

Fenstergriff FGS 90°-Form eckig abschließbar 100 Nm

Zeitloses Design in Kombination mit hochwertigem Edelstahl für Holz-, Kunststoff- und Aluminiumfenster.



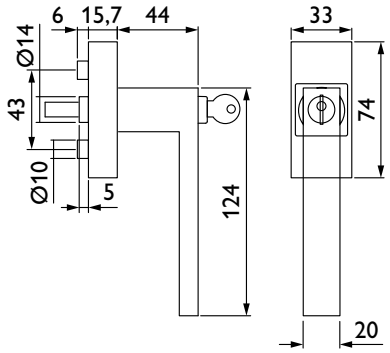

Der blaugelb Fenstergriff FGS 90°-Form eckig abschließbar 100 Nm aus hochwertigem Edelstahl besticht durch seine Eleganz und Geradlinigkeit und macht an jedem Fenster eine gute Figur. Der abschließbare Fenstergriff ist nach DIN EN 13126-3:2023 geprüft und erreicht mit 100 Nm die Schutzwirkungsklasse SK 2. Der Druckzylinder ist gleichschließend und im Griffteil integriert.

Durch die Metall-Unterkonstruktion mit einer verdeckt liegenden präzisen 4-Kugel-Rastung steht der Fenstergriff immer in exakter Position zur Rosette und vervollständigt den hochwertigen Gesamteindruck. Die Verschraubung erfolgt verdeckt und die Deckrosette zum Aufclipsen ist passend zur Griffoberfläche gehalten.

Der blaugelb Fenstergriff FGS 90°-Form eckig abschließbar 100 Nm wird inklusive Befestigung für die jeweilige Stiftlänge und zwei Schlüssel geliefert.

Produktvorteile:

- Hochwertige Materialien für Langlebigkeit
- Abschließbar 100 Nm (SK 2)
- 4-Kugel Unterkonstruktion für exakte Rastung
- Formschön und elegant am Fenster
- Verdeckte Verschraubung durch bereits vorgesteckte Schrauben

Technische Daten:

Material:	Edelstahl
Oberfläche:	fein matt
Material Rosette:	Metall
Rastung:	vierfach, 90°
Vierkantstift:	7 mm Stahl gehärteter Vierkantstift
Stiftlängen:	24 / 32 / 37 / 43 mm
Nockendurchmesser:	10 mm
Rosettenmaße:	33 x 74 x 15,7 mm (eckig)
Geprüft nach:	DIN EN 13126-3:2023, 100 Nm (SK2)
Befestigung:	2 Senkkopfschrauben M5 x 35 / 45 / 50 / 55 mm verzinkt
Verpackungseinheit:	1 Stück

Artikelname	VE	Art.-Nr.
blaugelb FGS Edelstahl 90°-Form abs. eckig 100 Nm 10/24	1 Stück	9399652
blaugelb FGS Edelstahl 90°-Form abs. eckig 100 Nm 10/32	1 Stück	9399653
blaugelb FGS Edelstahl 90°-Form abs. eckig 100 Nm 10/37	1 Stück	9399654
blaugelb FGS Edelstahl 90°-Form abs. eckig 100 Nm 10/43	1 Stück	9399655

Zubehör:

Artikelname	VE	Art.-Nr.
blaugelb Ersatzschlüssel FGS ER abschließbar (neu)	1 Stück	9399681

Passender Drücker?



SEITE 20

blaugelb

Fenstergriff FGS 90°-Form eckig abschließbar 100 Nm TBT

Zeitloses Design in Kombination mit hochwertigem Edelstahl für Holz-, Kunststoff- und Aluminiumfenster.



Artikelname	VE	Art.-Nr.
blaugelb FGS Edelstahl 90°-Form abs. eckig 100 Nm TBT 10/24	1 Stück	9399656
blaugelb FGS Edelstahl 90°-Form abs. eckig 100 Nm TBT 10/32	1 Stück	9399657
blaugelb FGS Edelstahl 90°-Form abs. eckig 100 Nm TBT 10/37	1 Stück	9399658
blaugelb FGS Edelstahl 90°-Form abs. eckig 100 Nm TBT 10/43	1 Stück	9399659

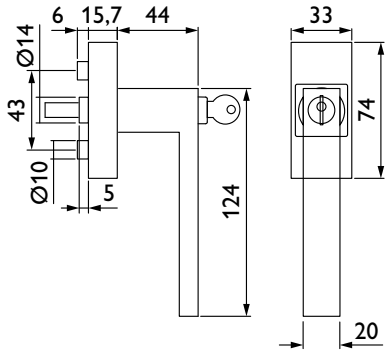

Der blaugelb Fenstergriff FGS 90°-Form eckig abschließbar 100 Nm TBT aus hochwertigem Edelstahl besticht durch seine Eleganz und Geradlinigkeit und macht an jedem Fenster eine gute Figur. Er ist mit einer TBT-Funktion („Tilt-before-turn“ / „Kipp-vor-Dreh“) ausgestattet. Der Fenstergriff FGS 90°-Form eckig abschließbar 100 Nm TBT erschwert ein unbefugtes Öffnen von innen. Mit der speziellen TBT-Technik kann der Griff zwar in die 90°-Stellung gebracht werden, ein vollständiges Öffnen (180° Griffstellung) ist jedoch nur durch gleichzeitiges Drehen des Schlüssels möglich. Der abschließbare Fenstergriff ist nach DIN EN 13126-3:2023 geprüft und erreicht mit 100 Nm die Schutzwirkungsklasse SK 2. Der Druckzylinder ist gleichschließend und im Griffteil integriert.

Durch die Metall-Unterkonstruktion mit einer verdeckt liegenden präzisen 4-Kugel-Rastung steht der Fenstergriff immer in exakter Position zur Rosette und vervollständigt den hochwertigen Gesamteindruck. Die Verschraubung erfolgt hierbei verdeckt und die Deckrosette zum Aufclipsen ist passend zur Griffoberfläche gehalten.

Zubehör:

Artikelname	VE	Art.-Nr.
blaugelb Ersatzschlüssel FGS ER abschließbar (neu)	1 Stück	9399681

Produktvorteile:

- Hochwertige Materialien für Langlebigkeit
- Abschließbar mit TBT-Funktion („Tilt-before-turn / Kipp-vor-Dreh“), 100 Nm (SK 2)
- 4-Kugel Unterkonstruktion für exakte Rastung
- Formschön und elegant am Fenster
- Verdeckte Verschraubung durch bereits vorgesteckte Schrauben

Technische Daten:

Material:	Edelstahl
Oberfläche:	fein matt
Material Rosette:	Metall
Rastung:	vierfach, 90°
Vierkantstift:	7 mm Stahl gehärteter Vollstift
Stiftlängen:	24 / 32 / 37 / 43 mm
Nockendurchmesser:	10 mm
Rosettenmaße:	33 x 74 x 15,7 mm (eckig)
Geprüft nach:	DIN EN 13126-3:2023, 100 Nm (SK2)
Befestigung:	2 Senkkopfschrauben M5 x 35 / 45 / 50 / 55 mm verzinkt
Verpackungseinheit:	1 Stück

Passender Drücker?



SEITE 20

blaugelb

Fenstergriff FGS 1758 abschließbar 100 Nm

Zeitloses Design in Kombination mit hochwertigem Edelstahl für Holz-, Kunststoff- und Aluminiumfenster.



Artikelname	VE	Art.-Nr.
blaugelb FGS Edelstahl 1758 ER abschließbar 100 Nm 10/32	30 Stück	9016512
blaugelb FGS Edelstahl 1758 ER abschließbar 100 Nm 10/37	30 Stück	9016513
blaugelb FGS Edelstahl 1758 ER abschließbar 100 Nm 10/43	30 Stück	9016514

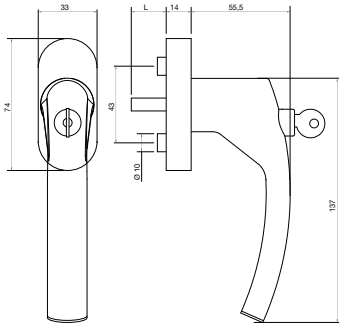

Der blaugelb Fenstergriff FGS 1758 abschließbar 100 Nm aus hochwertigem Edelstahl besticht durch seine Eleganz und Geradlinigkeit und macht an jedem Fenster eine gute Figur. Der abschließbare Fenstergriff ist nach DIN EN 13126-3:2012 geprüft und erreicht mit 100 Nm die Schutzwirkungsklasse SK 2. Der Druckzylinder ist gleichschließend und im Griffteil integriert.

Durch die Metall-Unterkonstruktion mit einer verdeckt liegenden präzisen 4-Kugel-Rastung steht der Fenstergriff immer in exakter Position zur Rosette und vervollständigt den hochwertigen Gesamteindruck. Die Verschraubung erfolgt verdeckt und die Deckrosette zum Aufclipsen ist passend zur Griffoberfläche gehalten.

Produktvorteile:

- Hochwertige Materialien für Langlebigkeit
- Abschließbar 100 Nm (SK 2)
- 4-Kugel Unterkonstruktion für exakte Rastung
- Formschön und elegant am Fenster
- Verdeckte Verschraubung durch bereits vorgesteckte Schrauben

Technische Daten:

Material:	Edelstahl Werkstoff Nr. 1.4301
Oberfläche:	fein matt
Material Rosette:	Metall
Rastung:	vierfach, 90°
Vierkantstift:	7 mm Stahl
Stiftlängen:	32 / 37 / 43 mm
Nockendurchmesser:	10 mm
Rosettenmaße:	33 x 74 x 14 mm (oval)
Geprüft nach:	DIN EN 13126-3:2012, 100 Nm (SK2)
Befestigung:	2 Senkkopfschrauben M5x45 / 50 / 55 mm verzinkt
Verpackungseinheit:	20 Stück

Zubehör:

Artikelname	VE	Art.-Nr.
blaugelb Ersatzschlüssel FGS ER abschließbar	1 Stück	9075949

blaugelb

Fenstergriff FGS U-Form

Zeitloses Design in Kombination mit hochwertigem Edelstahl für Holz-, Kunststoff- und Aluminiumfenster.



Artikelname	VE	Art.-Nr.
blaugelb FGS Edelstahl U-Form 10/32	20 Stück	0431538
blaugelb FGS Edelstahl U-Form 10/37	20 Stück	0431539
blaugelb FGS Edelstahl U-Form 10/43	20 Stück	0431540

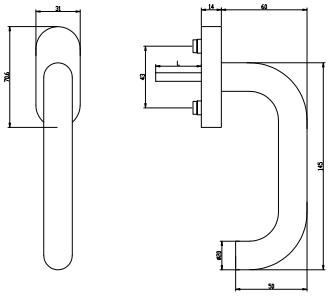

Der blaugelb Fenstergriff FGS U-Form aus hochwertigem Edelstahl besticht durch seine Eleganz und Geradlinigkeit und macht an jedem Fenster eine gute Figur. Durch die Unterkonstruktion mit einer präzisen 4-Kugel-Rastung steht der Fenstergriff immer in exakter Position zur Rosette und vervollständigt den hochwertigen Gesamteindruck.

Der nach DIN EN 13126-3:2012-02 geprüfte Fenstergriff wird inklusive vorgesteckter Befestigung für die jeweilige Stiftlänge und Nockenaufsteckringen 10/12 mm geliefert.

Produktvorteile:

- Hochwertige Materialien für Langlebigkeit
- Geprüft nach DIN EN 13126-3:2012-02
- 4-Kugel Unterkonstruktion für exakte Rastung
- Formschön und elegant am Fenster
- Verdeckte Verschraubung durch bereits vorgesteckte Schrauben

Technische Daten:

Material:	Edelstahl Werkstoff Nr. 1.4301
Oberfläche:	fein matt
Rastung:	vierfach, 90°
Vierkantstift:	7 mm Stahl
Geprüft nach: **DIN EN 13126-3:2012-02**	**1 3/180 0 1 2 0 3/C1 -**
Stiftlängen:	32 / 37 / 43 mm
Nockendurchmesser:	10 mm (10/12 mm Hülsen)
Rosettenmaße:	31 x 70,6 x 14 mm (oval)
Befestigung:	2 Senkkopfschrauben M5x40 / 45 / 50 mm verzinkt
Verpackungseinheit:	20 Stück

Passender Drücker?



SEITE 17

blaugelb

Fenstergriff FGS U-Form flache Rosette

Zeitloses Design in Kombination mit hochwertigem Edelstahl für Holz-, Kunststoff- und Aluminiumfenster.



Artikelname	VE	Art.-Nr.
blaugelb FGS Edelstahl U-Form flache Rosette 10/24	1 Stück	9399668
blaugelb FGS Edelstahl U-Form flache Rosette 10/32	1 Stück	9399669
blaugelb FGS Edelstahl U-Form flache Rosette 10/37	1 Stück	9399670
blaugelb FGS Edelstahl U-Form flache Rosette 10/43	1 Stück	9399671

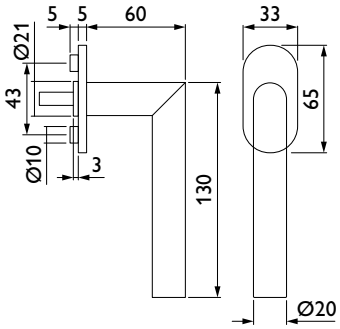

Der blaugelb Fenstergriff FGS U-Form mit flacher Rosette aus hochwertigem Edelstahl besticht durch seine Eleganz und Geradlinigkeit und macht an jedem Fenster eine gute Figur.

Durch die Metall-/Kunststoff-Unterkonstruktion mit einer verdeckt liegenden 90°-Feder-Rastung steht der Fenstergriff immer in exakter Position zur Rosette und vervollständigt den hochwertigen Gesamteindruck. Die Verschraubung erfolgt verdeckt und die ovale Deckrosette zum Aufclipsen ist passend zur Griffoberfläche gehalten.

Der blaugelb Fenstergriff FGS U-Form mit flacher Rosette wird inklusive Befestigung für die jeweilige Stiftlänge geliefert.

Produktvorteile:

- Hochwertige Materialien für Langlebigkeit
- Mit flacher Rosette
- Verdeckt liegende 90°-Feder-Rastung
- Formschön und elegant am Fenster
- Verdeckte Verschraubung durch bereits vorgesteckte Schrauben

Technische Daten:

Material:	Edelstahl
Oberfläche:	fein matt
Material Rosette:	Abdeckung Metall, Metall-/Kunststoff-Unterkonstruktion
Rastung:	vierfach, 90°
Vierkantstift:	7 mm Stahl
Stiftlängen:	24 / 32 / 37 / 43 mm
Nockendurchmesser:	10 mm
Rosettenmaße:	33 x 65 x 5 mm
Befestigung:	2 Senkkopfschrauben M5 x 30 / 35 / 40 / 50 mm, verzinkt
Verpackungseinheit:	1 Stück

blaugelb

Fenstergriff FGS U-Form DK (Druckknopf)

Zeitloses Design in Kombination mit hochwertigem Edelstahl für Holz-, Kunststoff- und Aluminiumfenster.



Artikelname	VE	Art.-Nr.
blaugelb FGS Edelstahl U-Form DK (Druckknopf) 10/24	1 Stück	9399644
blaugelb FGS Edelstahl U-Form DK (Druckknopf) 10/32	1 Stück	9399645
blaugelb FGS Edelstahl U-Form DK (Druckknopf) 10/37	1 Stück	9399646
blaugelb FGS Edelstahl U-Form DK (Druckknopf) 10/43	1 Stück	9399647

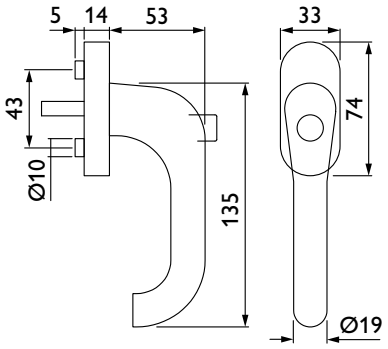

Der blaugelb Fenstergriff FGS U-Form DK aus hochwertigem Edelstahl besticht durch seine Eleganz und Geradlinigkeit und macht an jedem Fenster eine gute Figur. Er ist im Ausgangszustand immer verriegelt und kann nur durch ein Drücken des Druckknopfes gedreht werden, um das Fenster zu öffnen.

Durch die Metall-Unterkonstruktion mit einer verdeckt liegenden präzisen 4-Kugel-Rastung steht der Fenstergriff immer in exakter Position zur Rosette und vervollständigt den hochwertigen Gesamteindruck. Die Verschraubung erfolgt verdeckt und die Deckrosette zum Aufclipsen ist passend zur Griffoberfläche gehalten.

Der blaugelb Fenstergriff FGS U-Form DK wird inklusive Befestigung für die jeweilige Stiftlänge geliefert.

Produktvorteile:

- Hochwertige Materialien für Langlebigkeit
- Nur mit Betätigung des Druckknopfs drehbar
- 4-Kugel Unterkonstruktion für exakte Rastung
- Formschön und elegant am Fenster
- Verdeckte Verschraubung durch bereits vorgesteckte Schrauben

Technische Daten:

Material:	Edelstahl
Oberfläche:	fein matt
Material Rosette:	Metall
Rastung:	vierfach, 90°
Vierkantstift:	7 mm Stahl
Stiftlängen:	24 / 32 / 37 / 43 mm
Nockendurchmesser:	10 mm
Rosettenmaße:	33 x 74 x 14 mm (oval)
Befestigung:	2 Senkkopfschrauben M5 x 35 / 45 / 50 / 55 mm verzinkt
Verpackungseinheit:	1 Stück

blaugelb

Fenstergriff FGS U-Form abschließbar 100 Nm

Zeitloses Design in Kombination mit hochwertigem Edelstahl für Holz-, Kunststoff- und Aluminiumfenster.



Artikelname	VE	Art.-Nr.
blaugelb FGS Edelstahl U-Form abschließbar 100 Nm 10/32	30 Stück	9016506
blaugelb FGS Edelstahl U-Form abschließbar 100 Nm 10/37	30 Stück	9016507
blaugelb FGS Edelstahl U-Form abschließbar 100 Nm 10/43	30 Stück	9016508

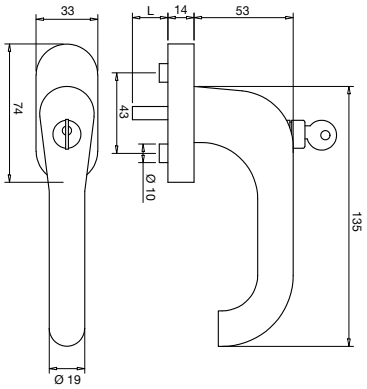

Der blaugelb Fenstergriff FGS U-Form abschließbar 100 Nm aus hochwertigem Edelstahl besticht durch seine Eleganz und Geradlinigkeit und macht an jedem Fenster eine gute Figur.

Der abschließbare Fenstergriff ist nach DIN EN 13126-3:2012 geprüft und erreicht mit 100 Nm die Schutzwirkungsklasse SK 2. Der Druckzylinder ist gleichschließend und im Griffteil integriert.

Durch die Metall-Unterkonstruktion mit einer verdeckt liegenden präzisen 4-Kugel-Rastung steht der Fenstergriff immer in exakter Position zur Rosette und vervollständigt den hochwertigen Gesamteindruck. Die Verschraubung erfolgt verdeckt und die Deckrosette zum Aufclipsen ist passend zur Griffoberfläche gehalten.

Der blaugelb Fenstergriff FGS U-Form abschließbar 100 Nm wird inklusive Befestigung für die jeweilige Stiftlänge und zwei Schlüsseln geliefert.

Produktvorteile:

- Hochwertige Materialien für Langlebigkeit
- Abschließbar 100 Nm (SK 2)
- 4-Kugel Unterkonstruktion für exakte Rastung
- Formschön und elegant am Fenster
- Verdeckte Verschraubung durch bereits vorgesteckte Schrauben

Technische Daten:

Material:	Edelstahl Werkstoff Nr. 1.4301
Oberfläche:	fein matt
Material Rosette:	Metall
Rastung:	vierfach, 90°
Vierkantstift:	7 mm Stahl
Stiftlängen:	32 / 37 / 43 mm
Nockendurchmesser:	10 mm
Rosettenmaße:	33 x 74 x 14 mm (oval)
Geprüft nach:	DIN EN 13126-3:2012, 100 Nm (SK2)
Befestigung:	2 Senkkopfschrauben M5x45 / 50 / 55 mm verzinkt
Verpackungseinheit:	20 Stück

Zubehör:

Artikelname	VE	Art.-Nr.
blaugelb Ersatzschlüssel FGS ER abschließbar	1 Stück	9075949

blaugelb

Fenstergriff FGS U-Form abschließbar 100 Nm TBT

Zeitloses Design in Kombination mit hochwertigem Edelstahl für Holz-, Kunststoff- und Aluminiumfenster.



Artikelname	VE	Art.-Nr.
blaugelb FGS Edelstahl U-Form abschließbar 100 Nm TBT 10/32	30 Stück	9067828
blaugelb FGS Edelstahl U-Form abschließbar 100 Nm TBT 10/37	30 Stück	9067829
blaugelb FGS Edelstahl U-Form abschließbar 100 Nm TBT 10/43	30 Stück	9067830

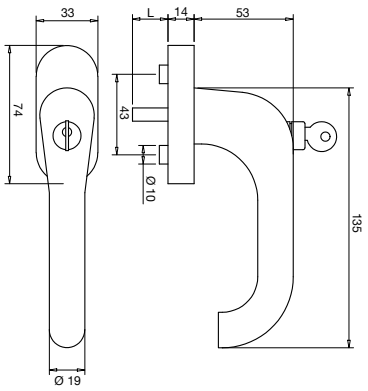

Der blaugelb Fenstergriff FGS U-Form abschließbar 100 Nm TBT aus Edelstahl besticht durch seine Eleganz und Geradlinigkeit und macht an jedem Fenster eine gute Figur. Er ist mit einer TBT-Funktion („Tilt-before-turn“ / „Kipp-vor-Dreh“) ausgestattet. Der Fenstergriff FGS U-Form abschließbar 100 Nm TBT erschwert ein unbefugtes Öffnen von innen. Mit der speziellen TBT-Technik kann der Griff zwar in die 90° Stellung gebracht werden, ein vollständiges Öffnen (180° Griffstellung) ist aber nur durch gleichzeitiges Drehen des Schlüssels möglich. Der abschließbare Fenstergriff ist nach DIN EN 13126-3:2011 geprüft und erreicht mit 100 Nm die Schutzwirkungsklasse SK 2. Der Druckzylinder ist gleichschließend und im Griffteil integriert.

Durch die Metall-Unterkonstruktion mit einer verdeckt liegenden präzisen 4-Kugel-Rastung steht der Fenstergriff immer in exakter Position zur Rosette und vervollständigt den hochwertigen Gesamteindruck. Die Verschraubung erfolgt verdeckt und die Deckrosette zum Aufclipsen ist passend zur Griffoberfläche gehalten.

Produktvorteile:

- Hochwertige Materialien für Langlebigkeit
- Abschließbar mit TBT-Funktion („Tilt-before-turn / Kipp-vor-Dreh“), 100 Nm (SK 2)
- 4-Kugel Unterkonstruktion für exakte Rastung
- Formschön und elegant am Fenster
- Verdeckte Verschraubung durch bereits vorgesteckte Schrauben

Technische Daten:

Material:	Edelstahl Werkstoff Nr. 1.4301
Oberfläche:	fein matt
Material Rosette:	Metall
Rastung:	vierfach, 90°
Vierkantstift:	7 mm Stahl
Stiftlängen:	32 / 37 / 43 mm
Nockendurchmesser:	10 mm
Rosettenmaße:	33 x 74 x 14 mm (oval)
Geprüft nach:	DIN EN 13126-3:2011, 100 Nm (SK 2)
Befestigung:	2 Senkkopfschrauben M5x45 / 50 / 55 mm verzinkt
Verpackungseinheit:	30 Stück

Zubehör:

Artikelname	VE	Art.-Nr.
blaugelb Ersatzschlüssel FGS ER abschließbar	1 Stück	9075949

blaugelb

Balkonrosettengarnitur FGS 90°-Form BGT

Edelstahlbalkontürgarnitur für Holz-, Kunststoff- und Aluminiumbalkontüren.

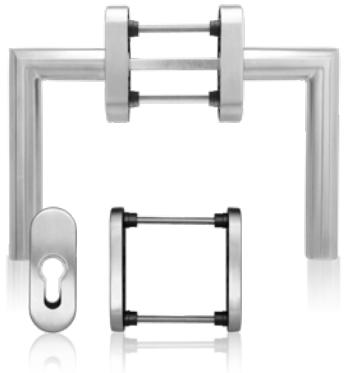

Artikelname	VE	Art-Nr.
blaugelb Balkonrosettengarnitur FGS Edelstahl 90°-Form BGT	1 Set	9081659

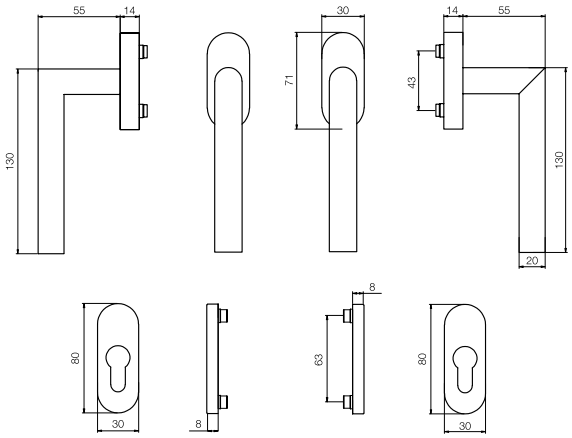

Die blaugelb Balkonrosettengarnitur FGS Edelstahl 90°-Form BGT aus Edelstahl ist die perfekte Ergänzung an der Balkontür zum blaugelb Fenstergriff FGS 90°-Form. Sie besticht durch ihre Eleganz und Geradlinigkeit und macht an jeder Balkontür eine gute Figur.

Durch die Unterkonstruktion mit einer präzisen 4-Kugel-Rastung steht die Balkonrosettengarnitur immer in exakter Position zur Rosette und vervollständigt den hochwertigen Gesamteindruck. Die Balkonrosettengarnitur FGS 90°-Form BGT wird inkl. der Befestigung für die Türstärke TS 73-93 mm geliefert.

Produktvorteile:

- Hochwertiges Material aus Edelstahl für Langlebigkeit
- 4-Kugel Unterkonstruktion für exakte Rastung
- Formschön und elegant an der Balkontür
- Verdeckte Verschraubung

Technische Daten:

Material:	Edelstahl Werkstoff Nr. 1.4301
Oberfläche:	fein matt
Material Rosette:	Edelstahl
Rastung:	vierfach 90°
Vierkantstift:	7 mm
Nockendurchmesser:	10 mm
Rosettenmaße (Griff):	30 x 71 x 14 mm (oval)
PZ-Rosettenmaße:	30 x 80 x 8 mm (oval)
Befestigung:	inklusive Zubehörset TS 73 - 93 mm
Verpackungseinheit:	1 Set

Passender Drücker?



SEITE 19

blaugelb

Balkonrosettengarnitur FGS 90°-Form BGT/NGT

Edelstahlbalkontürgarnitur für Holz-, Kunststoff- und Aluminiumbalkontüren.



Artikelname	VE	Art.-Nr.
blaugelb Balkonrosettengarnitur FGS Edelstahl 90°-Form BGT/NGT	1 Set	9128323

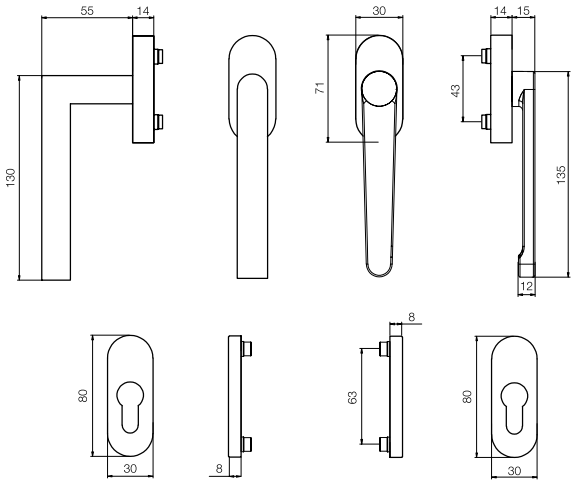

Die blaugelb Balkonrosettengarnitur FGS 90°-Form BGT/NGT aus Edelstahl ist die perfekte Ergänzung an der Balkontür zum blaugelb Fenstergriff FGS 90°-Form. Sie besticht durch ihre Eleganz und Geradlinigkeit und macht an jeder Balkontür eine gute Figur. Der niedrige (flache) Drücker ist speziell für Außentüren mit Rollläden, Sonnenschutz, Jalousien und Insektenschutz konzipiert.

Durch die Unterkonstruktion mit einer präzisen 4-Kugel-Rastung steht die Balkonrosettengarnitur immer in exakter Position zur Rosette und vervollständigt den hochwertigen Gesamteindruck. Die Balkonrosettengarnitur FGS 90°-Form wird inkl. der Befestigung für die Türstärke TS 67 - 76 bzw. TS 77 - 88 mm geliefert.

Produktvorteile:

- Hochwertiges Material aus Edelstahl für Langlebigkeit
- 4-Kugel Unterkonstruktion für exakte Rastung
- Formschön und elegant an der Balkontür
- Verdeckte Verschraubung

Technische Daten:

Material:	Edelstahl Werkstoff Nr. 1.4301
Oberfläche:	fein matt
Material Rosette:	Edelstahl
Rastung:	vierfach 90°
Vierkantstift:	7 mm
Nockendurchmesser:	10 mm (inkl. Aufsteckringe 12 mm)
Rosettenmaße (Griff):	30 x 71 x 14 mm (oval)
PZ-Rosettenmaße:	30 x 80 x 8 mm (oval)
Befestigung:	inklusive Zubehörset TS 67 - 76 bzw. 77 - 88 mm
Verpackungseinheit:	1 Set

Passender Drücker?



SEITE 19

blaugelb

Hebe-Schiebetürgriffe HSG 1000

Zeitloses Design in Kombination mit hochwertigem Edelstahl für Holz-, Kunststoff- und Aluminiumfenster.

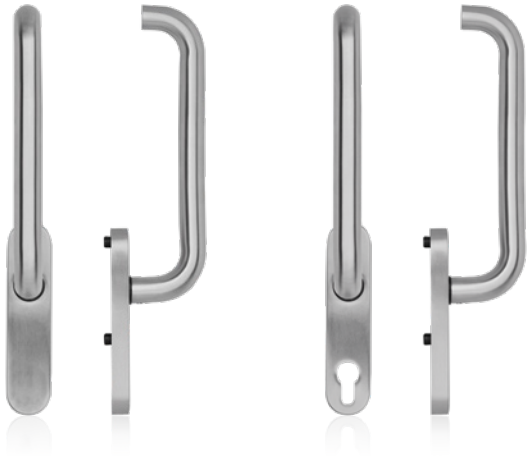

Ohne Lochung **PZ**

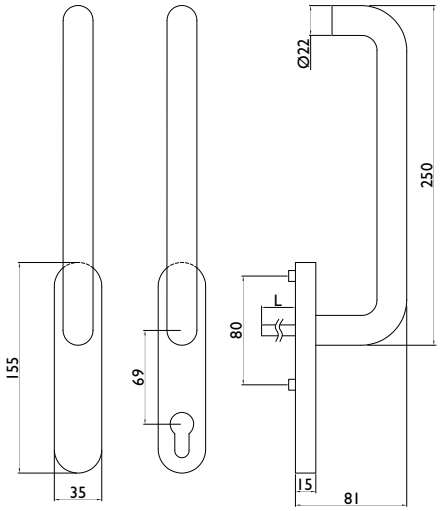

Die blaugelb Hebe-Schiebetürgriffe HSG 1000 aus hochwertigem Edelstahl bestechen durch ihre Eleganz und Geradlinigkeit und machen an jeder Tür eine gute Figur. Die weichen Linien gepaart mit der Kühle des Edelstahls verleihen den Griffen das gewisse Etwas. Die blaugelb Hebe-Schiebetürgriffe HSG 1000 sind in verschiedenen Varianten als Innen- und Außenlösung, ebenfalls mit erhöhtem Sicherheitsaspekt durch die Verwendung mit Profilzylindern, erhältlich. Die Unterkonstruktion weist eine präzise Zweifach-Rastung auf und vervollständigt den hochwertigen Gesamteindruck. Die Griffe werden mit der passenden Befestigung* für die Türstärke 60 - 70 mm geliefert.

Produktvorteile:

- Hochwertige Materialien für Langlebigkeit
- Drücker fest/drehbar gelagert
- Formschön und elegant an Fenster- und Balkontüren
- Verdeckte Verschraubung

Technische Daten:

Material:	Edelstahl Werkstoff Nr. 1.4301
Oberfläche:	fein matt
Rastung:	zweifach, 180°
Drückerlagerung:	fest/drehbar
Vierkantstift:	10 x 95 mm Stahl, lose
Nockendurchmesser:	10 mm
Rosettenmaße:	35 x 155 x 15 mm
Befestigung:	2 Senkkopfschrauben M6x80 mm*
Verpackungseinheit:	1 Stück

*Außer Variante HSG 1000 außen PZ; Gewindenocken M6 zur Verschraubung mit einem Innengriff (Lieferung **ohne** Stift und Schrauben)

Artikelname	Variante	VE	Art.-Nr.
blaugelb Hebe-Schiebetürgriff HSG 1000 Edelstahl fein matt	Ohne Lochung	1 Stück	9016515
blaugelb Hebe-Schiebetürgriff HSG 1000 PZ Edelstahl fein matt	PZ	1 Stück	9016516
blaugelb Hebe-Schiebetürgriff HSG 1000 außen PZ Edelstahl fein matt	PZ*	1 Stück	9016517

*Gewindenocken M6 zur Verschraubung mit einem Innengriff (Lieferung **ohne** Stift und Schrauben)

Zubehör:

Artikelname	VE	Art.-Nr.
Befestigungsset TS 70 - 80 Vierkantstift 10x160 mm, M6x90	1 Stück	9016528
Befestigungsset TS 81 - 90 Vierkantstift 10x160 mm, M6x95	1 Stück	9016529
Befestigungsset TS 91 - 100 Vierkantstift 10x160 mm, M6x110	1 Stück	9016530
Befestigungsset TS 101 - 110 Vierkantstift 10x180 mm, M6x120	1 Stück	9016531

Passende Griffe für die Außenseite:

Artikelname	VE	Art.-Nr.
blaugelb Schiebetürmuschel oval Edelstahl fein matt	1 Stück	9016526
blaugelb Schiebetürmuschel eckig Edelstahl fein matt	1 Stück	9016527

Hebe-Schiebetürgriffe HSG 1010

Zeitloses Design in Kombination mit hochwertigem Edelstahl für Holz-, Kunststoff- und Aluminiumfenster.

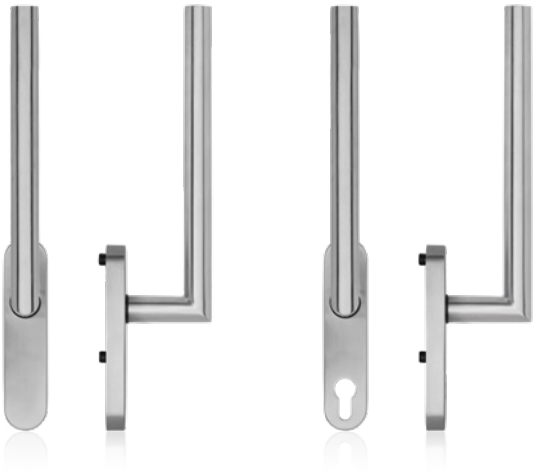

Die blaugelb Hebe-Schiebetürgriffe HSG 1010 aus hochwertigem Edelstahl bestechen durch ihre Eleganz und Geradlinigkeit und machen an jeder Tür eine gute Figur. Die geradlinige 90°-Form unterstreicht den modernen Anspruch der Griffserie. Die blaugelb Hebe-Schiebetürgriffe HSG 1010 sind in verschiedenen Varianten als Innen- und Außenlösung, ebenfalls mit erhöhtem Sicherheitsaspekt durch die Verwendung mit Profilzylindern, erhältlich. Die Unterkonstruktion weist eine präzise Zweifach-Rastung auf und vervollständigt den hochwertigen Gesamteindruck. Die Griffe werden mit der passenden Befestigung* für die Türstärke 60 - 70 mm geliefert.

Produktvorteile:

- Hochwertige Materialien für Langlebigkeit
- Drücker fest/drehbar gelagert
- Formschön und elegant an Fenster- und Balkontüren
- Verdeckte Verschraubung

Technische Daten:

Material:	Edelstahl Werkstoff Nr. 1.4301
Oberfläche:	fein matt
Rastung:	zweifach, 180°
Drückerlagerung:	fest/drehbar
Vierkantstift:	10 x 95 mm Stahl, lose
Nockendurchmesser:	10 mm
Rosettenmaße:	35 x 155 x 15 mm
Befestigung:	2 Senkkopfschrauben M6x80 mm*
Verpackungseinheit:	1 Stück

*Außer Variante HSG 1010 außen PZ; Gewindenocken M6 zur Verschraubung mit einem Innengriff (Lieferung **ohne** Stift und Schrauben)

Artikelname	Variante	VE	Art.-Nr.
blaugelb Hebe-Schiebetürgriff HSG 1010 Edelstahl fein matt	Ohne Lochung	1 Stück	9016518
blaugelb Hebe-Schiebetürgriff HSG 1010 PZ Edelstahl fein matt	PZ	1 Stück	9016519
blaugelb Hebe-Schiebetürgriff HSG 1010 außen PZ Edelstahl fein matt	PZ*	1 Stück	9016520

*Gewindenocken M6 zur Verschraubung mit einem Innengriff (Lieferung **ohne** Stift und Schrauben)

Ohne Lochung **PZ**

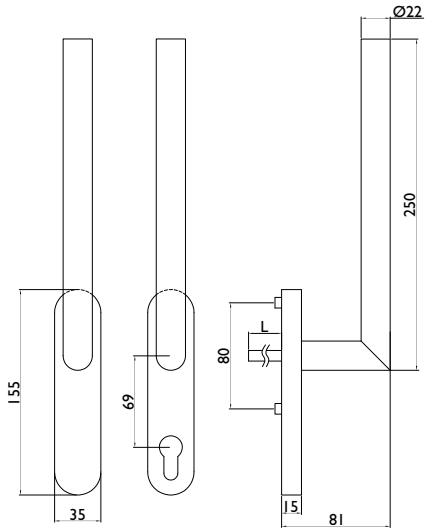

Zubehör:

Artikelname	VE	Art.-Nr.
Befestigungsset TS 70 - 80 Vierkantstift 10x160 mm, M6x90	1 Stück	9016528
Befestigungsset TS 81 - 90 Vierkantstift 10x160 mm, M6x95	1 Stück	9016529
Befestigungsset TS 91 - 100 Vierkantstift 10x160 mm, M6x110	1 Stück	9016530
Befestigungsset TS 101 - 110 Vierkantstift 10x180 mm, M6x120	1 Stück	9016531

Passende Griffe für die Außenseite:

Artikelname	VE	Art.-Nr.
blaugelb Schiebetürmuschel oval Edelstahl fein matt	1 Stück	9016526
blaugelb Schiebetürmuschel eckig Edelstahl fein matt	1 Stück	9016527

blaugelb

Hebe-Schiebetürgriffe HSG 1020

Zeitloses Design in Kombination mit hochwertigem Edelstahl für Holz-, Kunststoff- und Aluminiumfenster.

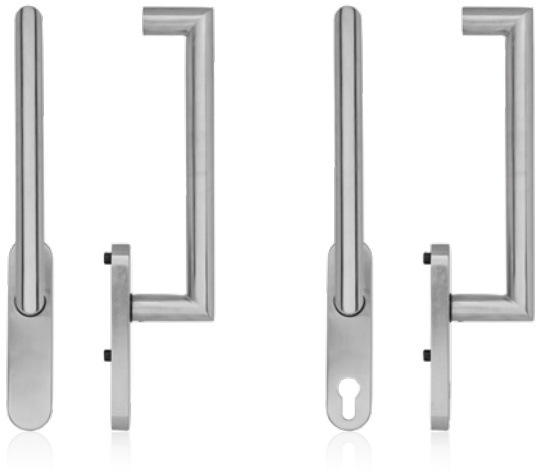

Ohne Lochung **PZ**

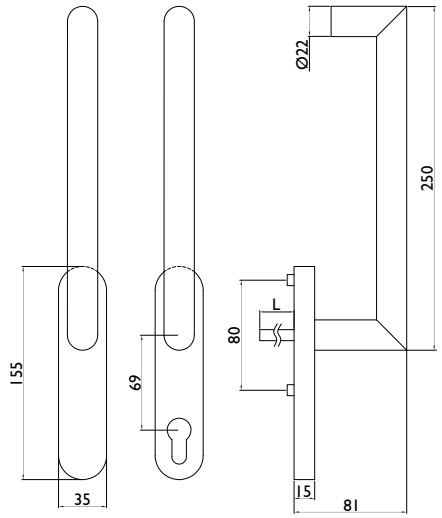

Die blaugelb Hebe-Schiebetürgriffe HSG 1020 aus hochwertigem Edelstahl bestechen durch ihre Eleganz und Geradlinigkeit und machen an jeder Tür eine gute Figur. Die geradlinige 90°-Form unterstreicht den modernen Anspruch der Griffserie. Die blaugelb Hebe-Schiebetürgriffe HSG 1020 sind in verschiedenen Varianten als Innen- und Außenlösung, ebenfalls mit erhöhtem Sicherheitsaspekt durch die Verwendung mit Profilzylindern, erhältlich. Die Unterkonstruktion weist eine präzise Zweifach-Rastung auf und vervollständigt den hochwertigen Gesamteindruck. Die Griffe werden mit der passenden Befestigung* für die Türstärke 60 - 70 mm geliefert.

Produktvorteile:

- Hochwertige Materialien für Langlebigkeit
- Drücker fest/drehbar gelagert
- Formschön und elegant an Fenster- und Balkontüren
- Verdeckte Verschraubung

Technische Daten:

Material:	Edelstahl Werkstoff Nr. 1.4301
Oberfläche:	fein matt
Rastung:	zweifach, 180°
Drückerlagerung:	fest/drehbar
Vierkantstift:	10 x 95 mm Stahl, lose
Nockendurchmesser:	10 mm
Rosettenmaße:	35 x 155 x 15 mm
Befestigung:	2 Senkkopfschrauben M6x80 mm*
Verpackungseinheit:	1 Stück

*Außer Variante HSG 1020 außen PZ; Gewindenocken M6 zur Verschraubung mit einem Innengriff (Lieferung **ohne** Stift und Schrauben)

Artikelname	Variante	VE	Art.-Nr.
blaugelb Hebe-Schiebetürgriff HSG 1020 Edelstahl fein matt	Ohne Lochung	1 Stück	9016521
blaugelb Hebe-Schiebetürgriff HSG 1020 PZ Edelstahl fein matt	PZ	1 Stück	9016522
blaugelb Hebe-Schiebetürgriff HSG 1020 außen PZ Edelstahl fein matt	PZ*	1 Stück	9016523

*Gewindenocken M6 zur Verschraubung mit einem Innengriff (Lieferung **ohne** Stift und Schrauben)

Zubehör:

Artikelname	VE	Art.-Nr.
Befestigungsset TS 70 - 80 Vierkantstift 10x160 mm, M6x90	1 Stück	9016528
Befestigungsset TS 81 - 90 Vierkantstift 10x160 mm, M6x95	1 Stück	9016529
Befestigungsset TS 91 - 100 Vierkantstift 10x160 mm, M6x110	1 Stück	9016530
Befestigungsset TS 101 - 110 Vierkantstift 10x180 mm, M6x120	1 Stück	9016531

Passende Griffe für die Außenseite:

Artikelname	VE	Art.-Nr.
blaugelb Schiebetürmuschel oval Edelstahl fein matt	1 Stück	9016526
blaugelb Schiebetürmuschel eckig Edelstahl fein matt	1 Stück	9016527

Hebe-Schiebetürgriffe HSG 1030

Zeitloses Design in Kombination mit hochwertigem Edelstahl für Holz-, Kunststoff- und Aluminiumfenster.

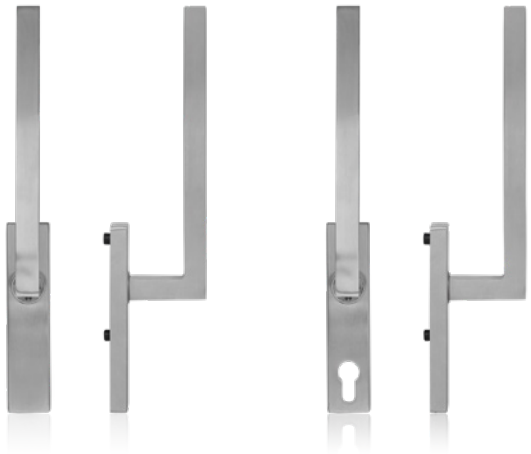

Die blaugelb Hebe-Schiebetürgriffe HSG 1030 aus hochwertigem Edelstahl bestechen durch ihre Eleganz und Geradlinigkeit und machen an jeder Tür eine gute Figur. Die eckige 90°-Form unterstreicht den modernen Anspruch der Griffserie und gibt ihr das gewisse Etwas. Die blaugelb Hebe-Schiebetürgriffe HSG 1030 sind in verschiedenen Varianten als Innen- und Außenlösung, ebenfalls mit erhöhtem Sicherheitsaspekt durch die Verwendung mit Profilzylindern, erhältlich. Die Unterkonstruktion weist eine präzise Zweifach-Rastung auf und vervollständigt den hochwertigen Gesamteindruck. Die Griffe werden mit der passenden Befestigung für die Türstärke 60 - 70 mm geliefert.

Produktvorteile:

- Hochwertige Materialien für Langlebigkeit
- Drücker fest/drehbar gelagert
- Formschön und elegant an Fenster- und Balkontüren
- Verdeckte Verschraubung

Technische Daten:

Material:	Edelstahl Werkstoff Nr. 1.4301
Oberfläche:	fein matt
Rastung:	zweifach, 180°
Drückerlagerung:	fest/drehbar
Vierkantstift:	10 x 95 mm Stahl, lose
Nockendurchmesser:	10 mm
Rosettenmaße:	35 x 155 x 15 mm
Befestigung:	2 Senkkopfschrauben M6x80 mm
Verpackungseinheit:	1 Stück

Artikelname	Variante	VE	Art.-Nr.
blaugelb Hebe-Schiebetürgriff HSG 1030 Edelstahl fein matt	Ohne Lochung	1 Stück	9016524
blaugelb Hebe-Schiebetürgriff HSG 1030 PZ Edelstahl fein matt	PZ	1 Stück	9016525

Ohne Lochung **PZ**

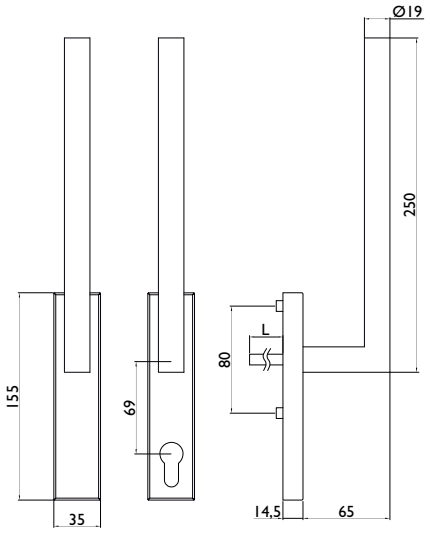

Zubehör:

Artikelname	VE	Art.-Nr.
Befestigungsset TS 70 - 80 Vierkantstift 10x160 mm, M6x90	1 Stück	9016528
Befestigungsset TS 81 - 90 Vierkantstift 10x160 mm, M6x95	1 Stück	9016529
Befestigungsset TS 91 - 100 Vierkantstift 10x160 mm, M6x110	1 Stück	9016530
Befestigungsset TS 101 - 110 Vierkantstift 10x180 mm, M6x120	1 Stück	9016531

Passende Griffe für die Außenseite:

Artikelname	VE	Art.-Nr.
blaugelb Schiebetürmuschel oval Edelstahl fein matt	1 Stück	9016526
blaugelb Schiebetürmuschel eckig Edelstahl fein matt	1 Stück	9016527

blaugelb
Schiebetürmuschel oval
Die perfekte Ergänzung zu den blaugelb Hebe-Schiebetürgriffen.



Die blaugelb Schiebetürmuschel oval aus hochwertigem Edelstahl ergänzt die blaugelb Hebe-Schiebetürgriffe HSG in perfekter Weise. Die Möglichkeit der paarweisen, verdeckten Verschraubung erhält den hochwertigen Gesamteindruck des Griffes. Der auf Langlebigkeit ausgelegte Griff wird an der Außenseite der Hebe-Schiebeelemente angebracht und ermöglicht so ein einfaches Öffnen und Schließen der Elemente, bei geöffnetem blaugelb Hebe-Schiebetürgriff HSG auf der Innenseite.

Produktvorteile:

- Hochwertige Materialien für Langlebigkeit
- Zur paarweisen Verschraubung mit Hebe-Schiebetürgriffen
- Formschön und elegant an Fenster- und Balkontüren
- Verdeckte Verschraubung

Technische Daten:

Material:	Edelstahl Werkstoff Nr. 1.4301
Oberfläche:	fein matt
Abmessungen:	106 x 35 x 10,5 mm
Befestigung:	verdeckte Verschraubung mit Hebe-Schiebetürgriff
Verpackungseinheit:	1 Stück

Artikelname	VE	Art.-Nr.
blaugelb Schiebetürmuschel oval Edelstahl fein matt	1 Stück	9016526

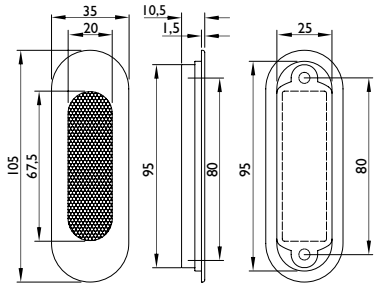

blaugelb
Schiebetürmuschel eckig
Die perfekte Ergänzung zu den blaugelb Hebe-Schiebetürgriffen.



Die blaugelb Schiebetürmuschel oval aus hochwertigem Edelstahl ergänzt die blaugelb Hebe-Schiebetürgriffe HSG in perfekter Weise. Die Möglichkeit der paarweisen, verdeckten Verschraubung erhält den hochwertigen Gesamteindruck des Griffes. Der auf Langlebigkeit ausgelegte Griff wird an der Außenseite der Hebe-Schiebeelemente angebracht und ermöglicht so ein einfaches Öffnen und Schließen der Elemente, bei geöffnetem blaugelb Hebe-Schiebetürgriff HSG auf der Innenseite.

Produktvorteile:

- Hochwertige Materialien für Langlebigkeit
- Zur paarweisen Verschraubung mit Hebe-Schiebetürgriffen
- Formschön und elegant an Fenster- und Balkontüren
- Verdeckte Verschraubung

Technische Daten:

Material:	Edelstahl Werkstoff Nr. 1.4301
Oberfläche:	fein matt
Abmessungen:	106 x 35 x 10,5 mm
Befestigung:	verdeckte Verschraubung mit Hebe-Schiebetürgriff
Verpackungseinheit:	1 Stück

Artikelname	VE	Art.-Nr.
blaugelb Schiebetürmuschel eckig Edelstahl fein matt	1 Stück	9016527

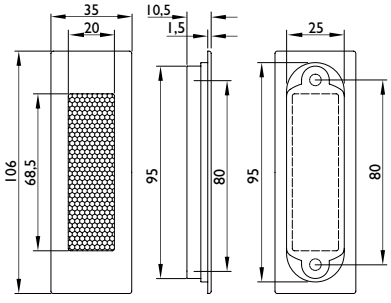

UNSERE STANDORTE – MEESENBURG IN IHRER NÄHE

ALLENSBACH (KONSTANZ)

Meesenburg GmbH & Co. KG
Prof.-Maier-Leibnitz-Straße 15a | 91522 Ansbach
Tel.: +49 7533 94996-0
konstanz@meesenburg.de

ANSBACH

Meesenburg GmbH & Co. KG
Schalkhäuser Straße 110 | 91522 Ansbach
Tel.: +49 981 46113-0
ansbach@meesenburg.de

BERLIN

Meesenburg GmbH & Co. KG
Köpenicker Straße 26-29 | 10997 Berlin
Tel.: +49 30 257620-0
berlin@meesenburg.de

BISCHOFSWERDA
Fertigungszentrum und Exportlager

Meesenburg GmbH & Co. KG
Belmsdorferstraße 31 | 01877 Bischofswerda
Tel.: +49 461 5808-0
info@meesenburg.de

DETMOLD

Meesenburg GmbH & Co. KG
Niemeierstraße 18 | 32758 Detmold
Tel.: +49 5231 6005-0
detmold@meesenburg.de

DORTMUND

Meesenburg GmbH & Co. KG
Giselherstraße 3 | 44319 Dortmund
Tel.: +49 231 9243-0
dortmund@meesenburg.de

DÜREN

Meesenburg GmbH & Co. KG
Distelrather Straße 11 | 52353 Düren
Tel.: +49 2421 9170-1000
dueren@meesenburg.de

ERFURT

Meesenburg GmbH & Co. KG
Europaplatz 1 | 99091 Erfurt
Tel.: +49 361 602490-0
erfurt@meesenburg.de

ESSINGEN

Meesenburg GmbH & Co. KG
Margarete-Steiff-Str. 13 | 73457 Essingen
Tel.: +49 7365 9206-0
aalen-essingen@meesenburg.de

FLENSBURG

Meesenburg GmbH & Co. KG
Westerallee 162 | 24941 Flensburg
Tel.: +49 461 5808-0
flensburg@meesenburg.de

GÖTTINGEN-ROSDORF

Meesenburg GmbH & Co. KG
Am Flüthedamm 2 | 37124 Rosdorf
Tel.: +49 551 693127-0
goettingen@meesenburg.de

GREIFSWALD

Meesenburg GmbH & Co. KG
An der Thronpost 6 | 17489 Greifswald
Tel.: +49 3834 542-3510
greifswald@meesenburg.de

GÜTERSLOH

Meesenburg GmbH & Co. KG
Sandbrink 9 | 33332 Gütersloh
Tel.: +49 5241 933-6
guetersloh@meesenburg.de

HAMBURG

Laarmann & Peez GmbH
Hermann-Buck-Weg 11-17 | 22309 Hamburg
Tel.: +49 40 642161-0
info@laarmann-peez.de

HAMM

Meesenburg GmbH & Co. KG
Östingstraße 11a | 59063 Hamm
Tel.: +49 2381 9554-0
hamm@meesenburg.de

HEIDE

Meesenburg GmbH & Co. KG
Bahnhofstraße 2b | 25746 Heide
Tel.: +49 481 787050-0
heide@meesenburg.de

HOCKENHEIM

Meesenburg GmbH & Co. KG
Rheinauer Str. 1 | 68766 Hockenheim
Tel.: +49 6205 28333-0
hockenheim@meesenburg.de

KAMEN

Meesenburg GmbH & Co. KG
Lünener Straße 25 | 59174 Kamen
Tel.: +49 2307 26126 0
kamen@meesenburg.de

KAVELSTORF

Meesenburg GmbH & Co. KG
Silder Moor 7 | 18196 Kavelstorf
Tel.: +49 38208 634-0
kavelstorf@meesenburg.de

KIEL

Meesenburg GmbH & Co. KG
Braunstraße 11 | 24145 Kiel
Tel.: +49 431 71038-0
kiel@meesenburg.de

KIRCHHEIM (Showroom)

Meesenburg GmbH & Co. KG
Dieselstrasse 22a | 85551 Kirchheim (bei München)

info@meesenburg.de

LÜBBECKE

Meesenburg GmbH & Co. KG
Jockweg 58 | 32312 Lübbecke
Tel.: +49 5741 3441-0
luebbecke@meesenburg.de

MAGDEBURG

Meesenburg GmbH & Co. KG
Fichtestraße 29a | 39112 Magdeburg
Tel.: +49 391 662673-0
magdeburg@meesenburg.de

MAGSTADT

Meesenburg GmbH & Co. KG
Zeppelinstraße 3 | 71106 Magstadt
Tel.: +49 7159 4099-0
magstadt@meesenburg.de

OLDENBURG

Meesenburg GmbH & Co. KG
Ammerländer Heerstraße 260 | 26129 Oldenburg
Tel.: +49 441 97300
oldenburg@meesenburg.de

OYTEN

Meesenburg GmbH & Co. KG
Industriestraße 2-6 | 28876 Oyten
Tel.: +49 4207 6668-0
oyten@meesenburg.de

RELLINGEN

Meesenburg GmbH & Co. KG
Siemensstraße 19 | 25462 Rellingen
Tel.: +49 4101 5055-0
rellingen@meesenburg.de

RHEINE

Meesenburg GmbH & Co. KG
Röntgenstraße 45 | 48432 Rheine
Tel.: +49 5971 7918-0
rheine@meesenburg.de

SANGERHAUSEN

Meesenburg GmbH & Co. KG
An der Stollenmühle 1 | 06526 Sangerhausen
Tel.: +49 3464 2743-0
sangerhausen@meesenburg.de

SCHKEUDITZ (LEIPZIG)

Meesenburg GmbH & Co. KG
An der Autobahn 5 | 04435 Schkeuditz
Tel.: +49 34207 4059-0
leipzig@meesenburg.de

SCHLESWIG

Meesenburg GmbH & Co. KG
Marie-Curie-Straße 6 | 24837 Schleswig
Tel.: +49 4621 9598-1910
schleswig@meesenburg.de

St. INGBERT

Meesenburg GmbH & Co. KG
Hans-Wilhelmi-Straße 5 | 66386 St. Ingbert
Tel.: +49 6894 31060-1090
st.ingbert@meesenburg.de

STUTTGART

Meesenburg GmbH & Co. KG
Motorstr. 16 | 70499 Stuttgart
Tel.: +49 711 601607-310
stuttgart@meesenburg.de

WOLGAST

Meesenburg GmbH & Co. KG
Leeraner Straße 2 | 17438 Wolgast
Tel.: +49 3836 2370-61
wolgast@meesenburg.de

STANDORT
Unsere Mitarbeiter für Sie vor Ort

FACHMARKT
Hier holen Sie Ihre Ware direkt im Fachmarkt ab

FACHHANDEL MEESENBURG
SICHERHEIT & SERVICE
Sicherheitskonzepte, Beratung und Verkauf

Kompetent. Ehrlich. Verlässlich.

Mehr Informationen erhalten Sie unter
www.blaugelb.de

November 2026 - ME | WS | 0001 | 7009002934

Meesenburg est. 1758

blaugelb ist eine eingetragene Marke der Meesenburg Gruppe. Alle Rechte vorbehalten.