Система blaugelb Trio**therm**+

Путь к идеальной теплоизоляции.

„Bauteile, die gegen Absturz sichern“

DIN 18008-4

Теперь как **сертифицированный для энергопассивных домов компонент** в области системы монтажа окон.

Системные испытания, защита от падения или устойчивость к взлому — мы готовы к любым требованиям.

Издание 2019

blaugelb

Система выносного монтажа Trio**therm**⁺

Вам нужно, чтобы система выносного монтажа прошла серьезные испытания, и вы хотите быть уверены в том, что эта система делает то, что обещает? Тогда мы и наша система выносного монтажа blaugelb Trio**therm**⁺ — правильный выбор. В том числе и в вопросе обеспечения защиты от падения.

Для большей **надежности**.

Вам предстоит реализовать крупный строительный проект и требуются статические расчеты с возможностью проверки? Тогда система выносного монтажа blaugelb Trio**therm**⁺ освободит вас от множества забот, потому что мы окажем вам поддержку с учетом всех требований.

Для лучшего **сервиса**.

Система выносного монтажа не должна ухудшать показатели шумоизоляции установленного окна. Воспользуйтесь системой выносного монтажа blaugelb Trio**therm**⁺, чтобы устанавливать оконные элементы без ущерба для звукоизоляции даже при высоких требованиях по этому показателю.

Для лучшей **звукоизоляции**.

Вы хотите надежно устанавливать в систему выносного монтажа взломоустойчивые оконные элементы, соответствующие требованиям RC2 и RC3? У нас есть правильное решение. Наша система выносного монтажа blaugelb Trio**therm**⁺ сертифицирована и испытана для монтажа элементов согласно требованиям RC 2 и RC 3.

Для большей **безопасности**.

Предлагается с **восемью разными вариантами вылета**.

Для еще большей гибкости в любой монтажной ситуации.

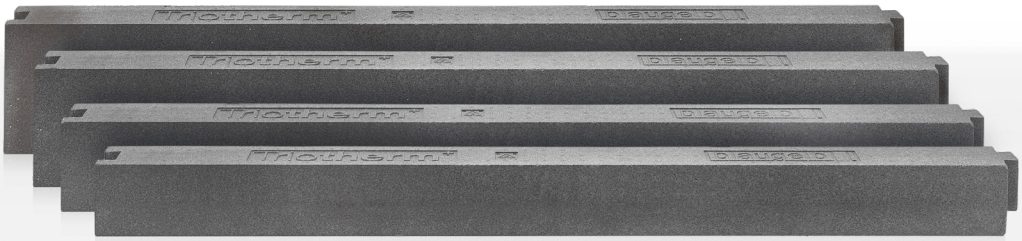

Мы не принимаем на себя ответственности за опечатки.

Продуманность до мелочей — монтаж навесных конструкций сегодня.

Благодаря инновационному соединению «ласточкин хвост» для отдельных профилей транспортировка на стройплощадку больше не создает логистических проблем. Компактные профили можно без труда удлинить в любой момент, даже при больших размерах окна.

Гибридный полимер blaugelb Power Fix не только фиксирует профили blaugelb Trio**therm**+ на стене до их крепления шурупами, но и обеспечивает повышенную надежность соединения и изоляции между стеной и профилями blaugelb Trio**therm**+. Затем профили blaugelb Trio**therm**+ прочно крепятся к несущим элементам с помощью монтажных шурупов FK-T30, которые гарантируют стойкое механическое крепление.

После этого окно можно закрепить непосредственно на профиле blaugelb Trio**therm**+ без предварительного засверливания и выполнить стандартную изоляцию.

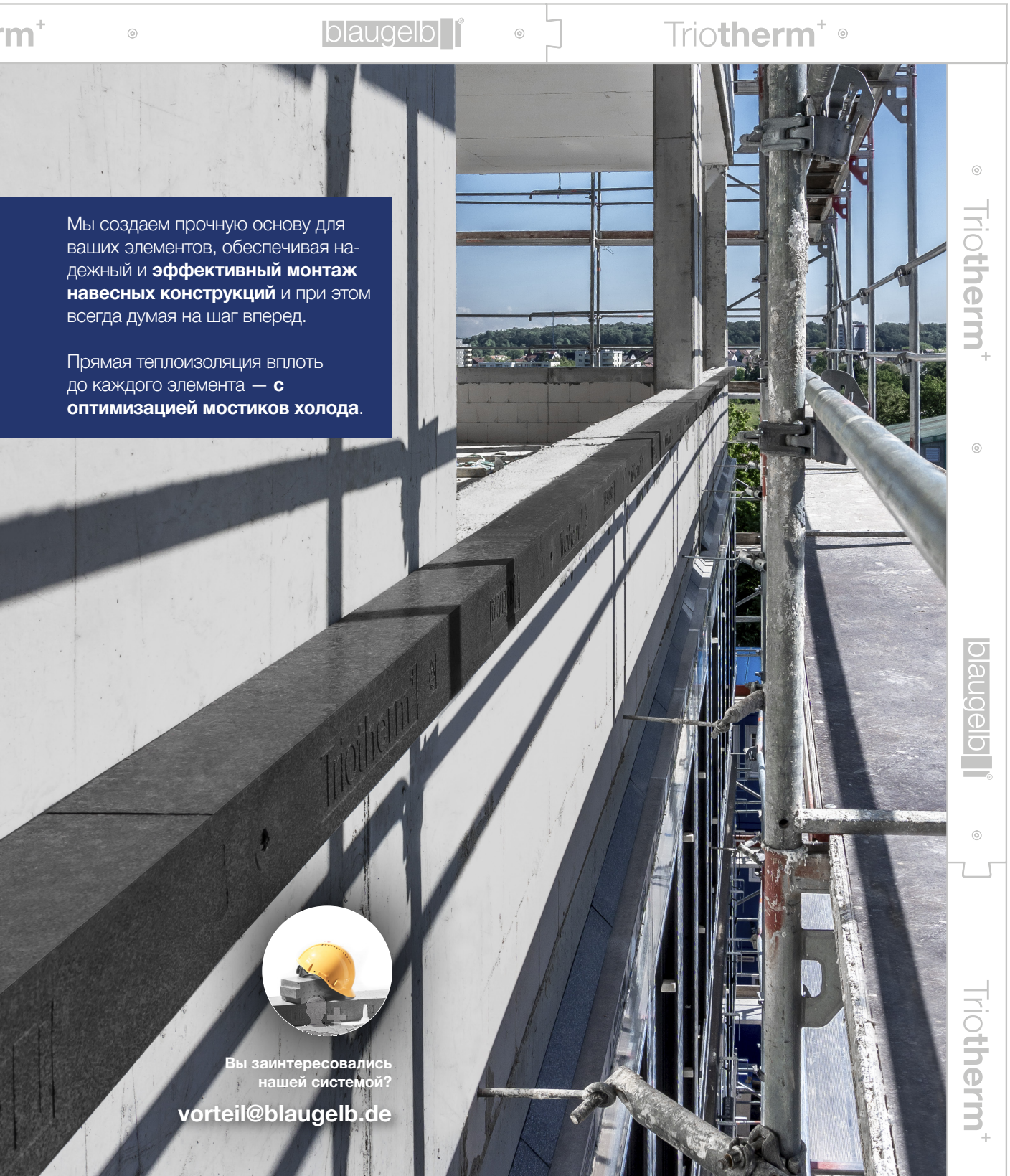

Мы создаем прочную основу для ваших элементов, обеспечивая надежный и **эффективный монтаж навесных конструкций** и при этом всегда думая на шаг вперед.

Прямая теплоизоляция вплоть до каждого элемента — **с оптимизацией мостиков холода**.

Вы заинтересовались нашей системой?

vorteil@blaugelb.de

Наши системные испытания

Любая система всегда хороша настолько, насколько хороша совокупность ее характеристик и ее подтвержденные испытаниями показатели.

Компания blaugelb придает большое значение документированию этих параметров, в любой ситуации обеспечивая своим клиентам необходимую уверенность в том, что наша система обеспечит профессиональный, соответствующий нормативам и надежный монтаж навесных конструкций.

Идет ли речь о вылетах до 230 мм, ползучести материалов, прочности на срез, звукоизоляции, взломостойкости, защите от падения или полном испытании конструктивного элемента согласно MO-01/02 — наша система делает то, что она обещает.

Прошедшая все испытания система, отличающаяся простотой установки и еще больше повышающая качество монтажа окон.

Обзорная информация об **испытаниях** представлена на **странице 6**.

Устойчивость к взлому согласно RC 2 и RC 3

Система выносного монтажа blaugelb Trio**therm**+ играет решающую роль и в области безопасности. Документально подтверждено, что она пригодна и испытана для монтажа оконных элементов, соответствующих требованиям RC 2 или RC 3.

Таким образом, в нее можно без проблем устанавливать любые элементы, удовлетворяющие нормативам по RC 2 или RC 3. Кроме того, систему выносного монтажа blaugelb Trio**therm**+ можно без проблем использовать для установки тяжелых оконных элементов, в том числе, на уровне пола.

Помимо этого, данная система прошла динамические и статические испытания с учетом директивы ETB «Детали, предохраняющие от падения».

Именно так мы обеспечиваем без опасность — всех всяких «но» и «если».

Статические испытания и расчеты

Для вашего строительного проекта нужны статические расчеты с возможностью проверки?

Необходимое условие для получения таких расчетов — расчетные сопротивления, которые определяются в ходе серии испытаний.

Специалист по статике получает от нас расчетные сопротивления для различных ситуаций, полученные во время обширных испытаний. Такой подход позволяет точно рассчитать статику для монтажа окон в рамках строительного проекта.

Благодаря своим характеристикам система выносного монтажа blaugelb Trio**therm**+ представляет собой идеальную основу для установки окон, в том числе, при больших вылетах и большой массе элементов.

Важность звукоизоляции

Именно поэтому мы очень тщательно подошли к этой теме.

Например, было проведено 32 испытания на звукоизоляцию с элементом на 60 дБ для всех необходимых вылетов, включая все возможные варианты изоляции.

Результат говорит сам за себя и одновременно подтверждает правильность наших методов:

При использовании системы выносного монтажа blaugelb Trio**therm**+ обеспечивается монтаж элементов без ущерба для звукоизоляции даже при высоких требованиях к этому показателю.

Благодаря материалам, применяемым в нашей системе, она подавляет шум из окружающей среды, избавляя от необходимости принимать дополнительные меры по шумоизоляции.

Теперь как **сертифицированный для энергопассивных домов компонент** в области системы монтажа окон.

Сейчас, когда все больше людей осознает важность защиты окружающей среды, а регулирующие стандарты становятся все более строгими, при осуществлении любого строительного проекта необходим точнейший анализ эффективности предполагаемого расходования энергии.

Крупный шаг на пути к эффективному сокращению расходования энергии — установка окон на уровне изоляции и их непосредственная интеграция в фасадную систему.

Система выносного монтажа blaugelb Trio**therm**+ позволяет добиться результата без больших затрат и ограничений при проектировании, производстве и монтаже — теперь и как компонент в области системы для монтажа окон, сертифицированный для энергопассивных домов.

kühl gemäßigtes Klima
ZERTIFIZIERTE KOMPONENTE
Passivhaus Institut

*Просканируйте код, чтобы получить дополнительную информацию

Выдержка из наших системных испытаний*:

Испытание элемента конструкции (крепление)	**Директива ift MO-02/1**	✓
Испытание элемента конструкции (изоляция)	**Директива ift MO-01/1**	✓
ETB, динамические нагрузки (Соединение предохраняющей от падения конструкции с корпусом здания, испытание ударом маятника)	**Требования согласно Директиве ETB «Детали, предохраняющие от падения»**	✓
ETB, статические нагрузки (Соединение предохраняющей от падения конструкции с корпусом здания, испытание давлением)	**Требования согласно Директиве ETB «Детали, предохраняющие от падения»**	✓
Испытания сосредоточенной нагрузкой (статические расчетные значения сопротивления, расчетные значения по вертикали / горизонтали)	**Директива ift MO-02/1**	✓
Устойчивость к взлому для RC 2 и RC 3	**Согласно требованиям стандартов с DIN EN 1627 по EN 1630**	✓
Звукоизоляция	**DIN EN ISO 10140-1 и EN ISO 717-1**	✓
Сертификация для домов с низким энергопотреблением	**Институт пассивного дома, системы монтажа окон**	✓
Пожарная безопасность	**Лаборатория по испытанию материалов GAS MPA Braunschweig**	✓

*Документация по испытаниям доступна для скачивания по адресу www.blaugelb.de или предоставляется по запросу

Исследование для энергопассивных домов: сравнение навесного монтажа EPS с классическим монтажом на стальных уголках

Вы хотите совершенно точно знать, в чем заключаются преимущества правильного навесного монтажа с использованием испытанной системы blaugelb Trio**therm**+ по сравнению с классическим монтажом на уголках, в том числе с точки зрения **снижения выбросов CO_2**?

Нет проблем, ведь независимое исследование авторитетного Института пассивного дома подтверждает именно эти преимущества.

Убедитесь в этом, прочитайте исследование о навесном монтаже и воспользуйтесь всеми преимуществами, которые предлагает наша система выносного монтажа blaugelb Trio**therm**+.

Используйте код, чтобы получить **прямой доступ** к исследованию.

В качестве альтернативы это исследование также можно загрузить в разделе загрузок Института пассивного дома на веб-сайте www.passiv.de

optiMont®

Статические расчеты с возможностью проверки.

Мы оказываем поддержку в ходе подготовки документации, необходимой для получения статических расчетов с возможностью проверки.

01 Подготовка **чертежей**

При необходимости мы поможем вам подготовить пакеты чертежей для планирования работ на производстве и при монтаже.

Помимо общих чертежей с точками крепления мы также предоставляем подробные чертежи верхних, боковых и нижних оконных примыканий.

02 Проверка **документации**

По желанию мы готовы проверить вашу документацию для статических расчетов на ее полноту и достоверность.

Наш многолетний опыт в этой области обеспечивает оптимальное и быстрое выполнение этого процесса.

03 Предоставление **показателей**

Расчетные сопротивления — это основа для статических расчетов.

Мы готовы предоставить вашему специалисту все необходимые сведения о расчетных сопротивлениях наших систем.

04 Контакт со **специалистом по статике**

Кроме того, мы с удовольствием свяжем вас с квалифицированным специалистом в области строительной статики.

По вашему пожеланию мы можем при этом выступить в качестве коммуникационного звена между вами и этим профессионалом.

Просто обратитесь к нам.

Всегда отличный сервис*.

SERVICELEISTUNG Meesenburg est. 1758 SERVICELEISTUNG

* В зависимости от объема наши услуги могут предоставляться на платной основе. Мы с удовольствием проконсультируем вас по этой теме.

Система выносного монтажа Trio**therm**+

Перед несущей стеной — многослойная теплоизоляционная система

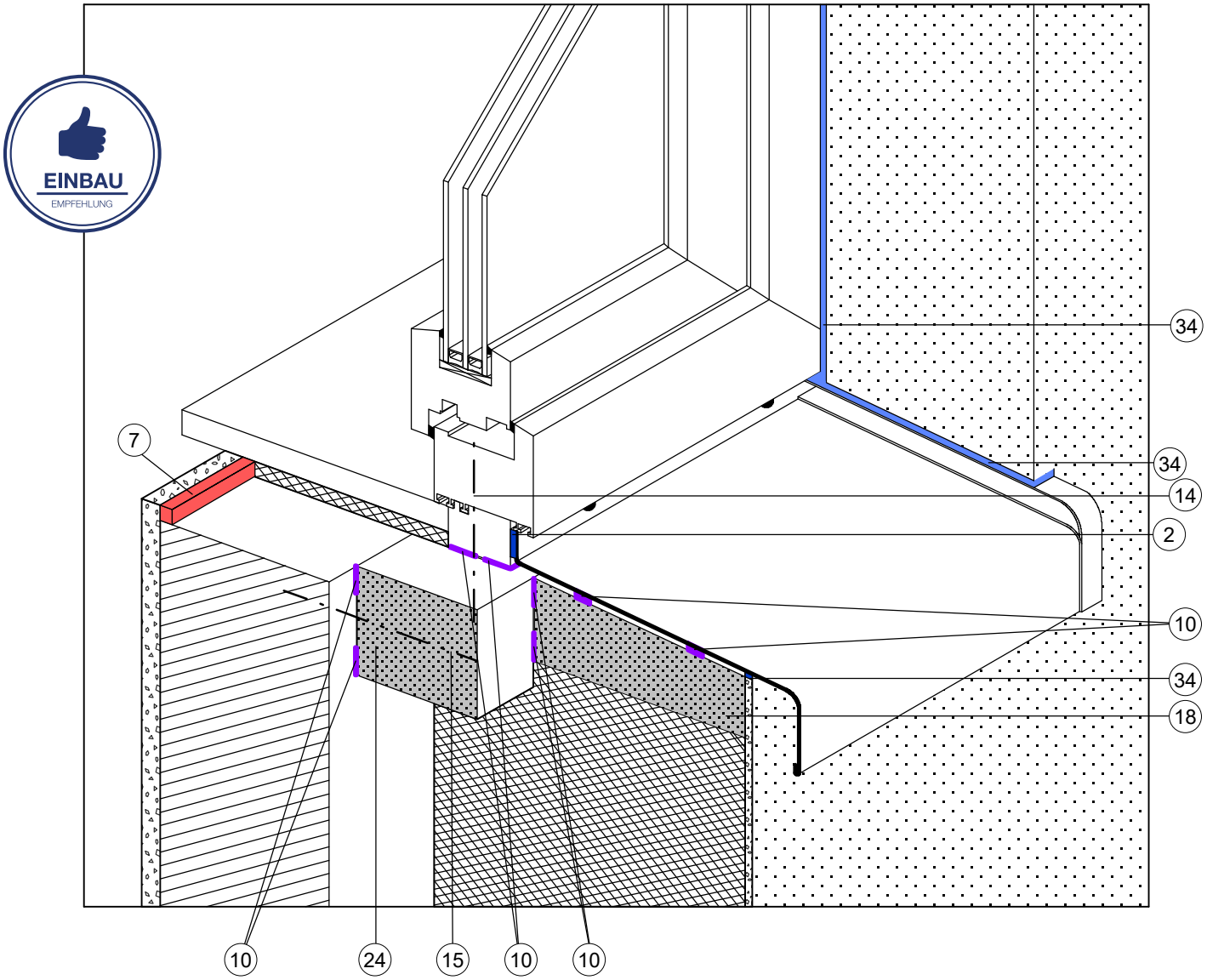

2	ПСУЛ blaugelb 600 BG 1 15/2-6 мм
5	Многофункциональная лента blaugelb Trio**SDL**600
7	Акрил blaugelb
9	Гибридный полимер blaugelb Crystal
10	Гибридный полимер blaugelb Power Fix
14	Монтажный шуруп blaugelb FK-T30 или ZK-T30
15	Монтажный шуруп blaugelb FK-T30
18	Термопрофиль под отлив blaugelb
24	Профиль blaugelb Trio**therm**+ 70x85x1175 или 100x85x1175 мм
34	Изоляция, выполняемая на месте работ

Рекомендация по использованию:

При использовании системы выносного монтажа blaugelb Trio**therm+** для установки оконного блока перед плоскостью стены края швов абсолютно прямые. Допустимые отклонения размера швов минимальны. Это — оптимальные условия для герметизации соединительных швов многофункциональной лентой blaugelb Trio**SDL**[600].

Элементы монтируются встык между профилями blaugelb Trio**therm+**, фиксируются на профилях и герметизируются. Монтаж не сложнее, чем при установке в проеме несущей стены с затиркой поверхности. Таким образом обеспечивается эффективная, профессиональная и правильная установка и герметизация любых окон. Системы для монтажа окон перед плоскостью стены уже давно знакомы установщикам, подрядчикам и экспертам. Такие системы отвечают общепризнанному уровню развития техники.

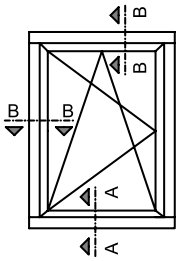

A-A
Примыкание с нижней стороны

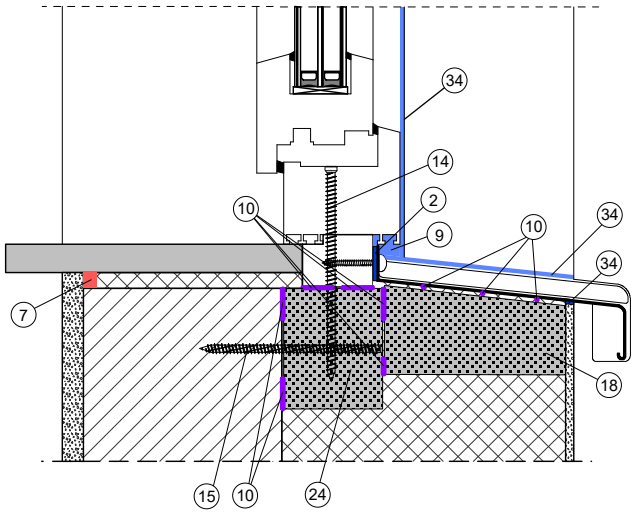

B-B
Примыкание с боковой / верхней стороны

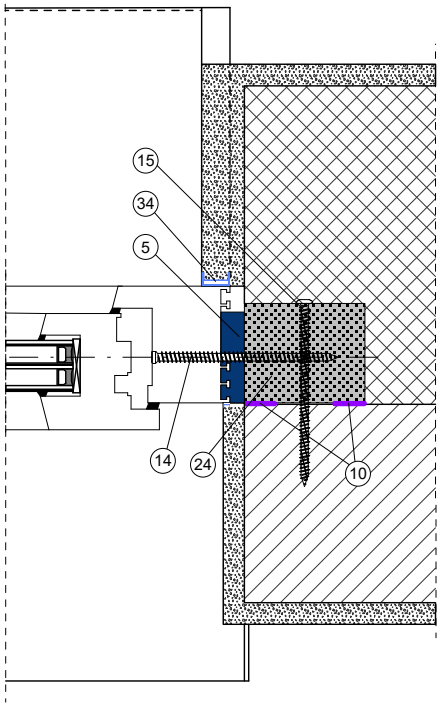

Система выносного монтажа Trio**therm**+

Перед несущей стеной — облицовочная кладка

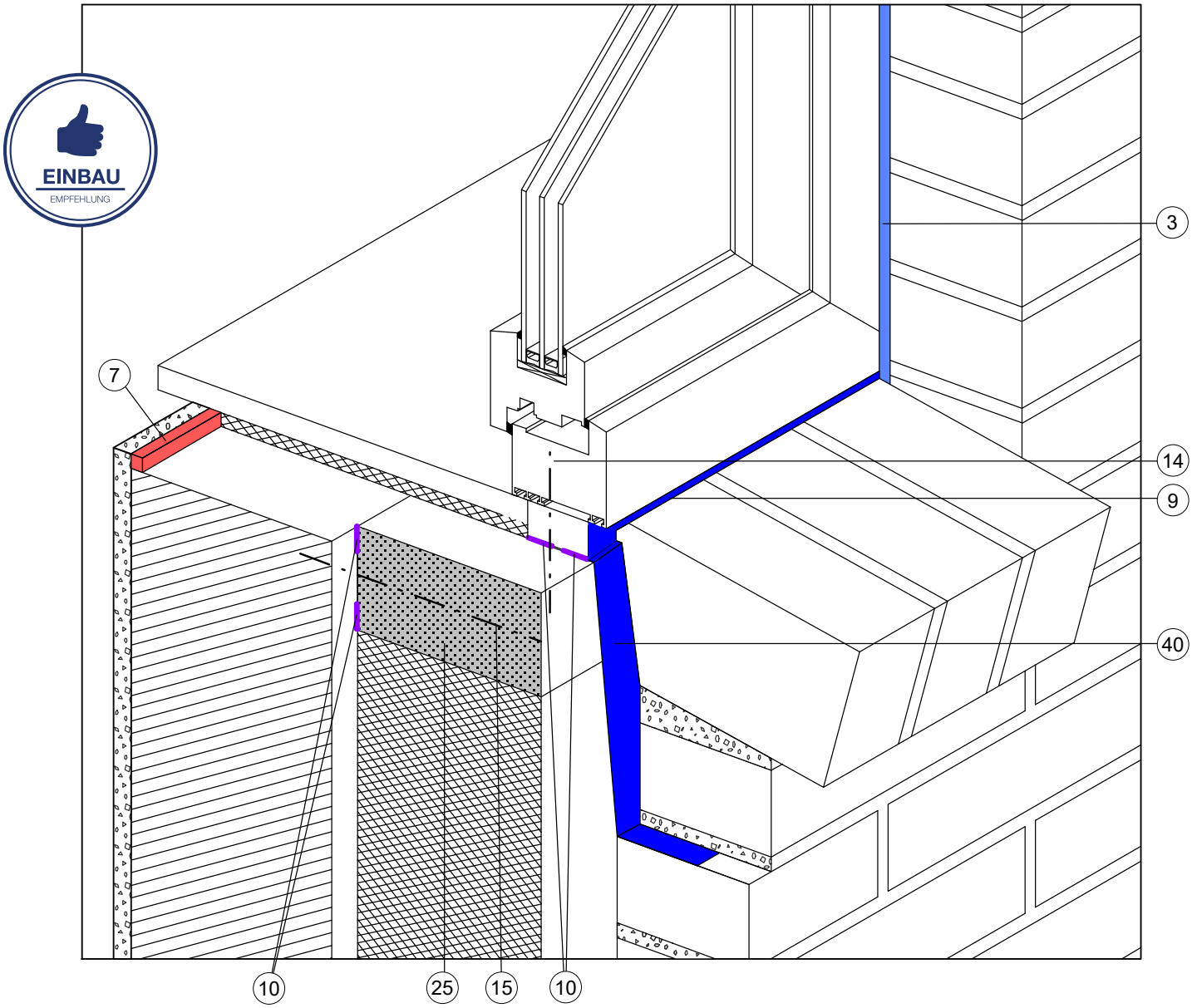

3	ПСУЛ blaugelb 600 BG 1 15/5-12 мм
5	Многофункциональная лента blaugelb Trio**SDL**600
7	Акрил blaugelb
9	Гибридный полимер blaugelb Crystal
10	Гибридный полимер blaugelb Power Fix
14	Монтажный шуруп blaugelb FK-T30 или ZK-T30
15	Монтажный шуруп blaugelb FK-T30
25	Профиль blaugelb Trio**therm**+ 120x85x1175 или 160x85x1175 м
25*	Профиль blaugelb Trio**therm**+ 120x85x150 или 160x85x150 мм **(нарезка)**
40	Подвижная пленка

Рекомендация по использованию:

В этой ситуации к герметизации соединительных швов предъявляются те же требования, что и при любой другой структуре стеновой конструкции, отличия состоят только в расположении отдельных уровней уплотнения. Наружная облицовка дополнительно защищает места примыкания оконной конструкции к проему от внешних воздействий.

Многофункциональная лента blaugelb Trio**SDL**[600] может заменить изоляцию, сочетающую пленку и пену. Эта многофункциональная лента устойчива к воздействию окружающей среды при ливневой нагрузке до 600 Па (что соответствует самому высокому классу ливнестойкости окон согласно DIN 12208).

Уплотнение места примыкания к облицовке стены (облицовочной кладке) обязательно, для чего рекомендуется использовать уплотнительную ленту blaugelb 600 BG 1. Предварительно сжатая наружная уплотнительная лента blaugelb 600 BG 1 также устойчива к погодным воздействиям при ливневой нагрузке до 600 Па.

A-A
Примыкание с нижней стороны

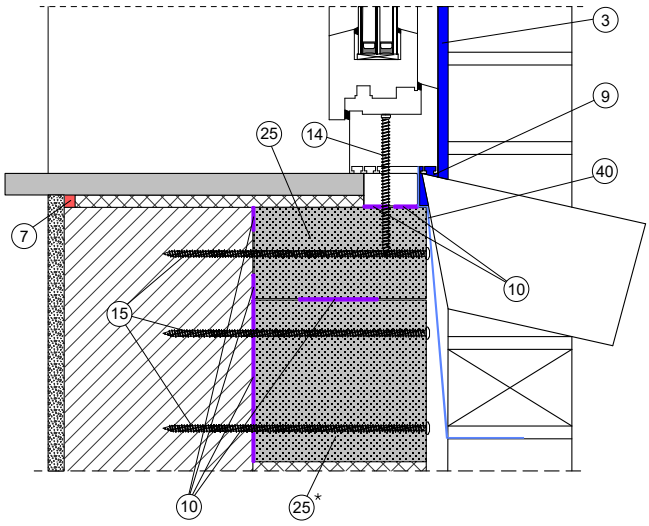

B-B
Примыкание с боковой стороны

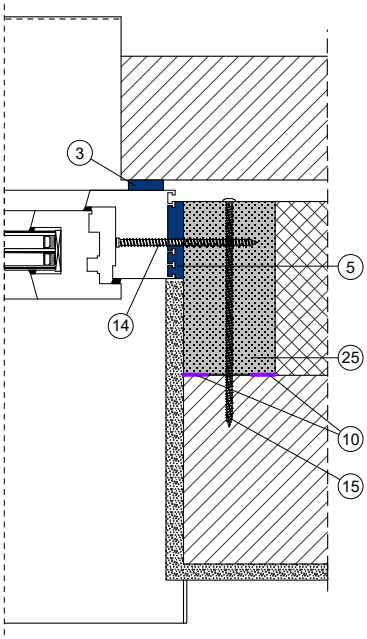

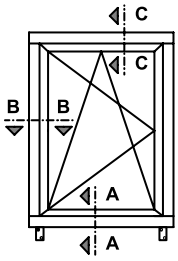

C-C
Примыкание с верхней стороны

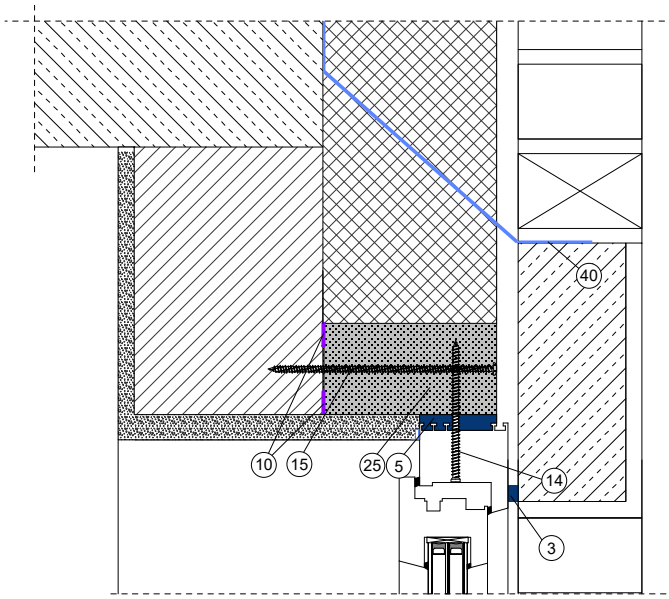

Система выносного монтажа Trio**therm**+

Перед несущей стеной — вентилируемый фасад

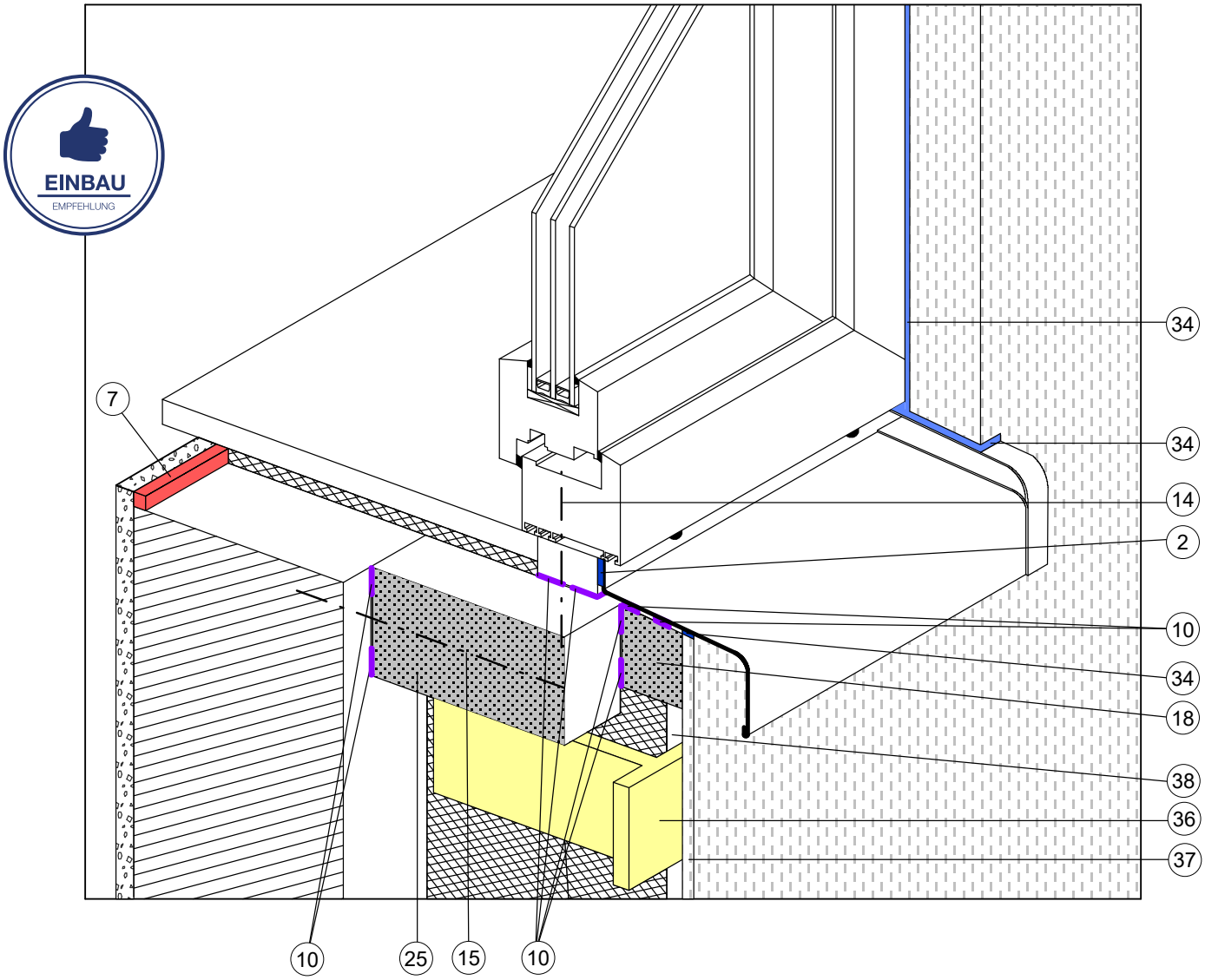

2	ПСУЛ blaugelb 600 BG 1 15/2-6 мм
5	Многофункциональная лента blaugelb Trio**SDL**600
7	Акрил blaugelb
9	Гибридный полимер blaugelb Crystal
10	Гибридный полимер blaugelb Power Fix
14	Монтажный шуруп blaugelb FK-T30 или ZK-T30
15	Монтажный шуруп blaugelb FK-T30
18	Термопрофиль под отлив blaugelb
20	Клиновидный изоляционный профиль blaugelb
25	Профиль blaugelb Trio**therm**+ 120x85x1175 или 160x85x1175 м
25*	Профиль blaugelb Trio**therm**+ 120x85x150 или 160x85x150 мм **(нарезка)**
34	Изоляция, выполняемая на месте работ
36	Несущая конструкция фасада
37	Облицовка фасада
38	Воздушная прослойка
40	Подвижная пленка

Рекомендация по использованию:

Многофункциональная лента blaugelb Trio**SDL**[600] дает возможность использовать для герметизации и изоляции один и тот же материал. Эта лента устойчива к воздействию окружающей среды при ливневой нагрузке до 600 Па (что соответствует самому высокому классу ливнестойкости окон согласно DIN 12208).

Многофункциональная лента blaugelb Trio**SDL**[600] отвечает самым высоким требованиям группы нагрузок BG1 согласно действующему стандарту DIN 18542 «Уплотнительные ленты» и может применяться в объектном строительстве; лента относится к классу строительных материалов B1 (трудновоспламеняющиеся материалы) и потому более пожаробезопасна.

A-A
Примыкание с нижней стороны

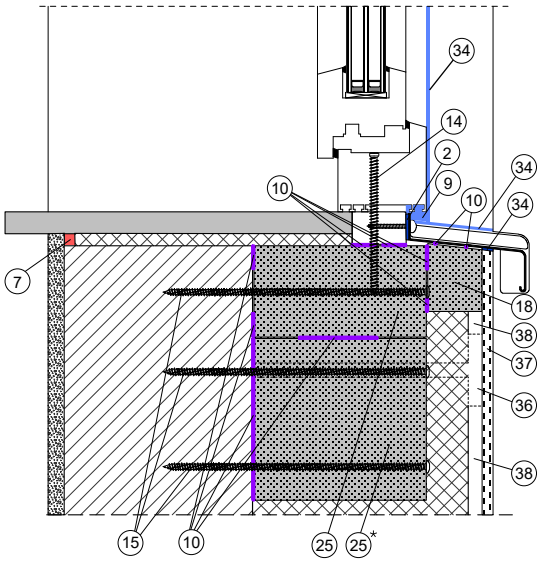

B-B
Примыкание с боковой стороны

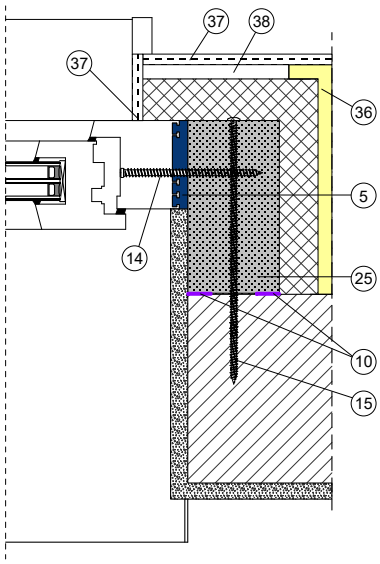

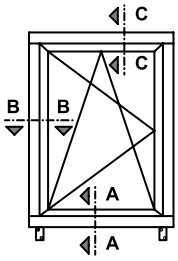

C-C
Примыкание с верхней стороны

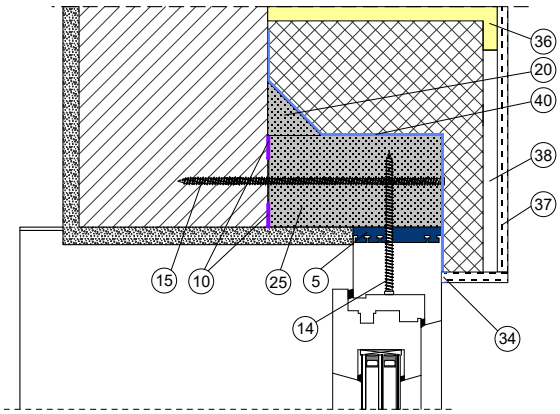

Заметки

Компетентно. Честно. Надежно.

Более подробную информацию можно найти по адресу
www.blaugelb.ru

Ноябрь 2019 — ME | WS | 0001

blaugelb ist eine eingetragene Marke der Meesenburg Gruppe. Alle Rechte vorbehalten.