Винт за армировъчна стомана blaugelb
с пробивен връх за по-бързо и ефективно завинтване.

Винт за армировъчна стомана blaugelb с пробивен връх

За завинтване на армировъчна стомана и PVC прозоречен профил.

- **Плавно увеличаване на резбата за оптимално свързване на армировъчната стомана с PVC прозоречни профили**
- **Остър пробивен връх за лесно и ефективно завинтване**
- **Предлага се и с ребра със широка стъпка**
- **Корозионна устойчивост по DIN EN ISO 9227:2017**
- **Безпроблемна обработка с машина**

Винт за армировъчна стомана blaugelb с пробивен връх

За завинтване на армировъчна стомана и PVC прозоречен профил.

Свойства на продукта:

Винтът за армировъчна стомана с пробивен връх blaugelb служи за динамично завинтване на армировъчна стомана към PVC дограма. Изработеният от закалена въглеродна стомана винтът за армировъчна стомана е галванично поцинкован, за да се гарантира възможно най-добра антикорозионна защита. Ребрата с широка стъпка при главата спират винта за армировъчна стомана blaugelb с пробивен връх, когато той стига до монтажната част, като по този начин предотвратява откъсване на главата на винта.

Самонарезният пробивен връх може да се завинти без предварително пробиване в армировъчна стомана с дебелина до 3 mm. Безпроблемната обработка с машина също е гарантирана.

Винтът за армировъчна стомана с пробивен връх blaugelb е особено подходящ за следните приложения:

- оптимално съединяване на армировъчна стомана и PVC прозоречен профил
- закрепване на всички обкови към PVC дограма

Предимства на продукта:

- плавно увеличаване на резбата за оптимално свързване на армировъчната стомана с PVC прозоречни профили
- остър пробивен връх за лесно и ефективно завинтване
- предлага се и с ребра със широка стъпка
- корозионна устойчивост по DIN EN ISO 9227:2017
- безпроблемна обработка с машина

Технически данни:

Материал:	закалена въглеродна стомана
Повърхност:	бяла, поцинкована
Резба:	самонарезна резба с остър връх
Диаметър:	3,9 mm
Диаметър на главата:	7,5 mm
Задвижване:	Phillips, PH2
Форма на главата:	скриваща се глава 90°
Корозионна устойчивост: **DIN EN ISO 9227:2017**	72 ч.

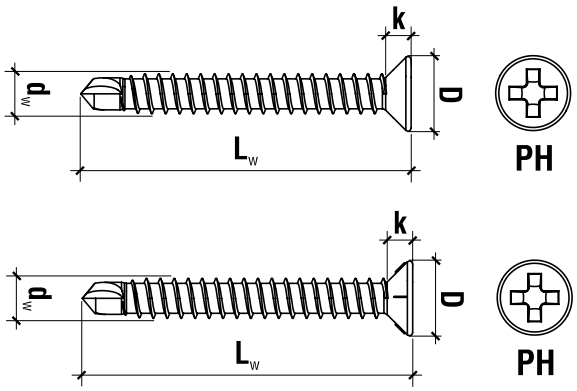

Име на артикула	Оп. ед.	Арт. ном.
Винт за армировъчна стомана blaugelb с пробивен връх 3,9x16mm	1000 бр.	9051274
Винт за армировъчна стомана blaugelb с пробивен връх 3,9x19mm	1000 бр.	9051275
Винт за армировъчна стомана blaugelb с пробивен връх 3,9x25mm	1000 бр.	9051276
Винт за армировъчна стомана blaugelb с пробивен връх 3,9x32mm	500 бр.	9051277
Винт за армировъчна стомана blaugelb с пробивен връх 3,9x40mm	500 бр.	9051278
Винт за армировъчна стомана blaugelb с пробивен връх и ребра със широка стъпка 3,9x16mm	1000 бр.	9209996
Винт за армировъчна стомана blaugelb с пробивен връх и ребра със широка стъпка 3,9x19mm	1000 бр.	9209997
Винт за армировъчна стомана blaugelb с пробивен връх и ребра със широка стъпка 3,9x25mm	1000 бр.	9209998
Винт за армировъчна стомана blaugelb с пробивен връх и ребра със широка стъпка 3,9x32mm	500 бр.	9209999
Винт за армировъчна стомана blaugelb с пробивен връх и ребра със широка стъпка 3,9x40mm	500 бр.	9210000

Информацията в този документ отговаря на наличната за нас информация и на техническите данни, но не представлява гаранция съгласно чл. 443 от BGB. Нашите указания за обработка са общовалидни насоки и поради многостранните възможности за употреба и приложение могат да се различават от конкретния случай. Затова те не освобождават автоматично от извършването на собствени опити. По всяко време можем да извършваме технически промени и допълнителни разработки.