Les poignées encastrables extérieures ovales de porte coulissante blaugelb AL combinées aux poignées de porte coulissante à levage blaugelb HSG AL – une alliance parfaite sur vos portes coulissantes à levage.

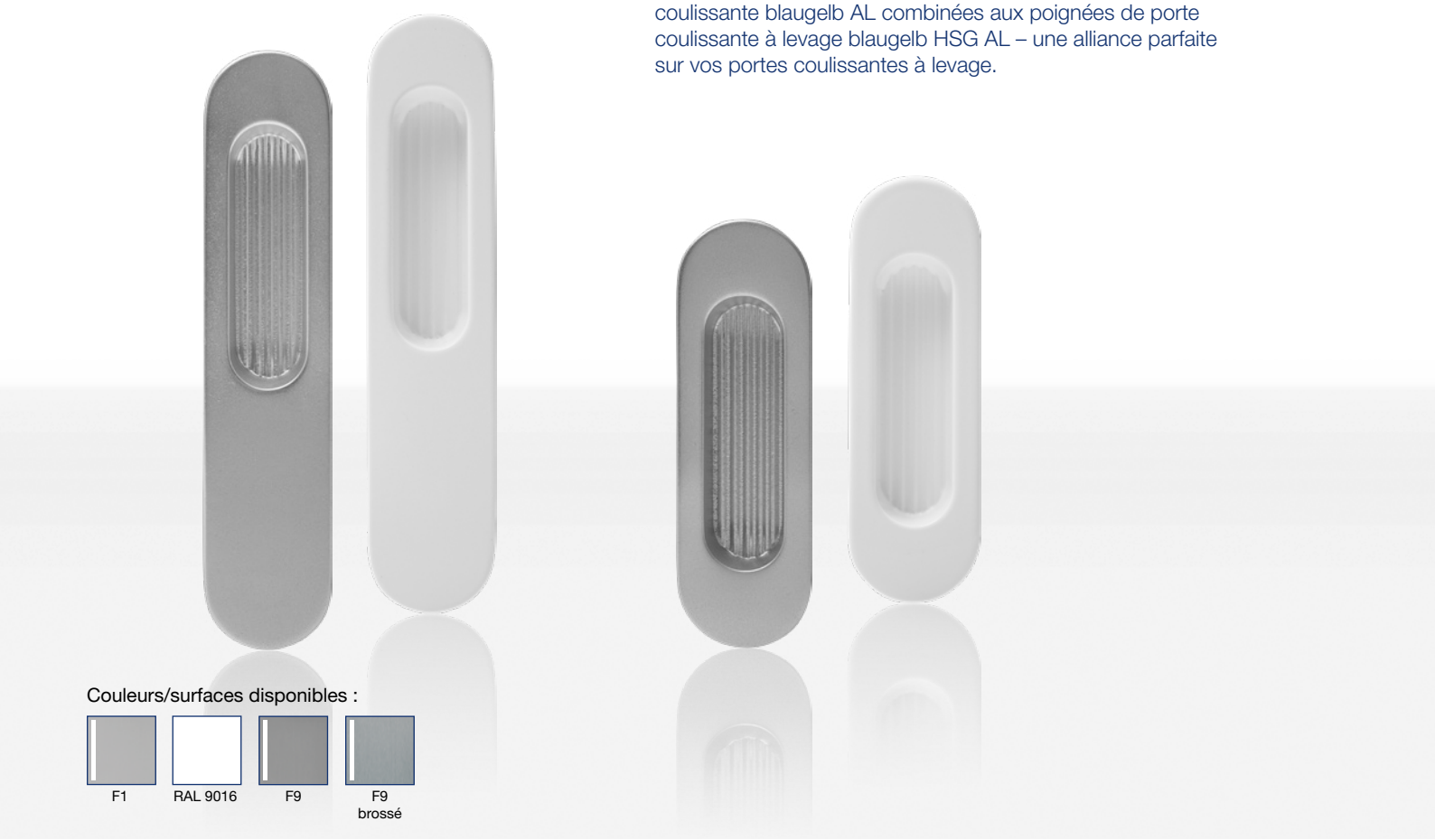

Couleurs/surfaces disponibles :

F1 | RAL 9016 | F9 | F9 brossé

# Poignées encastrables extérieures ovales de porte coulissante AL

Le complément parfait des poignées de porte coulissante à levage blaugelb.

- **Des matériaux de haute qualité pour une longue durée de vie**
- **Pour la fixation par paire avec les poignées de porte coulissante à levage**
- **Belles et élégantes sur les portes de fenêtre et de balcon**
- **Fixation cachée**

# Poignées encastrables extérieures ovales de porte coulissante AL

Le complément parfait des poignées de porte coulissante à levage blaugelb.

## Caractéristiques du produit :

Les poignées encastrables extérieures ovales de porte coulissante blaugelb AL en aluminium viennent compléter à la perfection les poignées de porte coulissante à levage blaugelb HSG. La possibilité de fixation cachée, par paire, permet de conserver l'aspect général haut de gamme et moderne de la poignée. La poignée prévue pour durer longtemps est posée sur la face extérieure de l'élément coulissant à levage et rend ainsi possible une ouverture et une fermeture faciles lorsqu'une poignée de porte coulissante à levage blaugelb HSG est ouverte sur la face inférieure.

La poignée encastrable extérieure ovale de porte coulissante blaugelb AL convient aux poignées de porte coulissante à levage des séries HSG 1050, version borgne.

## Avantages du produit :

- Des matériaux de haute qualité pour une longue durée de vie
- Pour la fixation par paire avec les poignées de porte coulissante à levage
- Belles et élégantes sur les portes de fenêtre et de balcon
- Fixation cachée

## Caractéristiques techniques :

| | |
|---|---|
| Matériau : | aluminium |
| Surface : | avec revêtement |
| Dimensions : | 110 x 34 x 14,5 ou 160 x 34 x 14,5 mm |
| Fixation : | fixation cachée avec la poignée de porte coulissante à levage, disponible séparément |
| Conditionnement : | 1 |

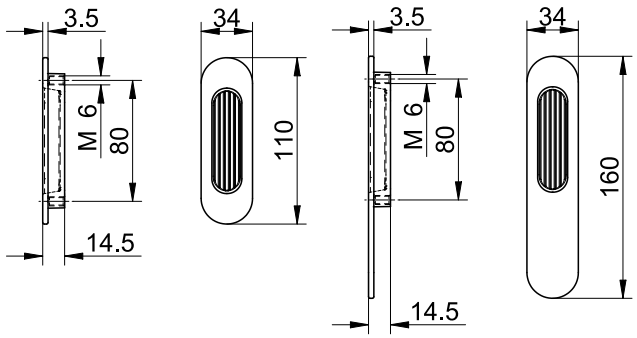


| Désignation de l'article | CDT | Réf. |
|---|---|---|
| Poignée encastrable de porte coulissante blaugelb, ovale 110x34 mm blanc RAL9016 | 1 | 9071117 |
| Poignée encastrable de porte coulissante blaugelb, ovale 110x34 mm argent F1 | 1 | 9071118 |
| Poignée encastrable de porte coulissante blaugelb, ovale 110x34 mm couleur acier F9 | 1 | 9071119 |
| Poignée encastrable de porte coulissante blaugelb, ovale 110x34 mm couleur acier F9 brossé | 1 | 9071679 |

| Désignation de l'article | CDT | Réf. |
|---|---|---|
| Poignée encastrable de porte coulissante blaugelb, ovale 160x34 mm blanc RAL9016 | 1 | 9071979 |
| Poignée encastrable de porte coulissante blaugelb, ovale 160x34 mm argent F1 | 1 | 9071980 |
| Poignée encastrable de porte coulissante blaugelb, ovale 160x34 mm couleur acier F9 | 1 | 9071981 |
| Poignée encastrable de porte coulissante blaugelb, ovale 160x34 mm couleur acier F9 brossé | 1 | 9072195 |

## Accessoires :

| Désignation de l'article | CDT | Réf. |
|---|---|---|
| Kit de fixation poignée/poignée encastrable TS 67 - 72 Tige carrée 10x100 mm, M6x80 | 1 | 9274629 |
| Kit de fixation poignée/poignée encastrable TS 72 - 77 Tige carrée 10x105 mm, M6x85 | 1 | 9274630 |
| Kit de fixation poignée/poignée encastrable TS 77 - 82 Tige carrée 10x110 mm, M6x90 | 1 | 9274631 |
| Kit de fixation poignée/poignée encastrable TS 82 - 87 Tige carrée 10x115 mm, M6x95 | 1 | 9274632 |
| Kit de fixation poignée/poignée encastrable TS 87 - 92 Tige carrée 10x120 mm, M6x100 | 1 | 9274633 |
| Kit de fixation poignée/poignée encastrable TS 92 - 97 Tige carrée 10x125 mm, M6x105 | 1 | 9274634 |
| Kit de fixation poignée/poignée encastrable TS 97 - 102 Tige carrée 10x130 mm, M6x110 | 1 | 9274635 |
| Kit de fixation poignée/poignée encastrable TS 102 - 107 Tige carrée 10x135 mm, M6x115 | 1 | 9274636 |
| Kit de fixation poignée/poignée encastrable TS 107 - 112 Tige carrée 10x140 mm, M6x120 | 1 | 9274637 |
| Kit de fixation poignée/poignée encastrable TS 107 - 112 Tige carrée 10x150 mm, M6x125 | 1 | 9274638 |

Les informations contenues dans le présent document ont été élaborées en toute bonne foi sur la base des informations et données techniques à notre disposition ; elles ne constituent cependant aucune garantie au sens de l'art. 443 du code civil allemand (BGB). Nos consignes de mise en œuvre sont des directives valables de manière générale et peuvent varier selon le cas en raison des multiples possibilités d'emploi et d'utilisation. Par conséquent, elles ne dispensent pas automatiquement les utilisateurs d'effectuer leurs propres tests. Nous nous réservons le droit de procéder à tout moment à des modifications et perfectionnements techniques.

Janvier 2024 - ME | MD | 0002 - www.meesenburg.de