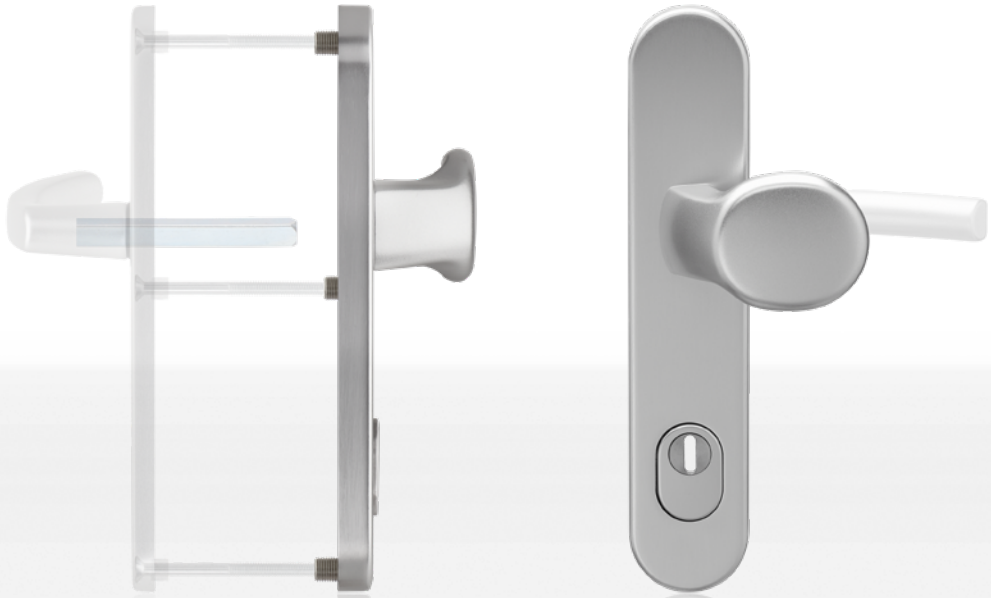

Доступные цвета/типы поверхности

F1 | RAL 9016 | RAL 8077 | F9 | F4 | Нержа-веющая сталь

# Комплект дверных ручек двух видов ½ KGT50 PZ92 ZA ES1 для входной двери

Возможность выбора любого цвета ручки с внутренней стороны благодаря совместимости с нажимными ручками комплекта ½ DGT50 для межкомнатных дверей.

- **Повышенный уровень безопасности благодаря прошедшей испытания защите от извлечения цилиндра (ES1)**
- **Высококачественные материалы и обработка поверхности**
- **Скрытые винтовые крепления**
- **Элегантный дизайн**

# Комплект дверных ручек двух видов ½ KGT50 PZ92 ZA ES1 для входной двери

Возможность выбора любого цвета ручки с внутренней стороны благодаря совместимости с нажимными ручками комплекта ½ DGT50 для межкомнатных дверей.

## Свойства продукта:

комплект дверных ручек двух видов ½ KGT50 PZ92 ZA ES1 для входной двери с планкой шириной 50 мм (расстояние от оси штифта ручки до оси ключевой скважины 92) и прошедшей испытания защитой от извлечения цилиндра (ES1) может устанавливаться на входные двери из дерева, пластика и металла. Чтобы защитить замок от высверливания, опорная конструкция изготавливается из закаленной стали. Комплект дверных ручек двух видов совместим с blaugelb ½ DGT50 PZ92 для межкомнатных дверей.

Комплект дверных ручек blaugelb ½ KGT50 PZ92 ZA ES1 для входной двери отличается элегантным дизайном; предлагаются ручки из алюминия разных цветов и из нержавеющей стали с матовой поверхностью. Дверные ручки комплекта крепятся скрытыми винтами.

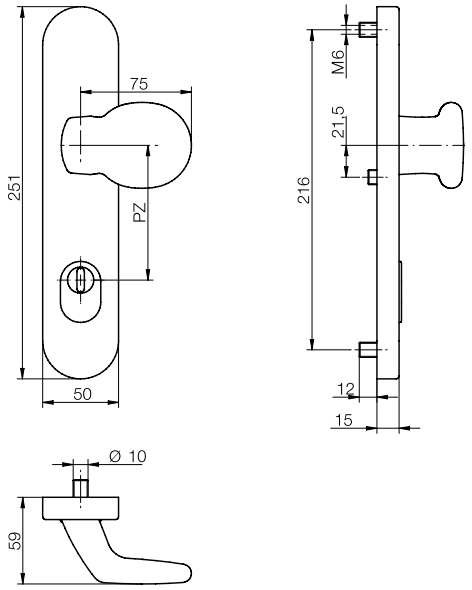


## Преимущества продукта:

- повышенный уровень безопасности благодаря прошедшей испытания защите от извлечения цилиндра (ES1)
- высококачественные материалы и обработка поверхности
- скрытые винтовые крепления
- элегантный дизайн

## Технические данные:

| | |
|---|---|
| Материал: | алюминий или нержавеющая сталь с матовой поверхностью |
| Вариант: | неподвижная ручка, может устанавливаться с правой и левой стороны дверного полотна |
| Стержень дверной ручки: | 8 мм |
| Размеры планки: | 50 x 251 мм |
| Толщина планки: | 15 мм |
| Расстояние от оси стержня ручки до оси замочной скважины: | 92 мм |
| Выступ цилиндра: | 10—14 мм |
| Внутренний диаметр вставки: | 6 мм |
| Крепление: | скрытые винтовые крепления |
| Кол-во в упаковке: | 1 комплект (без комплекта крепежа) |

| Наименование артикула | Кол-во в уп-ке | № арт. |
|---|---|---|
| Комплект дверных ручек двух видов ½ KGT50 PZ92 ZA ES1 для входной двери, алюм. **RAL 9016 (белый цвет)** | 1 шт. | 0424118 |
| Комплект дверных ручек двух видов ½ KGT50 PZ92 ZA ES1 для входной двери, алюм. **F1 (серебристый цвет)** | 1 шт. | 0424123 |
| Комплект дверных ручек двух видов ½ KGT50 PZ92 ZA ES1 для входной двери, алюм. **F4 (бронзовый цвет)** | 1 шт. | 0424128 |
| Комплект дверных ручек двух видов ½ KGT50 PZ92 ZA ES1 для входной двери, алюм. **RAL 8077 (коричневый цвет)** | 1 шт. | 0424134 |
| Комплект дверных ручек двух видов ½ KGT50 PZ92 ZA ES1 для входной двери, алюм. **F9 (стальной цвет)** | 1 шт. | 0424139 |
| Комплект дверных ручек двух видов ½ KGT50 PZ92 ZA ES1 для входной двери нержавеющая сталь **матовая** | 1 шт. | 0424144 |

## Комплектующие:

комплект крепежа при размере вставки 8 мм:

| Наименование артикула | Кол-во в уп-ке | № арт. |
|---|---|---|
| Комплект крепежа KGT35/KGT50 TS 57—62 мм 1 стержень 8 x 90 мм / 3 винта M6 x 70 мм | 1 комплект | 0424176 |
| Комплект крепежа KGT35/KGT50 TS 62—67 мм 1 стержень 8 x 95 мм / 3 винта M6 x 75 мм | 1 комплект | 0424177 |
| Комплект крепежа KGT35/KGT50 TS 67—72 мм 1 стержень 8 x 100 мм / 3 винта M6 x 80 мм | 1 комплект | 0424178 |
| Комплект крепежа KGT35/KGT50 TS 72—77 мм 1 стержень 8 x 105 мм / 3 винта M6 x 85 мм | 1 комплект | 0424179 |
| Комплект крепежа KGT35/KGT50 TS 77—82 мм 1 стержень 8 x 110 мм / 3 винта M6 x 90 мм | 1 комплект | 0424180 |
| Комплект крепежа KGT35/KGT50 TS 82—87 мм 1 стержень 8 x 115 мм / 3 винта M6 x 95 мм | 1 комплект | 0424181 |
| Комплект крепежа KGT35/KGT50 TS 87—92 мм 1 стержень 8 x 120 мм / 3 винта M6 x 100 мм | 1 комплект | 0424182 |

комплект крепежа при размере вставки 10 мм:

| Наименование артикула | Кол-во в уп-ке | № арт. |
|---|---|---|
| Комплект крепежа KGT35/KGT50 N10 TS 57—62 мм 1 стержень 8/10 x 90 мм / 3 винта M6 x 70 мм | 1 комплект | 0424190 |
| Комплект крепежа KGT35/KGT50 N10 TS 62—67 мм 1 стержень 8/10 x 95 мм / 3 винта M6 x 75 мм | 1 комплект | 0424191 |
| Комплект крепежа KGT35/KGT50 N10 TS 67—72 мм 1 стержень 8/10 x 100 мм / 3 винта M6 x 80 мм | 1 комплект | 0424193 |
| Комплект крепежа KGT35/KGT50 N10 TS 72—77 мм 1 стержень 8/10 x 105 мм / 3 винта M6 x 85 мм | 1 комплект | 0424194 |
| Комплект крепежа KGT35/KGT50 N10 TS 77—82 мм 1 стержень 8/10 x 110 мм / 3 винта M6 x 90 мм | 1 комплект | 0424195 |
| Комплект крепежа KGT35/KGT50 N10 TS 82—87 мм 1 стержень 8/10 x 115 мм / 3 винта M6 x 95 мм | 1 комплект | 0424196 |
| Комплект крепежа KGT35/KGT50 N10 TS 87—92 мм 1 стержень 8/10 x 120 мм / 3 винта M6 x 100 мм | 1 комплект | 0424197 |

Представленные в настоящем документе сведения, насколько нам известно, полностью соответствуют имеющейся у нас информации и техническим данным; гарантия в смысле, предусмотренном § 443 Гражданского кодекса Германии (BGB), однако, не предоставляется. Наши указания по переработке носят общий рекомендательный характер и потому действия в конкретных случаях могут отличаться от них ввиду различных возможностей установки и применения. Поэтому они не освобождают от необходимости выполнять собственные пробы. Мы оставляем за собой право в любое время вносить технические изменения и усовершенствования.