Die stabile, langlebige und zuverlässige
Komponente für Ihre Innentüren.

blaugelb Flügelteil FT20

Die Lösung für gefälzte Türen.

- **Konisch zulaufender Zapfen erleichtert das Eindrehen des Zapfens**
- **Zapfen mit präzise gewalztem Industriegewinde**

blaugelb Flügelteil FT20

Die Lösung für gefälzte Türen.

Produkteigenschaften:

Das blaugelb Flügelteil FT20, 2-teilige Bandrolle, ist vernickelt oder aus Edelstahl und weist dadurch eine höhere Lebensdauer auf und ist gegen die Abnutzungen im Alltag besser geschützt.

Die konisch zulaufenden Zapfen erleichtern ein Eindrehen des Zapfens. Das präzise gewalzte Industriegewinde sorgt zudem für eine stabile Befestigung.

Kombinierbar ist das blaugelb Flügelteil FT20 mit folgenden blaugelb Rahmenteilen, dadurch ist das Türband wartungsfrei:

blaugelb Rahmenteil RT34 WF (für Holzzargen)
Art-Nr. 0264495, 0264493, 0271402

blaugelb Rahmenteil RT81 WF
Art-Nr. 0278379, 0278380

Das blaugelb Flügelteil FT20 ist für gefälzte Innentüren geeignet.

Produktvorteile:

- konisch zulaufender Zapfen erleichtert das Eindrehen des Zapfens
- Zapfen mit präzise gewalztem Industriegewinde

Technische Daten:

Material:	Stahl und Edelstahl
Oberfläche:	vernickelt
Rollendurchmesser::	15 mm
Rollenlänge:	39,5 mm
Zapfenlänge:	50 mm
DIN-Richtung:	DIN rechts und links
Traglast:	40 kg
Gewindeart:	M8, metrisch
Flügelausführung:	Holz
Falzausführung:	gefälzt

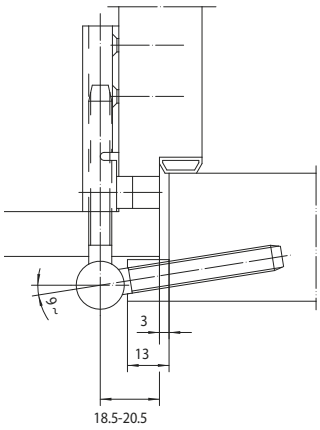

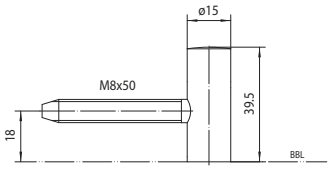

Artikelname	VE	Art-Nr.
blaugelb Flügelteil FT20 vernickelt	20 Stück	0264489
blaugelb Flügelteil FT20 vernickelt	200 Stück	0264484
blaugelb Flügelteil FT20 Edelstahl	20 Stück	9071568

Die auf diesem Dokument bereitgestellten Informationen entsprechen in bestem Wissen den uns vorliegenden Informationen und technischen Angaben, sie stellen jedoch keine Garantie gemäß § 443 BGB dar. Unsere Verarbeitungshinweise sind allgemein gültige Richtlinien und können aufgrund der vielfältigen Einsatz- und Verwendungsmöglichkeiten im Einzelfall abweichen. Sie entbinden daher nicht automatisch vor Eigenversuchen. Technische Änderungen und Weiterentwicklungen bleiben uns jederzeit vorbehalten.